AlcaPLAST®

Ceník náhradních dílů 2020

SANITÁRNÍ TECHNIKA

ČESKÝ
VÝROBEK

Platný od 1. 4. 2020

PŘÍSLUŠENSTVÍ

Příslušenství k umyvadlovým a dřezovým sifonům	4
WC sedátka	4
Šrouby kompletní	4
Těsnění k WC kombi	4
Příslušenství k napouštěcím/vypouštěcím ventilům a pisoárovému splachovači	4
Příslušenství k vanovým sifonům	5
Příslušenství k vaničkovým sifonům	5
Vložka vrapová	5

PŘEDSTĚNOVÉ INSTALAČNÍ SYSTÉMY

AM112, AM112W	6
AM100/850, AM100/1000, AM100/1000E	7
AM115/1000, AM115/1000E, AM115/1000V	8
AM101/850, AM102/850, AM101/1000, AM101/1120, AM102/1000, AM102/1120, AM101/1120D, AM101/1120E, AM101/1120V, AM101/1120W, AM102/1120E, AM102/1120V	9
AM116/1120	10
AM119/1000	11
AM118/1000	12
AM1112 Slim	13
AM1115/1000 Slim	14
AM1101/1200 Slim	15
A112	16
A100/850, A100/1000, A100/1000E	17
A115/1000, A115/1000E, A115/1000V	18
A101/850, A102/850, A101/1000, A101/1200, A102/1000, A102/1200, A101/1200D, A101/1200E, A101/1200V, A102/1200E, A102/1200V	19
A116/1200	20
A1112B Slim	21
A1115/1000 Slim, A1115B/1000 Slim	22
A1101/1200 Slim, A1101B/1200 Slim	23
A108F	24

MONTÁŽNÍ RÁMY ZAŘIZOVACÍCH PŘEDMĚTŮ

A104, A104A, A104B, A104PB, A104AVS	25
A105	26
A107, A107S	27
A108	28
A113, A114, A114S	29
A117B	30
A117PB	31

OVLÁDACÍ TLAČÍTKA A SENZORY

M770–M776, M670–M676, M570–M576	32
AIR, FUN, TURN, STING, STRIPE, AIR LIGHT, AIR LIGHT R	33
M1710–M1745	34
M70–M75, M170–M175, M270–M275 M370–M375, M470–M475, M1370–M1375	35
ASP3	36
ASP4	37

NAPOUŠTĚCÍ VENTILY

A11, A13, CH11, CH11P	38
A12, A14	38
A15, A16	39
A17, A18	39

VYPOUŠTĚCÍ VENTILY

A05, A2000	40
A08, A08A	41
A06, A06A	42
A09A, A09B	43
A02, A03, A03A	44
A07	45

WC PLASTOVÉ NÁDRŽKY

A93, A94	46

WC SEDÁTKA

A60, A601, A602, A603, A604, A606, A674S	47

PODLAHOVÉ ŽLABY

APZ1, APZ101 Low, APZ1001, APZ1101 Low	48
APZ4 Flexible, APZ1004 Flexible, APZ104 Flexible Low, APZ1104 Flexible Low	48
APZ6 Professional, APZ1006 Professional, APZ106 Professional Low, APZ1106 Professional Low	49
APZ16 Wall, APZ1016 Wall, APZ116 Wall Low, APZ1116 Wall Low	49
APZ15 Marble	49
APZ13 Modular, APZ13 Fit and Go, APZ23 Modular Wall, APZ23 Fit and Go Wall	50
APZ5 Spa	51
APZ11 Antivandal, APZ1011 Antivandal, APZ111 Antivandal Low, APZ111 Antivandal Low	51
ARZ1	52
APZ8 Simple, APZ9 Simple, APZ10 Simple, APZ18 Simple	53
APZ12 Optimal, APZ22 Optimal	54
APZ2012 Optimal, APZ2022 Optimal	55

VENKOVNÍ ODVODNĚNÍ

AVZ101-R101, AVZ102-R102, AVZ102-R103, AVZ103-R104, AVZ103-R201, AVZ103-R202, AVZ103-R403, AVZ104-R401, AVZ104-R402, AVZ103R-R201, AVZ103R-R202, AVZ103R-R403, AVZ104R-R401, AVZ104R-R402, AVZ101R-R101S, AVZ102R-R102S, AVZ102R-R103S, AVZ103R-R104S	56
AVZ101-R121, AVZ101-R122, AVZ101-R123, AVZ101-R124, AVZ101-R321, AVZ101-R322, AVZ101-R323, AVZ101-R324, AVZ101R-R121R, AVZ101R-R122R, AVZ101R-R123R, AVZ101R-R124R, AVZ101R-R321R, AVZ101R-R322R, AVZ101R-R323R, AVZ101R-R324R, AVZ101S-R121R, AVZ101S-R122R, AVZ101S-R123R, AVZ101S-R124R, AVZ101S-R321R, AVZ101S-R322R, AVZ101S-R323R, AVZ101S-R324R	57

UNIVERZÁLNÍ LAPAČE STŘEŠNÍCH SPLAVENIN

AGV1, AGV2, AGV3, AGV4	58

PODLAHOVÉ VPUSTI

APV110, APV120, APV130	59
APV1, APV2, APV3, APV31, APV32, APV101, APV102, APV103, APV201, APV202, APV203, APV0800, APV1311, APV1324, APV2311, APV2321, APV2324, APV3344, APV3444, APV4344, APV4444, APV5111, APV5211, APV5411, APV6111, APV6211	60
APV10, APV11, APV12, APV13, APV26	61

VANOVÉ SIFONY

A501, A502	62
A51, A55, A550, A551, A552, A553	63
A504, A505, A507, A516	64
A508KM, A509KM	65
A564, A565	66
A566	67

VANIČKOVÉ SIFONY

A503KM, A506KM	68
A461, A462	69
A465, A466, A476, A465BLACK	70
A46, A47B, A47CR	71
A48, A49	72
A471CR	73
A491CR, A492CR	74

UMYVADLOVÉ SIFONY

A412, A45F	75
A413, A434, A872P	76
A31, A32, A41, A42, A43, A300, A31P, A410, A411, A41P, A41R, A420, A421, A42P, A42R, A430, A43P, A410P, A41PR, A420P, A430P	77
A328B, A328CR	78
A39, A390, A391, A392, A392ANTIC, A392B, A392BLACK, A392C, A393, A394, A395, A395B, A396, A400, A400B, A401, A402, A403, A431, A432, A437, A438, A439, A4000, A4000B, A4320, ARV001, ARV002	79

DŘEZOVÉ SIFONY

A33, A34, A37, A38, A331, A441, A442, A443, A444, A446, A447	80
A464	81
A448, A449, A448P, A449P, A453P, A454P, A8000	82
A80, A81, A82, A83, A84, A44M, A800, A810, A820, A830, A840, A870, A870P	83
A873	84

PISOÁROVÉ A BIDETOVÉ SIFONY

A45A, A45B, A45C	85

SIFONY PRO ODKAPÁVAJÍCÍ KONDENZÁT

AKS1, AKS1Z, AKS2, AKS3, AKS4, AKS5, AKS6	86

PRAČKOVÉ SIFONY

APS3, APS4, P148, APS3P, P148Z, P149Z, P155Z, P156Z	87

DOPOJENÍ K WC

A90, A91, A92, A970, A991	88

Seznam náhradních dílů	89–100

Legenda

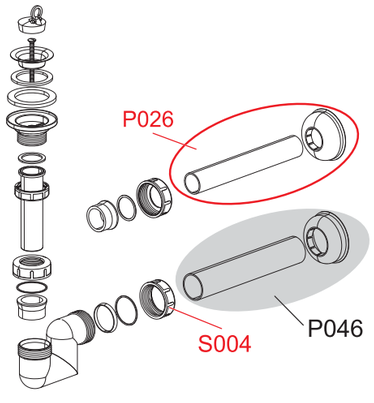

P046 Výrobek z katalogu výrobků (součástí ceníku výrobků)

Sada

S004 Náhradní díl, který je uveden v ceníku ND

Ceny jsou uvedeny bez DPH.

Příslušenství k umyvadlovým a dřezovým sifonům

Obj. číslo	Popis	Rozměr mm	Cena
P0008-ND	Zátka kompletní s řetízkem (umyvadlové sifony)	DN40	45 Kč
P0012-ND	Zátka PVC 5/4" (umyvadlové sifony)	DN40	13 Kč
P0019-ND	Zátka PVC 6/4" (dřezové sifony)	DN45	16 Kč
P061	Trubka DN32 s rozetou	DN32	29 Kč
S0006-ND	Rozeta DN40	DN40	19 Kč
S0012-ND	Mřížka sifonu plast	DN63	9 Kč
S0013-ND	Mřížka sifonu nerez 5/4" (umyv. sifony)	DN63	26 Kč
S0115-ND	Zátka 6/4" s řetízkem 38 cm (vanové sifony A501–A502)	DN44	33 Kč
S0116-ND	Mřížka DN70 nerez 6/4"	DN70	30 Kč
S0168-ND	Rozeta DN50 (dřezové sifony)	DN50	19 Kč
S0316-ND	Šroub dlouhý 40 mm	40 mm	63 Kč
S0321-ND	Rozeta DN32	DN70	19 Kč
S0365-ND	Mřížka 6/4" plast	DN32	11 Kč
S0384-ND	Mřížka komplet k A37 DN115	DN115	192 Kč
S0955-ND	Rozeta DN32	DN32	19 Kč
S0956-ND	Rozeta DN40	DN40	19 Kč
S0957-ND	Rozeta DN50	DN50	19 Kč
S1523-ND	Těsnění tvarové pro kovové umyvadlové sifony		25 Kč

WC sedátka

Obj. číslo	Popis	Rozměr mm	Cena
P107	Sada podložek pro panty P097 a P098		31 Kč
P108	Sada podložek pro panty Z0137B-ND a SLIM sedátka		31 Kč
Z0002-ND	Prodloužené šrouby k A60	90 mm	28 Kč
Z0005-ND	Čep WC sedátka		10 Kč
Z0646-ND	Doraz sedátka, 4 ks		40 Kč

Šrouby kompletní

Obj. číslo	Popis	Rozměr mm	Cena
V0020 M6X65 A-ND	Šroub kompletní	M6×65A	25 Kč
V0020 M6X80 A-ND	Šroub kompletní	M6×80A	25 Kč
V0020 M8X65 A-ND	Šroub kompletní	M8×65A	25 Kč
V0020 M8X80 A-ND	Šroub kompletní	M8×80A	25 Kč
V0020 M6X80 B-ND	Šroub kompletní	M6×80B	28 Kč
V0020 M8X80 B-ND	Šroub kompletní	M8×80B	28 Kč

Těsnění k WC kombi

Obj. číslo	Popis	Rozměr mm	Cena
V0056-ND	Těsnění 115×70×15 poreten (těsnění k WC kombi)	115×70×15	21 Kč
V0058-ND	Těsnění 115×70×8 (těsnění k WC kombi)	115×70×8	14 Kč
V0060-ND	Těsnění 94×70×17 (těsnění k WC kombi)	94×70×17	34 Kč

Příslušenství k napouštěcím/vypouštěcím ventilům a pisoárovému splachovači

Obj. číslo	Popis	Cena
N0022-ND	Záslepka bílá	14 Kč
V0088-ND	Dvoutlačítko kompletní chrom	104 Kč
V0094-ND	Krytka tlačítka A2000 bílá	14 Kč
Z0073KARTUŠ-ND	Pisoárový tlakový splachovač – kartuš	418 Kč

Příslušenství k vanovým sifonům

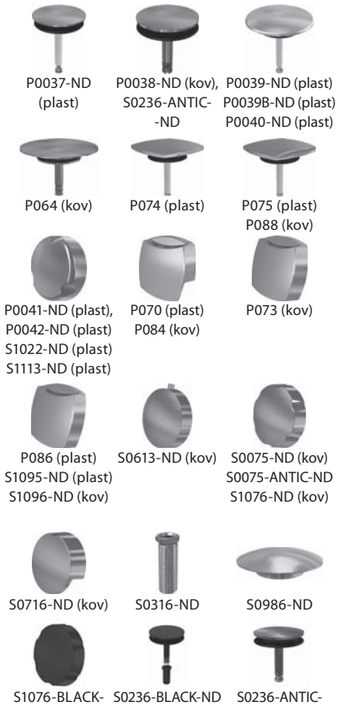

Obj. číslo	Popis	Rozměr mm	Cena
P0037-ND	Zátka kompl. chrom (vanové sifony A51CR, A51B)	DN48	124 Kč
P0038-ND	Zátka kompl. kov (vanové sifony A55K, A56K)	DN45	127 Kč
P0039-ND	Zátka kompl. velká chrom (vanové sifony A54CRM, A56KM, A55KM)	DN70	128 Kč
P0039B-ND	Zátka kompletní M chrom (vanové sifony A51CRM, A564CRM1, A565CRM1)	DN70	128 Kč
P0040-ND	Zátka kompl. velká bílá	DN70	84 Kč
P0041-ND	Knoflík kompl. CR A51 (vanové sifony A51CR, A54CR)	DN75	118 Kč
P0042-ND	Knoflík kompl. B A51 (vanový sifon)	DN75	63 Kč
P064	Zátka kompletní kov velká (vanové sifony A564KM1, A565KM1)	DN70	155 Kč
P070	Knoflík vanový A564 kompletní	85×85	166 Kč
P073	Knoflík vanový A508	85×85	173 Kč
P074	Zátka kompletní chrom k A564CRM2	70×70	173 Kč
P075	Zátka kompletní chrom k A564CRM3	70×70	183 Kč
P084	Knoflík vanový kovový kompletní (A564)	85×85	223 Kč
P086	Knoflík vanového sifonu des. plast – kompletní	75×75	118 Kč
P088	Zátka komplet KM3	70×70	224 Kč
S0075-ND	Knoflík A55 kov (vanové sifony A55K, A56K)	DN78	153 Kč
S0075-ANTIC-ND	Knoflík A55 kov antic	DN78	612 Kč
S0236-ANTIC-ND	Zátka A55 kov antic	DN45	620 Kč
S0236-BLACK-ND	Zátka A55 kov + šroub A51 BLACK	DN45	756 Kč
S0316-ND	Šroub dlouhý 40 mm	40	63 Kč
S0613-ND	Knoflík kompletní kov	DN75	153 Kč
S0716-ND	Knoflík A563K, A563KM	DN72	647 Kč
S0986-ND	Zátka vanové a vaničkové CLICK/CLACK 6/4" kov	DN70	219 Kč
S1022-ND	Knoflík kompletní chrom (A51CR, A51CRM, A54CR)	DN75	118 Kč
S1076-ND	Knoflík kov (A55K, A55KM, A550K, A550KM, A56K)	DN78	153 Kč
S1076-BLACK-ND	Knoflík A55 kov 2017 tisícihran + krytka BLACK	DN78	747 Kč
S1095-ND	Knoflík chrom (A51CR, A51CRM, A54CR, A54CRM)	75×75	118 Kč
S1096-ND	Knoflík kov (A55K, A55KM, A550K, A550KM, A56K)	DN78	153 Kč
S1113-ND	Knoflík kompletní bílý (A51B, A51BM, A54B, A54BM)	DN45	63 Kč

Příslušenství k vaničkovým sifonům

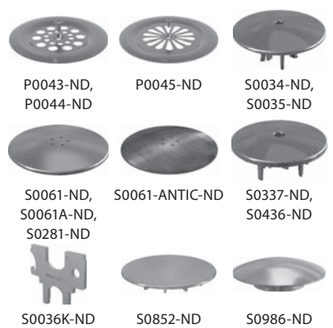

Obj. číslo	Popis	Rozměr mm	Cena
P0043-ND	Mřížka sifonu DN50 (A46)	DN72	38 Kč
P0044-ND	Mřížka sifonu DN60 (A46)	DN86	38 Kč
P0045-ND	Mřížka sifonu DN90	DN115	51 Kč
S0034-ND	Víko sifonu DN60 bílé	DN91	46 Kč
S0035-ND	Víko sifonu DN60 chrom	DN91	104 Kč
S0036K-ND	Univerzální klíč k vaničkovým sifonům a nap. ventilům, kov		173 Kč
S0061-ND	Víko DN90 kov	DN116	244 Kč
S0061-ANTIC-ND	Víko DN90 kov antic	DN116	546 Kč
S0061A-ND	Víko DN90 kov bílá	DN116	739 Kč
S0281-ND	Víko DN90 kov mat	DN116	268 Kč
S0337-ND	Víko sifonu DN50 chrom	DN71	104 Kč
S0436-ND	Víko sifonu DN50 bílé	DN71	46 Kč
S0852-ND	Víko DN90 chrom	DN116	153 Kč
S0986-ND	Zátka vanové a vaničkové CLICK/CLACK 6/4" kov	DN70	219 Kč

Vložka vrapová

Obj. číslo	Popis	Rozměr mm	Cena
M0023-ND	Vrapová vložka 45×58×25 (WC moduly)	DN58/25	28 Kč
S0221-ND	Redukce gumová 30×10 bílá	DN30/10	28 Kč
S0338-ND	Redukce DN45/32	DN45/32	28 Kč
Z0007-ND	Vložka vrapová DN60/40	DN60/40	28 Kč
Z0013-ND	Vložka vrapová DN50/32 bílá	DN50/32	28 Kč

AM112, AM112W

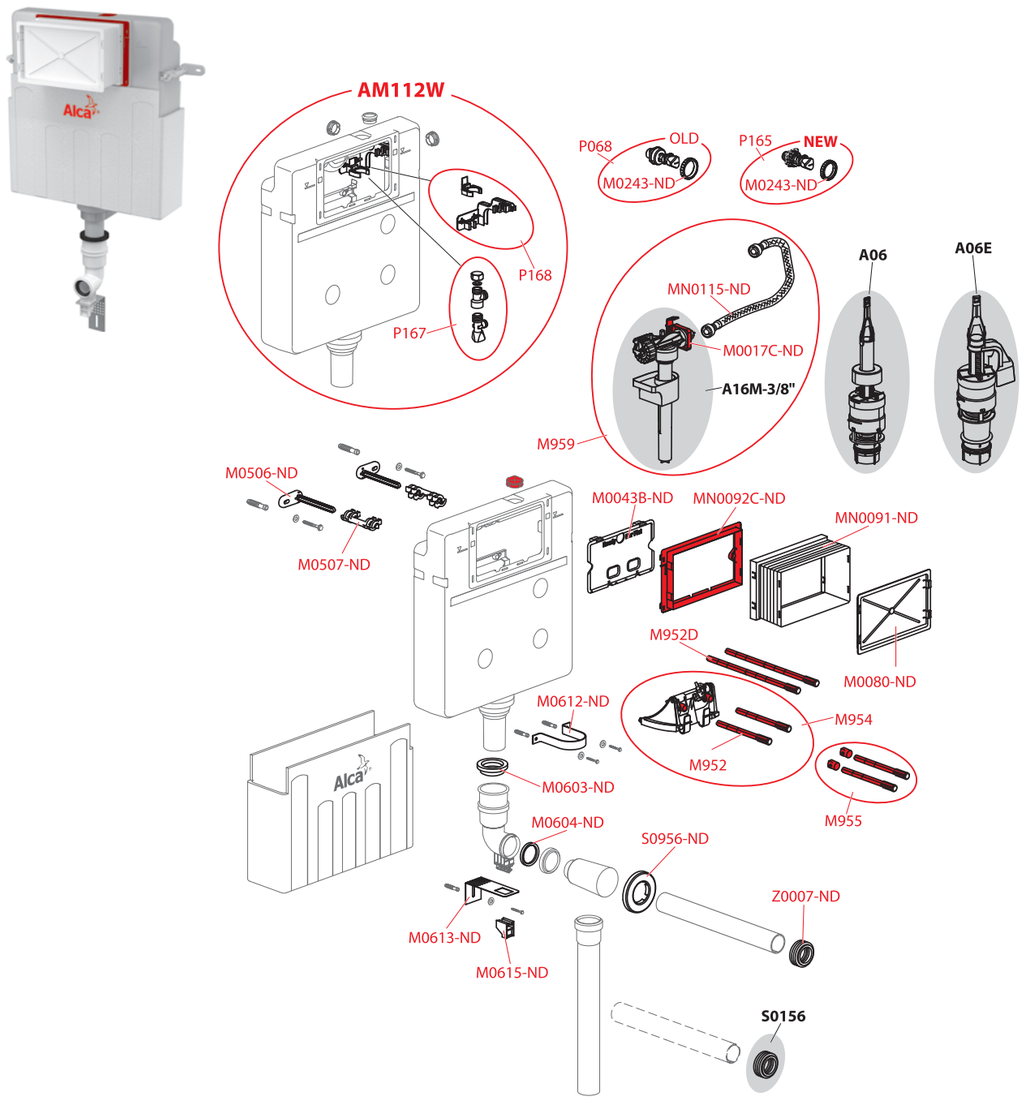

AM100/850, AM100/1000, AM100/1000E

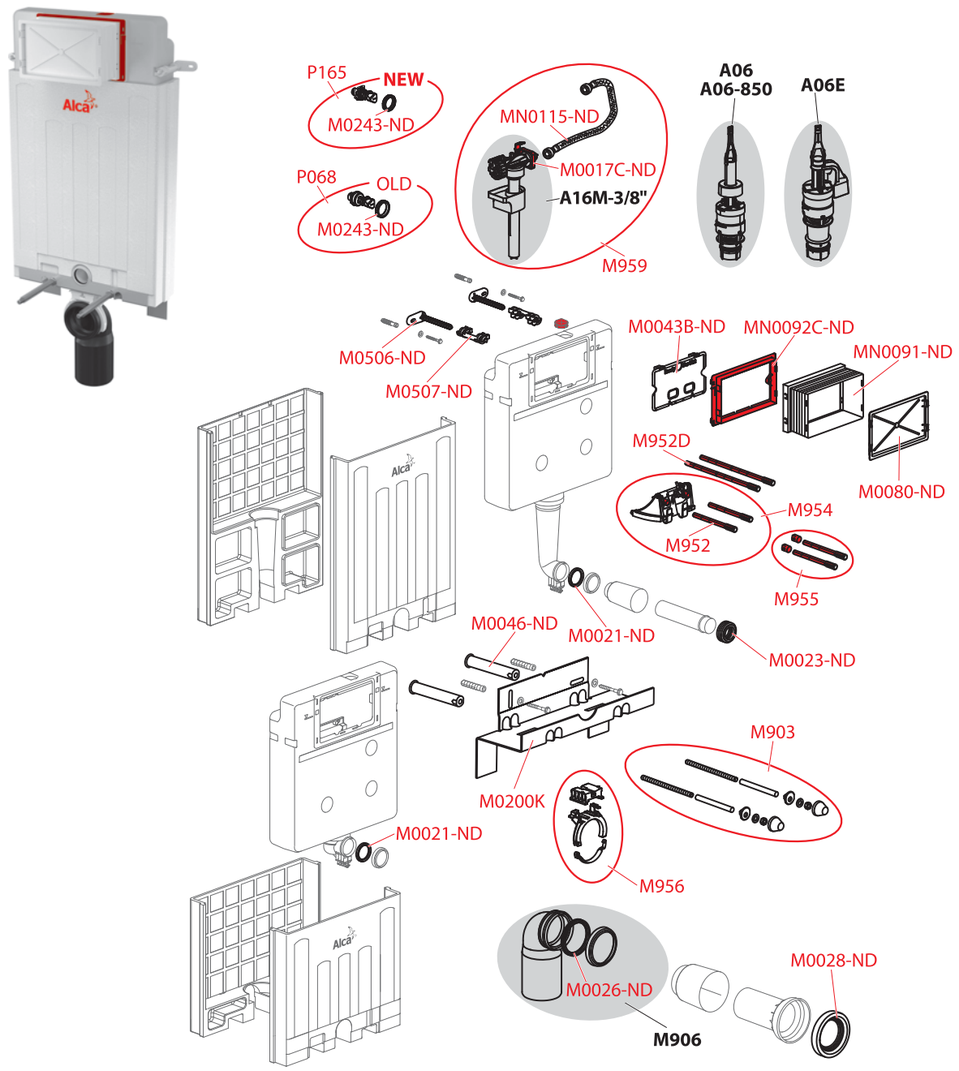

Obj. číslo	Popis	Cena
M0017C-ND	Držák nap. ventilu AM	11 Kč
M0043B-ND	Deska vnitřní	25 Kč
M0080-ND	Víko rukávu	35 Kč
M0243-ND	Matice držáku roháčku	14 Kč
M0506-ND	Opěrka závěsu nádržky	14 Kč
M0507-ND	Závěs nádržky	13 Kč
M0603-ND	Manžeta	35 Kč
M0604-ND	Těsnění přívodu	23 Kč
M0612-ND	Pásek děr. rovná 17/6,5	35 Kč
M0613-ND	Držák	39 Kč
M0615-ND	Zámek držáku	14 Kč
M952	Šroub mechanismu AM, 2 ks	19 Kč
M952D	Šroub mechanismu prodloužený AM, 2 ks	90 Kč
M954	Mechanismus kompletní AM	94 Kč

Obj. číslo	Popis	Cena
M955	Sada pro výměnu šroubů mechanismu AM	26 Kč
M959	Sada pro výměnu napouštěcího ventilu a hadičky pro modul AM	319 Kč
MN0091-ND	Rukáv rámečku	44 Kč
MN0092C-ND	Rámeček rukávu AM	29 Kč
MN0115-ND	Hadička s o-kroužkem pro modul AM	86 Kč
P068	Rohový ventil s držákem a maticí set	306 Kč
P165	Rohový ventil SCHELL s držákem a maticí	306 Kč
P167	Rohový ventil s T-kusem	389 Kč
P168	Set držáku rohového ventilu	99 Kč
S0006-ND	Rozeta DN40	19 Kč
S0956-ND	Rozeta DN40	19 Kč
Z0007-ND	Vložka vrapová DN60/40	28 Kč

Obj. číslo	Popis	Cena
M0017C-ND	Držák nap. ventilu AM	11 Kč
M0021-ND	Těsnění přívodu (WC moduly)	23 Kč
M0023-ND	Vrapová vložka 45×58×25 (WC moduly)	28 Kč
M0026-ND	Těsnění odpadu (WC moduly)	41 Kč
M0028-ND	Těsnění propojky	90 Kč
M0043B-ND	Deska vnitřní	25 Kč
M0046-ND	Trubka konzoly	63 Kč
M0080-ND	Víko rukávu	35 Kč
M0200K-ND	Konzole	330 Kč
M0243-ND	Matice držáku roháčku	14 Kč
M0506-ND	Opěrka závěsu nádržky	14 Kč
M0507-ND	Závěs nádržky	13 Kč
M903	Závitové tyče + přísl.	98 Kč

Obj. číslo	Popis	Cena
M952	Šroub mechanismu AM, 2 ks	19 Kč
M952D	Šroub mechanismu prodloužený AM, 2 ks	90 Kč
M954	Mechanismus kompletní AM	94 Kč
M955	Sada pro výměnu šroubů mechanismu AM	26 Kč
M956	Posuvný držák odpadu	98 Kč
M959	Sada pro výměnu napouštěcího ventilu a hadičky pro modul AM	319 Kč
MN0091-ND	Rukáv rámečku	44 Kč
MN0092C-ND	Rámeček rukávu AM	29 Kč
MN0115-ND	Hadička s o-kroužkem pro modul AM	86 Kč
P068	Rohový ventil s držákem a maticí set	306 Kč
P165	Rohový ventil SCHELL s držákem a maticí	306 Kč

AM115/1000, AM115/1000E, AM115/1000V

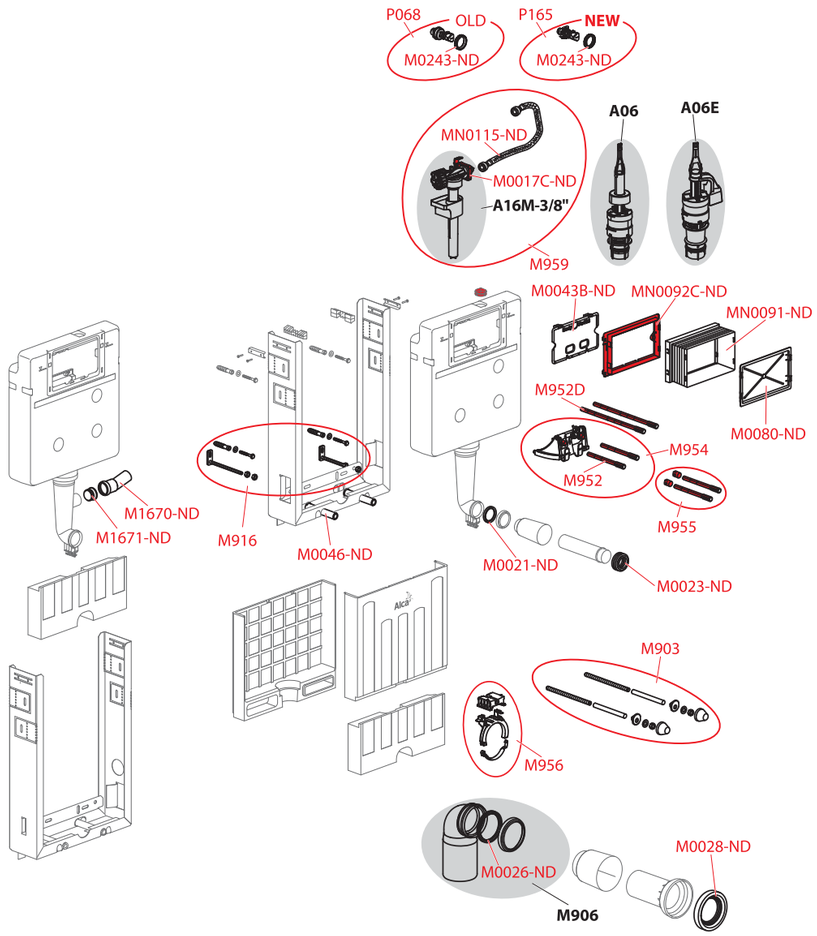

Obj. číslo	Popis	Cena
M0017C-ND	Držák nap. ventilu AM	11 Kč
M0021-ND	Těsnění přívodu (WC moduly)	23 Kč
M0023-ND	Vrapová vložka 45×58×25 (WC moduly)	28 Kč
M0026-ND	Těsnění odpadu (WC moduly)	41 Kč
M0028-ND	Těsnění propojky	90 Kč
M0043B-ND	Deska vnitřní	25 Kč
M0046-ND	Trubka konzoly	63 Kč
M0080-ND	Víko rukávu	35 Kč
M0243-ND	Matice držáku roháčku	14 Kč
M1670-ND	HT koleno 40/15	41 Kč
M1671-ND	Zátka otvoru	25 Kč
M903	Závitové tyče + přísl.	98 Kč
M916	Fixační set	256 Kč

Obj. číslo	Popis	Cena
M952	Šroub mechanismu AM, 2 ks	19 Kč
M952D	Šroub mechanismu prodloužený AM, 2 ks	90 Kč
M954	Mechanismus kompletní AM	94 Kč
M955	Sada pro výměnu šroubů mechanismu AM	26 Kč
M956	Posuvný držák odpadu	98 Kč
M959	Sada pro výměnu napouštěcího ventilu a hadičky pro modul AM	319 Kč
MN0091-ND	Rukáv rámečku	44 Kč
MN0092C-ND	Rámeček rukávu AM	29 Kč
MN0115-ND	Hadička s o-kroužkem pro modul AM	86 Kč
P068	Rohový ventil s držákem a maticí set	306 Kč
P165	Rohový ventil SCHELL s držákem a maticí	306 Kč

AM101/850, AM102/850, AM101/1000, AM101/1120, AM102/1000, AM102/1120, AM101/1120D, AM101/1120E, AM101/1120V, AM101/1120W, AM102/1120E, AM102/1120V

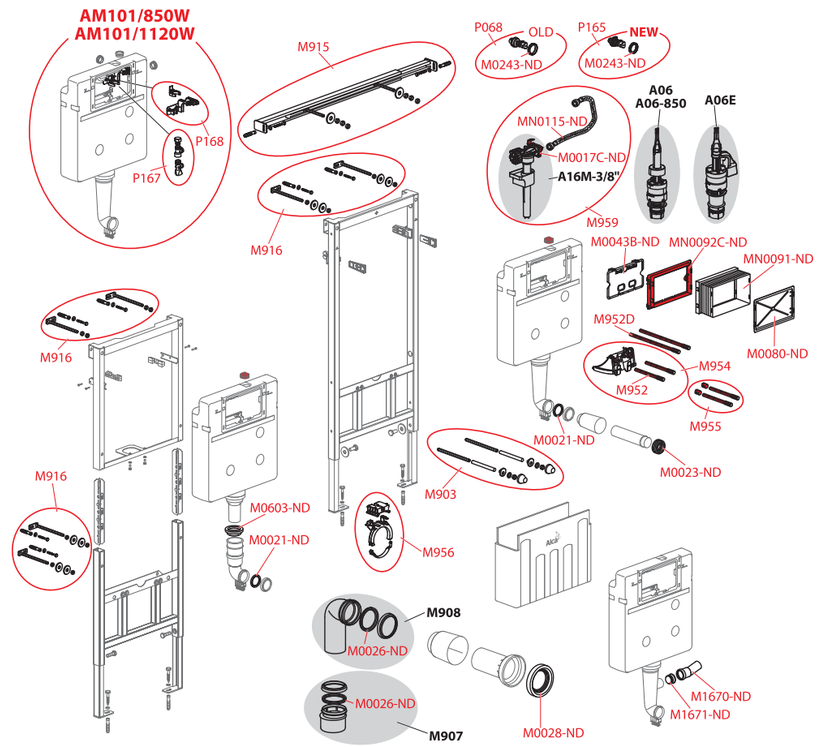

Obj. číslo	Popis	Cena
M0017C-ND	Držák nap. ventilu AM	11 Kč
M0021-ND	Těsnění přívodu (WC moduly)	23 Kč
M0023-ND	Vrapová vložka 45×58×25 (WC moduly)	28 Kč
M0026-ND	Těsnění odpadu (WC moduly)	41 Kč
M0028-ND	Těsnění propojky	90 Kč
M0043B-ND	Deska vnitřní	25 Kč
M0080-ND	Víko rukávu	35 Kč
M0243-ND	Matice držáku roháčku	14 Kč
M0603-ND	Manžeta	35 Kč
M1670-ND	HT koleno 40/15	41 Kč
M1671-ND	Zátka otvoru	25 Kč
M903	Závitové tyče + přísl.	98 Kč
M9030	Závitové tyče + přísl.	98 Kč
M915	Traverza kompletní	700 Kč
M916	Fixační set	256 Kč

Obj. číslo	Popis	Cena
M952	Šroub mechanismu AM, 2 ks	19 Kč
M952D	Šroub mechanismu prodloužený AM, 2 ks	90 Kč
M954	Mechanismus kompletní AM	94 Kč
M955	Sada pro výměnu šroubů mechanismu AM	26 Kč
M956	Posuvný držák odpadu	98 Kč
M959	Sada pro výměnu napouštěcího ventilu a hadičky pro modul AM	319 Kč
MN0091-ND	Rukáv rámečku	44 Kč
MN0092C-ND	Rámeček rukávu AM	29 Kč
MN0115-ND	Hadička s o-kroužkem pro modul AM	86 Kč
P068	Rohový ventil s držákem a maticí set	306 Kč
P165	Rohový ventil SCHELL s držákem a maticí	306 Kč
P167	Rohový ventil s T-kusem	389 Kč
P168	Set držáku rohového ventilu	99 Kč

AM116/1120

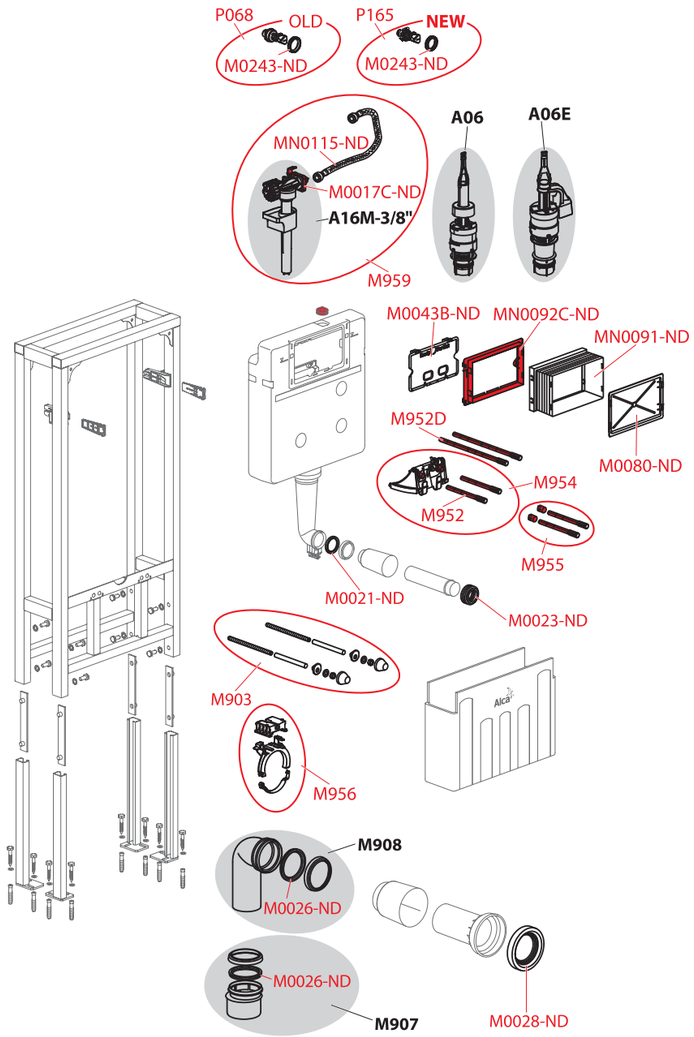

AM119/1000

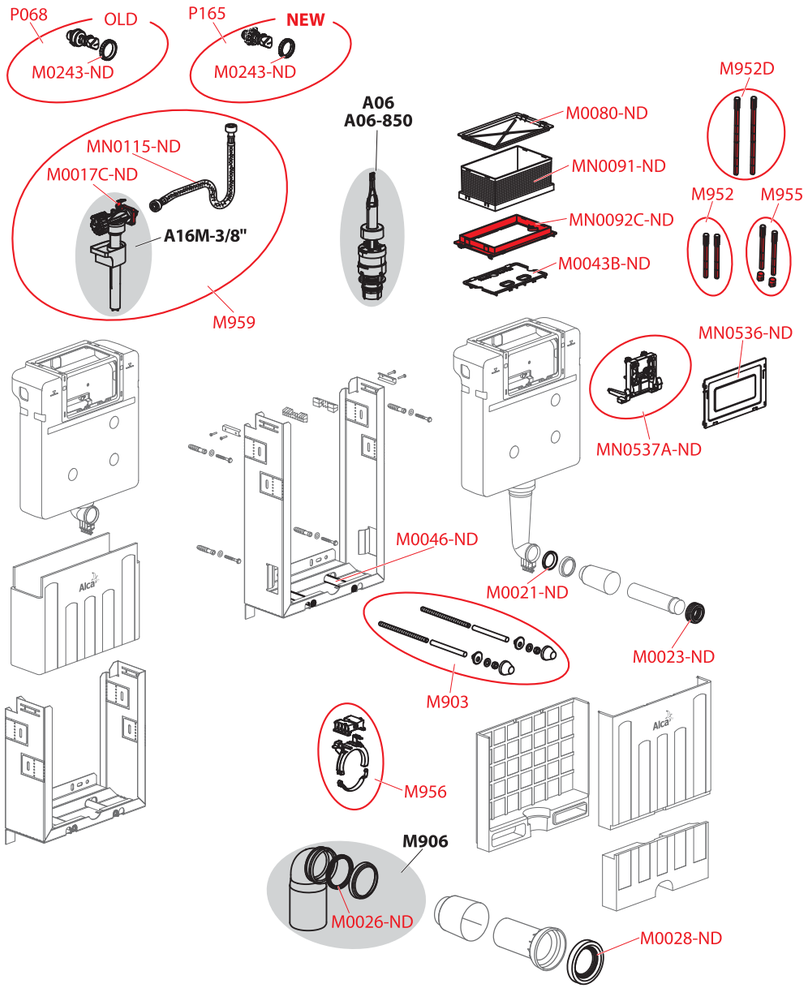

Obj. číslo	Popis	Cena
M0017C-ND	Držák nap. ventilu AM	11 Kč
M0021-ND	Těsnění přívodu (WC moduly)	23 Kč
M0023-ND	Vrapová vložka 45×58×25 (WC moduly)	28 Kč
M0026-ND	Těsnění odpadu (WC moduly)	41 Kč
M0028-ND	Těsnění propojky	90 Kč
M0043B-ND	Deska vnitřní	25 Kč
M0080-ND	Víko rukávu	35 Kč
M0243-ND	Matice držáku roháčku	14 Kč
M903	Závitové tyče + přísl.	98 Kč
M952	Šroub mechanismu AM, 2 ks	19 Kč
M952D	Šroub mechanismu prodloužený AM, 2 ks	90 Kč

Obj. číslo	Popis	Cena
M954	Mechanismus kompletní AM	94 Kč
M955	Sada pro výměnu šroubů mechanismu AM	26 Kč
M956	Posuvný držák odpadu	98 Kč
M959	Sada pro výměnu napouštěcího ventilu a hadičky pro modul AM	319 Kč
MN0091-ND	Rukáv rámečku	44 Kč
MN0092C-ND	Rámeček rukávu AM	29 Kč
MN0115-ND	Hadička s o-kroužkem pro modul AM	86 Kč
P068	Rohový ventil s držákem a maticí set	306 Kč
P165	Rohový ventil SCHELL s držákem a maticí	306 Kč

Obj. číslo	Popis	Cena
M0017C-ND	Držák nap. ventilu AM	11 Kč
M0021-ND	Těsnění přívodu (WC moduly)	23 Kč
M0023-ND	Vrapová vložka 45×58×25 (WC moduly)	28 Kč
M0026-ND	Těsnění odpadu (WC moduly)	41 Kč
M0028-ND	Těsnění propojky	90 Kč
M0043B-ND	Deska vnitřní	25 Kč
M0046-ND	Trubka konzoly	63 Kč
M0080-ND	Víko rukávu	35 Kč
M0243-ND	Matice držáku roháčku	14 Kč
M903	Závitové tyče + přísl.	98 Kč
M952	Šroub mechanismu AM, 2 ks	19 Kč
M952D	Šroub mechanismu prodloužený AM, 2 ks	90 Kč

Obj. číslo	Popis	Cena
M955	Sada pro výměnu šroubů mechanismu AM	26 Kč
M956	Posuvný držák odpadu	98 Kč
M959	Sada pro výměnu napouštěcího ventilu a hadičky pro modul AM	319 Kč
MN0091-ND	Rukáv rámečku	44 Kč
MN0092C-ND	Rámeček rukávu AM	29 Kč
MN0115-ND	Hadička s o-kroužkem pro modul AM	86 Kč
MN0536-ND	Kryt servisního otvoru pro AM118, AM119	45 Kč
MN0537A-ND	AM118, AM119 – mechanismus – nový	119 Kč
P068	Rohový ventil s držákem a maticí set	306 Kč
P165	Rohový ventil SCHELL s držákem a maticí	306 Kč

AM118/1000

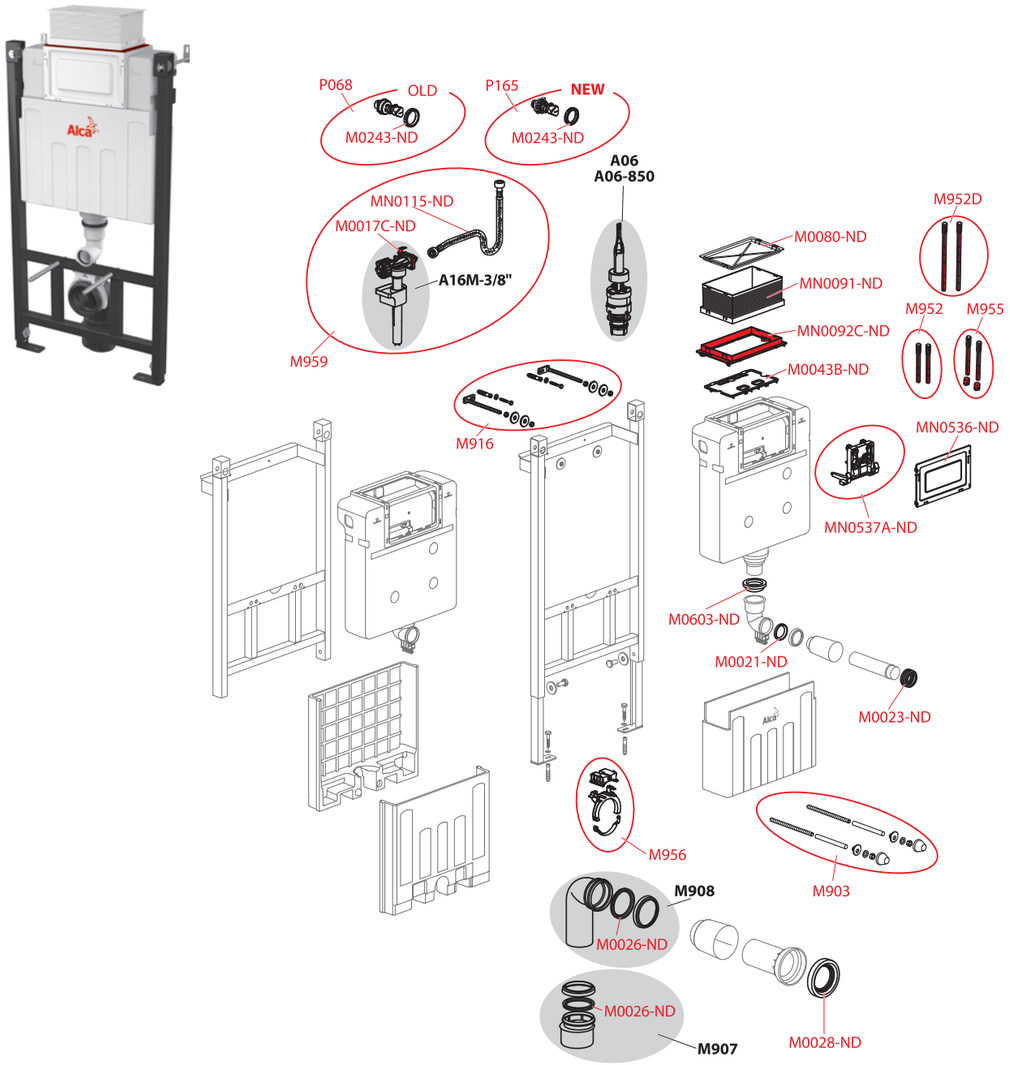

AM1112

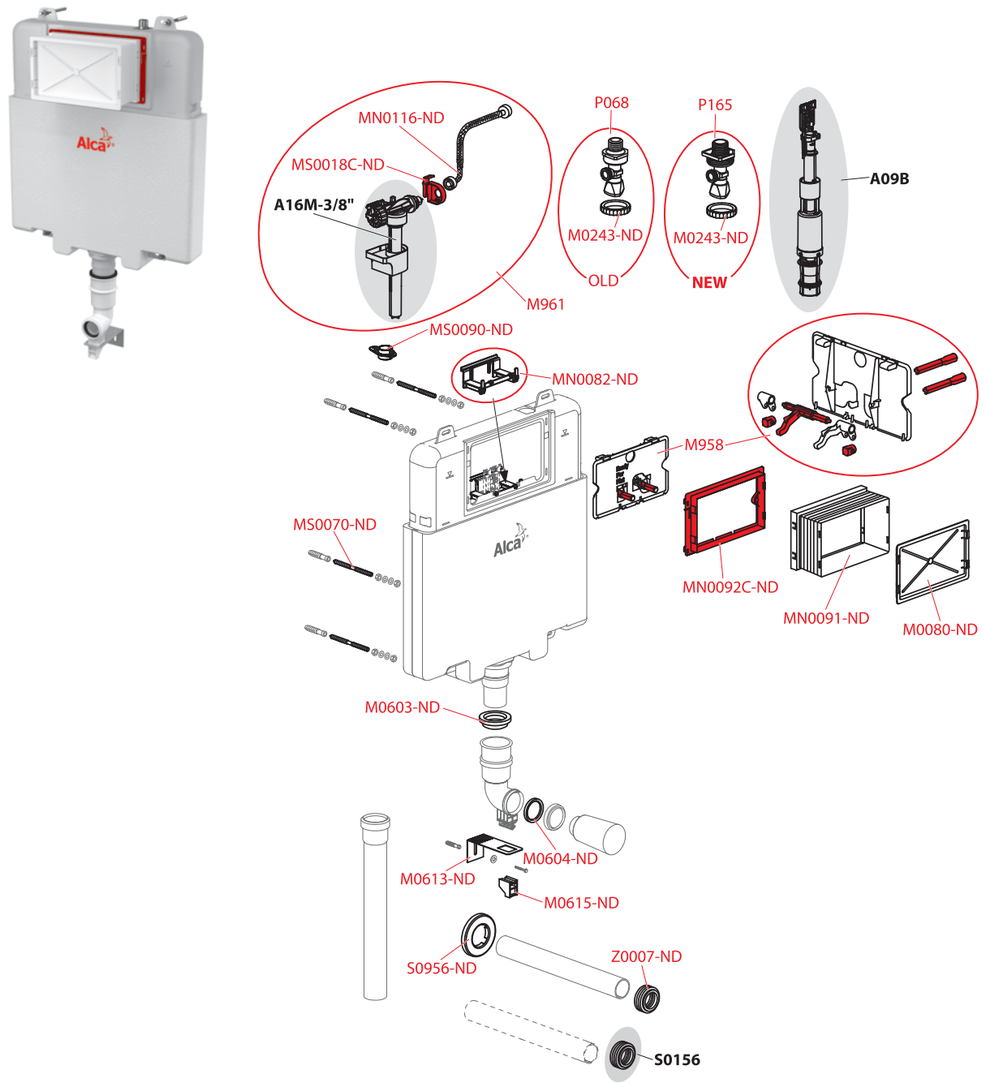

Obj. číslo	Popis	Cena
M0014-DLOUHÝ	Šroub mechanismu A100 prodloužený, 2 ks	90 Kč
M0017C-ND	Držák nap. ventilu AM	11 Kč
M0021-ND	Těsnění přívodu (WC moduly)	23 Kč
M0023-ND	Vrapová vložka 45×58×25 (WC moduly)	28 Kč
M0026-ND	Těsnění odpadu (WC moduly)	41 Kč
M0028-ND	Těsnění propojky	90 Kč
M0043B-ND	Deska vnitřní	25 Kč
M0080-ND	Víko rukávu	35 Kč
M0243-ND	Matice držáku roháčku	14 Kč
M0603-ND	Manžeta	35 Kč
M903	Závitové tyče + přísl.	98 Kč
M916	Fixační set	256 Kč
M952	Šroub mechanismu AM, 2 ks	19 Kč

Obj. číslo	Popis	Cena
M952D	Šroub mechanismu prodloužený AM, 2 ks	90 Kč
M955	Sada pro výměnu šroubů mechanismu AM	26 Kč
M956	Posuvný držák odpadu	98 Kč
M959	Sada pro výměnu napouštěcího ventilu a hadičky pro modul AM	319 Kč
MN0091-ND	Rukáv rámečku	44 Kč
MN0092C-ND	Rámeček rukávu AM	29 Kč
MN0115-ND	Hadička s o-kroužkem pro modul AM	86 Kč
MN0536-ND	Kryt servisního otvoru pro AM118, AM119	45 Kč
MN0537A-ND	AM118, AM119 – mechanismus – nový	119 Kč
P068	Rohový ventil s držákem a maticí set	306 Kč
P165	Rohový ventil SCHELL s držákem a maticí	306 Kč

Obj. číslo	Popis	Cena
M0080-ND	Víko rukávu	35 Kč
M0243-ND	Matice držáku roháčku	14 Kč
M0603-ND	Manžeta	35 Kč
M0604-ND	Těsnění přívodu	23 Kč
M0613-ND	Držák	39 Kč
M0615-ND	Zámek držáku	14 Kč
M958	Deska s mechanismem pro Slimmodul AM	109 Kč
M961	Sada pro výměnu napouštěcího ventilu a hadičky pro Slimmodul AM	341 Kč
MN0082-ND	Rozpěrka nádržky SLIM	44 Kč
MN0091-ND	Rukáv rámečku	44 Kč

Obj. číslo	Popis	Cena
MN0092C-ND	Rámeček rukávu AM	29 Kč
MN0116-ND	Hadička s o-kroužkem pro Slimmodul AM	114 Kč
MS0018C-ND	Držák napouštěcího ventilu pro Slimmodul AM	11 Kč
MS0070-ND	Kombi šroub M8×120 Zn	35 Kč
MS0090-ND	Rozpěrka napouštěcího ventilu – Slim	20 Kč
P068	Rohový ventil s držákem a maticí set	306 Kč
P165	Rohový ventil SCHELL s držákem a maticí	306 Kč
S0065-ND	Koleno pr. 40/50 – 45 st.	33 Kč
S0956-ND	Rozeta DN40	19 Kč
Z0007-ND	Vložka vrapová DN60/40	28 Kč

AM1115/1000

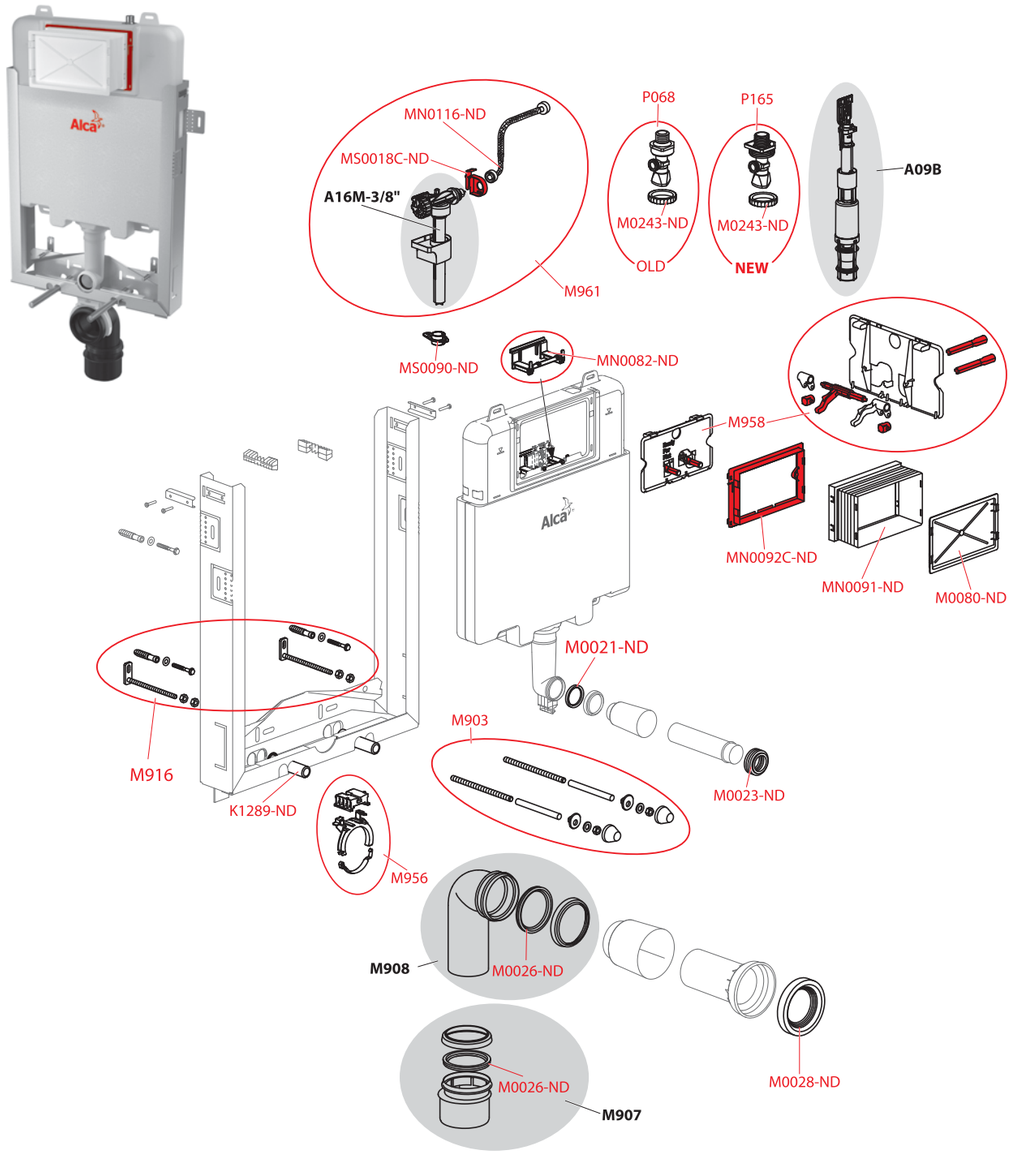

Obj. číslo	Popis	Cena
K1289-ND	Trubka konzoly	63 Kč
M0021-ND	Těsnění přívodu (WC moduly)	23 Kč
M0023-ND	Vrapová vložka 45×58×25 (WC moduly)	28 Kč
M0026-ND	Těsnění odpadu (WC moduly)	41 Kč
M0028-ND	Těsnění propojky	90 Kč
M0080-ND	Víko rukávu	35 Kč
M0243-ND	Matice držáku roháčku	14 Kč
M903	Závitové tyče + přísl.	98 Kč
M916	Fixační set	256 Kč
M956	Posuvný držák odpadu	98 Kč
M958	Deska s mechanismem pro Slimmodul AM	109 Kč

Obj. číslo	Popis	Cena
M961	Sada pro výměnu napouštěcího ventilu a hadičky pro Slimmodul AM	341 Kč
MN0082-ND	Rozpěrka nádržky SLIM	44 Kč
MN0091-ND	Rukáv rámečku	44 Kč
MN0092C-ND	Rámeček rukávu AM	29 Kč
MN0116-ND	Hadička s o-kroužkem pro Slimmodul AM	114 Kč
MS0018C-ND	Držák napouštěcího ventilu pro Slimmodul AM	11 Kč
MS0090-ND	Rozpěrka napoštěcího ventilu – Slim	20 Kč
P068	Rohový ventil s držákem a maticí set	306 Kč
P165	Rohový ventil SCHELL s držákem a maticí	306 Kč
S0065-ND	Koleno pr. 40/50 – 45 st.	33 Kč

AM1101/1200

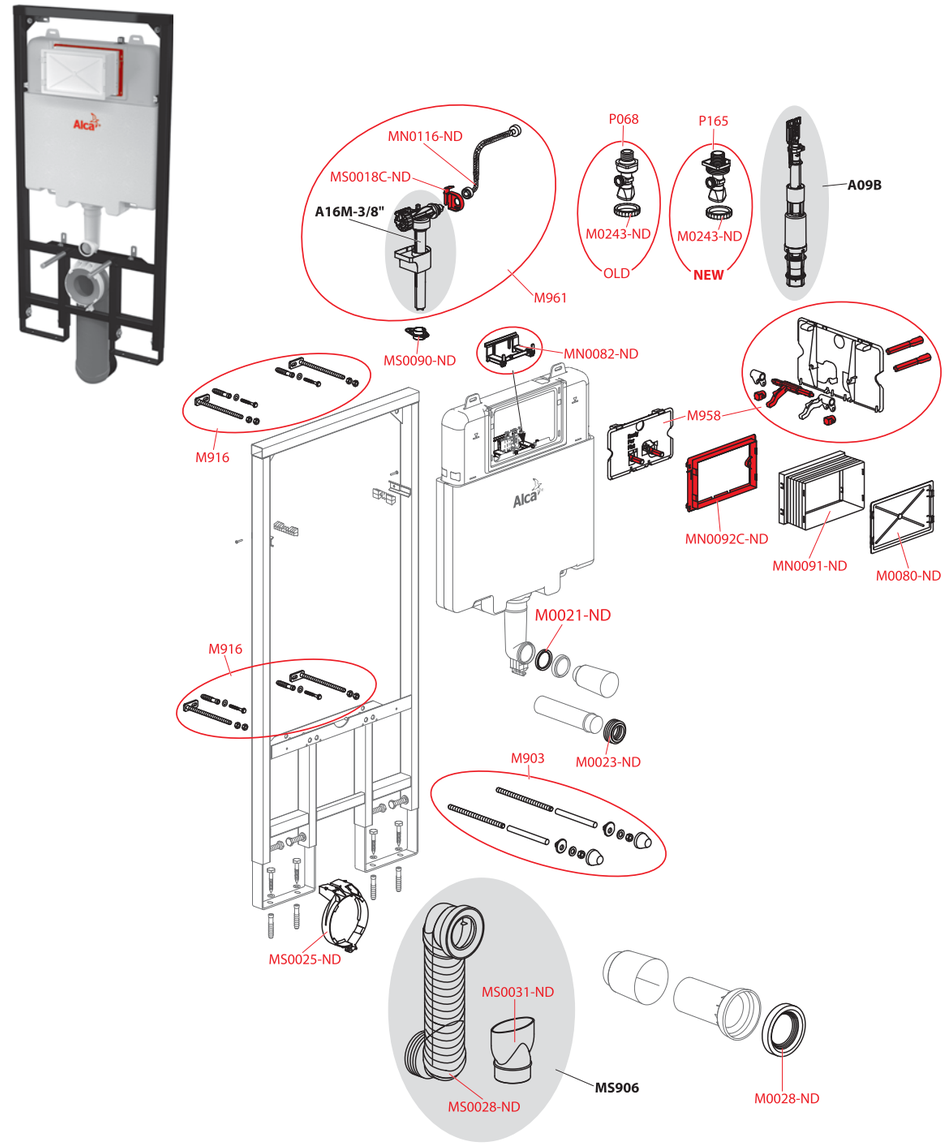

Obj. číslo	Popis	Cena
M0021-ND	Těsnění přívodu (WC moduly)	23 Kč
M0023-ND	Vrapová vložka 45×58×25 (WC moduly)	28 Kč
M0028-ND	Těsnění propojky	90 Kč
M0080-ND	Víko rukávu	35 Kč
M0243-ND	Matice držáku roháčku	14 Kč
M903	Závitové tyče + přísl.	98 Kč
M916	Fixační set	256 Kč
M958	Deska s mechanismem pro Slimmodul AM	109 Kč
M961	Sada pro výměnu napouštěcího ventilu a hadičky pro Slimmodul AM	341 Kč
MN0082-ND	Rozpěrka nádržky SLIM	44 Kč
MN0091-ND	Rukáv rámečku	44 Kč
MN0092C-ND	Rámeček rukávu AM	29 Kč

Obj. číslo	Popis	Cena
MN0116-ND	Hadička s o-kroužkem pro Slimmodul AM	114 Kč
MS0018C-ND	Držák napouštěcího ventilu pro Slimmodul AM	11 Kč
MS0025-ND	Držák odpadu – SLIM	49 Kč
MS0028-ND	Koleno SLIM spodní	113 Kč
MS0031-ND	Redukce SLIM	117 Kč
MS0090-ND	Rozpěrka napoštěcího ventilu – Slim	20 Kč
P068	Rohový ventil s držákem a maticí set	306 Kč
P165	Rohový ventil SCHELL s držákem a maticí	306 Kč
S0030-ND	Těsnění 80×49×2 (vaničkové sifony A46, A47B, A47CR)	13 Kč
S0036K-ND	Univerzální klíč k vaničkovým sifonům a nap. ventilům, kov	173 Kč
S0065-ND	Koleno pr. 40/50 – 45 st.	33 Kč

A112

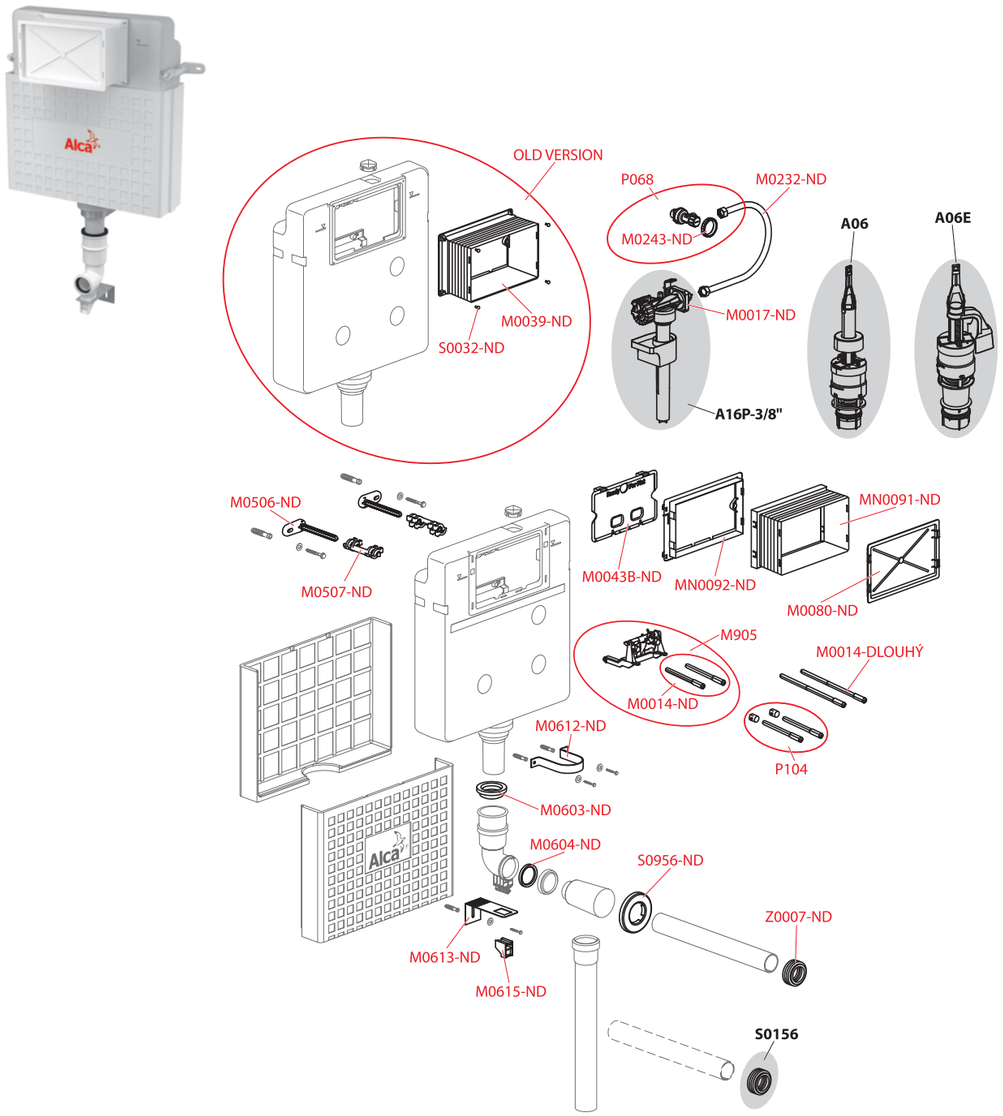

Obj. číslo	Popis	Cena
M0014-DLOUHÝ	Šroub mechanismu A100 prodloužený, 2 ks	90 Kč
M0014-ND	Šroub mechanismu 2 ks - náhrada M952	19 Kč
M0017-ND	Držák nap. ventilu	10 Kč
M0039-ND	Rukáv	44 Kč
M0043B-ND	Deska vnitřní	25 Kč
M0080-ND	Víko rukávu	35 Kč
M0232-ND	Hadička flexi nylon 3/8"–3/8"×400	59 Kč
M0243-ND	Matice držáku roháčku	14 Kč
M0506-ND	Opěrka závěsu nádržky	14 Kč
M0507-ND	Závěs nádržky	13 Kč
M0603-ND	Manžeta	35 Kč
M0604-ND	Těsnění přívodu	23 Kč

Obj. číslo	Popis	Cena
M0612-ND	Pásek děr. rovná 17/6,5	35 Kč
M0613-ND	Držák	39 Kč
M0615-ND	Zámek držáku	14 Kč
M905	Mechanizmus kompletní	84 Kč
MN0091-ND	Rukáv rámečku	44 Kč
MN0092-ND	Rámeček rukávu	28 Kč
P068	Rohový ventil s držákem a maticí set	306 Kč
P104	Sada pro výměnu šroubů mechanismu	20 Kč
S0032-ND	Šroub do plechu 4,2×16 DIN 7983 A2	3 Kč
S0956-ND	Rozeta DN40	19 Kč
Z0007-ND	Vložka vrapová DN60/40	28 Kč

A100/850, A100/1000, A100/1000E

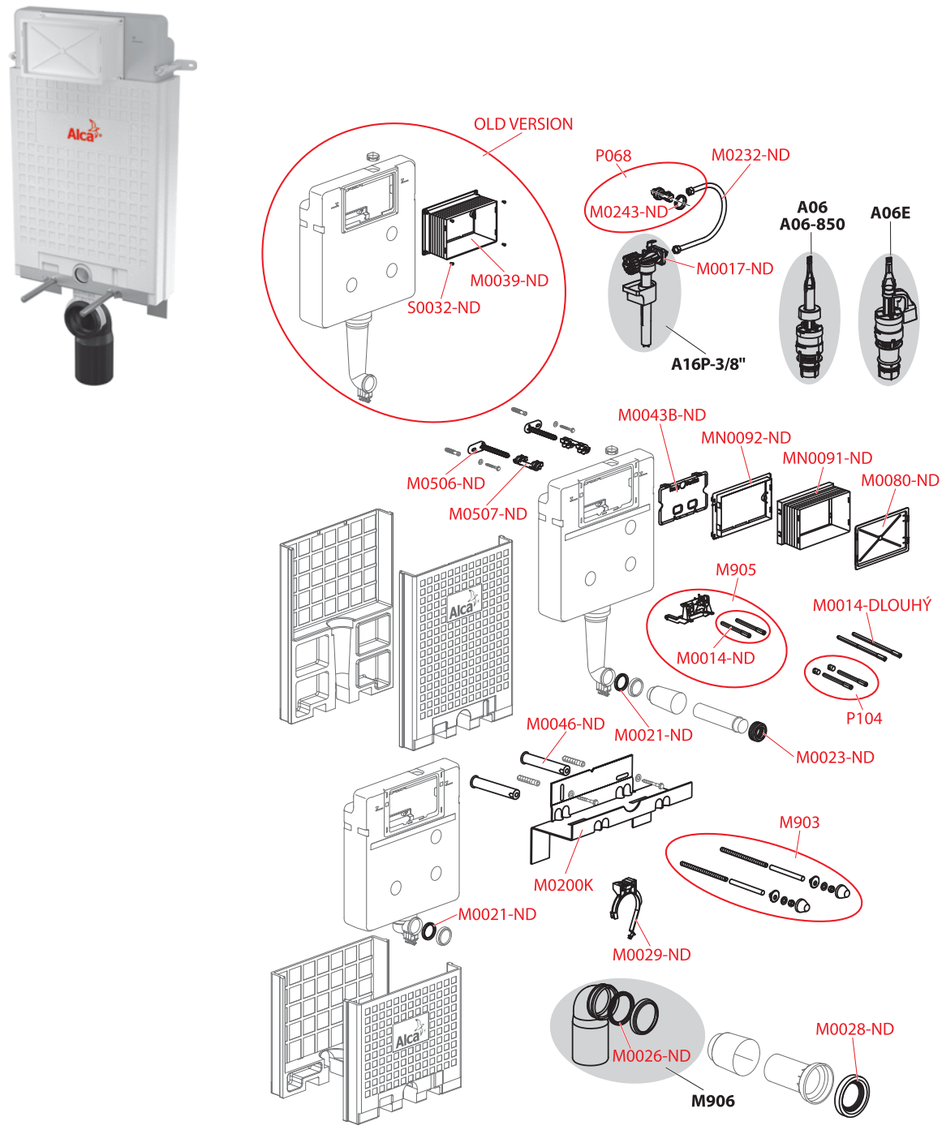

Obj. číslo	Popis	Cena
M0014-DLOUHÝ	Šroub mechanismu A100 prodloužený, 2 ks	90 Kč
M0014-ND	Šroub mechanismu 2 ks - náhrada M952	19 Kč
M0017-ND	Držák nap. ventilu	10 Kč
M0021-ND	Těsnění přívodu (WC moduly)	23 Kč
M0023-ND	Vrapová vložka 45×58×25 (WC moduly)	28 Kč
M0026-ND	Těsnění odpadu (WC moduly)	41 Kč
M0028-ND	Těsnění propojky	90 Kč
M0029-ND	Držák odpadu	49 Kč
M0039-ND	Rukáv	44 Kč
M0043B-ND	Deska vnitřní	25 Kč
M0046-ND	Trubka konzoly	63 Kč
M0080-ND	Víko rukávu	35 Kč

Obj. číslo	Popis	Cena
M0200K-ND	Konzole	330 Kč
M0232-ND	Hadička flexi nylon 3/8"–3/8"×400	59 Kč
M0243-ND	Matice držáku roháčku	14 Kč
M0506-ND	Opěrka závěsu nádržky	14 Kč
M0507-ND	Závěs nádržky	13 Kč
M903	Závitové tyče + přísl.	98 Kč
M905	Mechanizmus kompletní	84 Kč
MN0091-ND	Rukáv rámečku	44 Kč
MN0092-ND	Rámeček rukávu	28 Kč
P068	Rohový ventil s držákem a maticí set	306 Kč
P104	Sada pro výměnu šroubů mechanismu	20 Kč
S0032-ND	Šroub do plechu 4,2×16 DIN 7983 A2	3 Kč

A115/1000, A115/1000E, A115/1000V

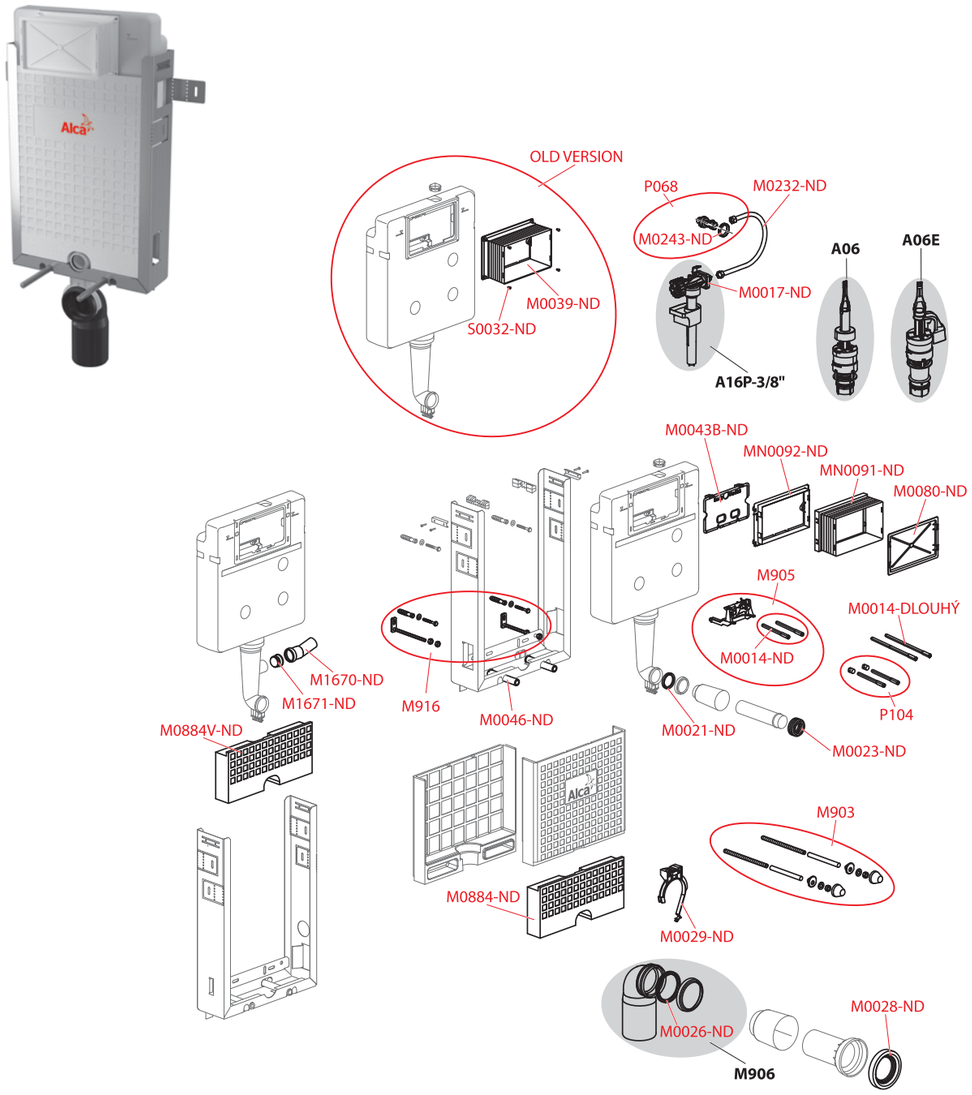

Obj. číslo	Popis	Cena
M0014-DLOUHÝ	Šroub mechanismu A100 prodloužený, 2 ks	90 Kč
M0014-ND	Šroub mechanismu 2 ks - náhrada M952	19 Kč
M0017-ND	Držák nap. ventilu	10 Kč
M0021-ND	Těsnění přívodu (WC moduly)	23 Kč
M0023-ND	Vrapová vložka 45×58×25 (WC moduly)	28 Kč
M0026-ND	Těsnění odpadu (WC moduly)	41 Kč
M0028-ND	Těsnění propojky	90 Kč
M0029-ND	Držák odpadu	49 Kč
M0039-ND	Rukáv	44 Kč
M0043B-ND	Deska vnitřní	25 Kč
M0046-ND	Trubka konzoly	63 Kč
M0080-ND	Víko rukávu	35 Kč
M0232-ND	Hadička flexi nylon 3/8"–3/8"×400	59 Kč

Obj. číslo	Popis	Cena
M0243-ND	Matice držáku roháčku	14 Kč
M0884-ND	Polyst. izolace A115 spodní	244 Kč
M0884V-ND	Polyst. izolace A115V spodní	286 Kč
M1670-ND	HT koleno 40/15	41 Kč
M1671-ND	Zátka otvoru	25 Kč
M903	Závitové tyče + přísl.	98 Kč
M905	Mechanizmus kompletní	84 Kč
M916	Fixační set	256 Kč
MN0091-ND	Rukáv rámečku	44 Kč
MN0092-ND	Rámeček rukávu	28 Kč
P068	Rohový ventil s držákem a maticí set	306 Kč
P104	Sada pro výměnu šroubů mechanismu	20 Kč
S0032-ND	Šroub do plechu 4,2×16 DIN 7983 A2	3 Kč

A101/850, A102/850, A101/1000, A101/1200, A102/1000, A102/1200, A101/1200D, A101/1200E, A101/1200V, A102/1200E, A102/1200V

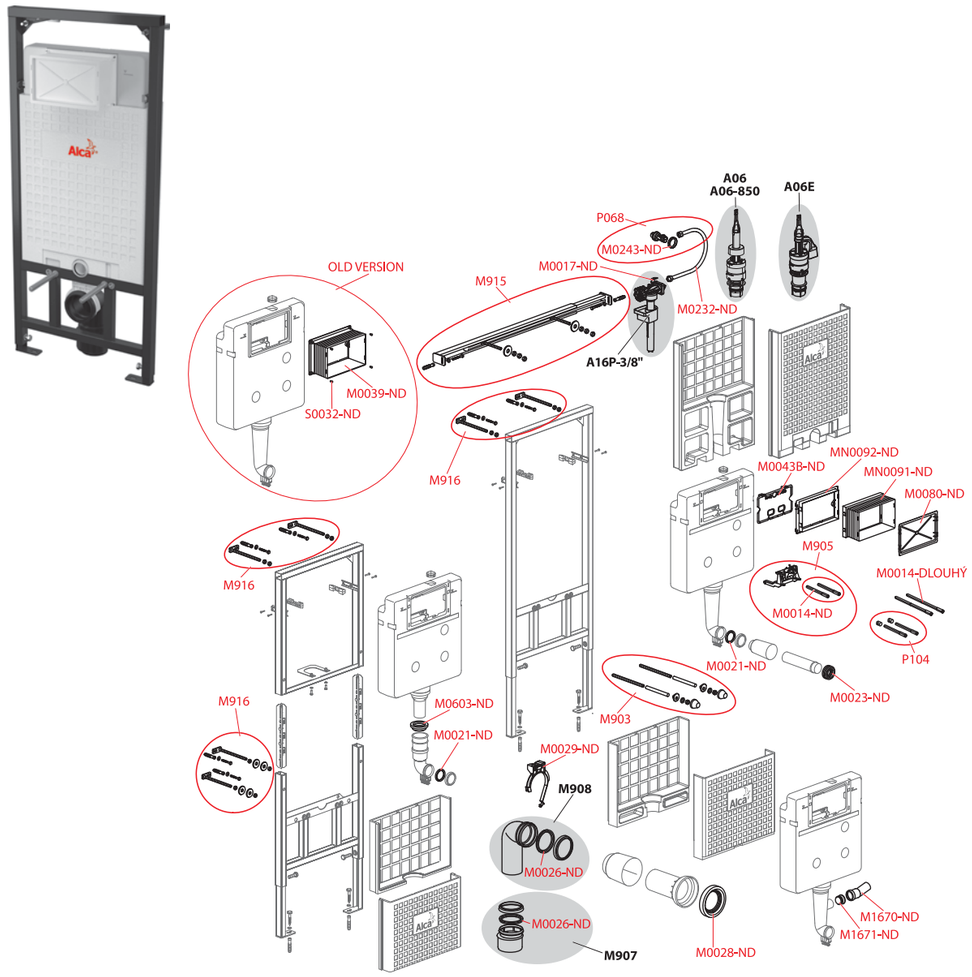

Obj. číslo	Popis	Cena
M0014-DLOUHÝ	Šroub mechanismu A100 prodloužený, 2 ks	90 Kč
M0014-ND	Šroub mechanismu 2 ks - náhrada M952	19 Kč
M0017-ND	Držák nap. ventilu	10 Kč
M0021-ND	Těsnění přívodu (WC moduly)	23 Kč
M0023-ND	Vrapová vložka 45×58×25 (WC moduly)	28 Kč
M0026-ND	Těsnění odpadu (WC moduly)	41 Kč
M0028-ND	Těsnění propojky	90 Kč
M0029-ND	Držák odpadu	49 Kč
M0039-ND	Rukáv	44 Kč
M0043B-ND	Deska vnitřní	25 Kč
M0080-ND	Víko rukávu	35 Kč
M0232-ND	Hadička flexi nylon 3/8"–3/8"×400	59 Kč
M0243-ND	Matice držáku roháčku	14 Kč

Obj. číslo	Popis	Cena
M0603-ND	Manžeta	35 Kč
M1670-ND	HT koleno 40/15	41 Kč
M1671-ND	Zátka otvoru	25 Kč
M903	Závitové tyče + přísl.	98 Kč
M905	Mechanizmus kompletní	84 Kč
M915	Traverza kompletní	700 Kč
M916	Fixační set	256 Kč
MN0091-ND	Rukáv rámečku	44 Kč
MN0092-ND	Rámeček rukávu	28 Kč
P068	Rohový ventil s držákem a maticí set	306 Kč
P104	Sada pro výměnu šroubů mechanismu	20 Kč
S0032-ND	Šroub do plechu 4,2×16 DIN 7983 A2	3 Kč

A116/1200

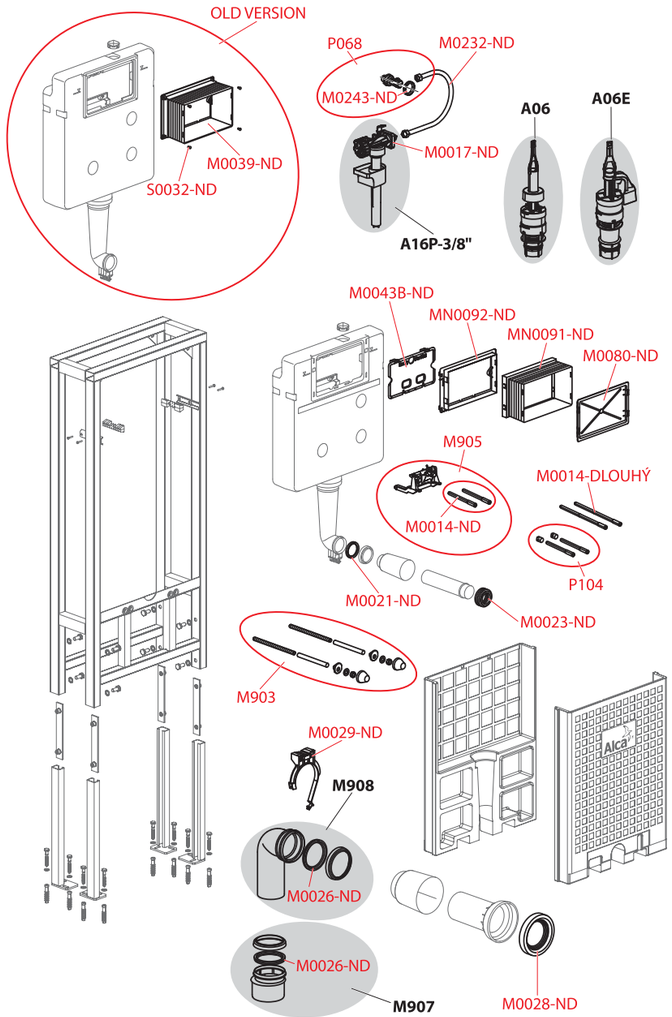

A1112B

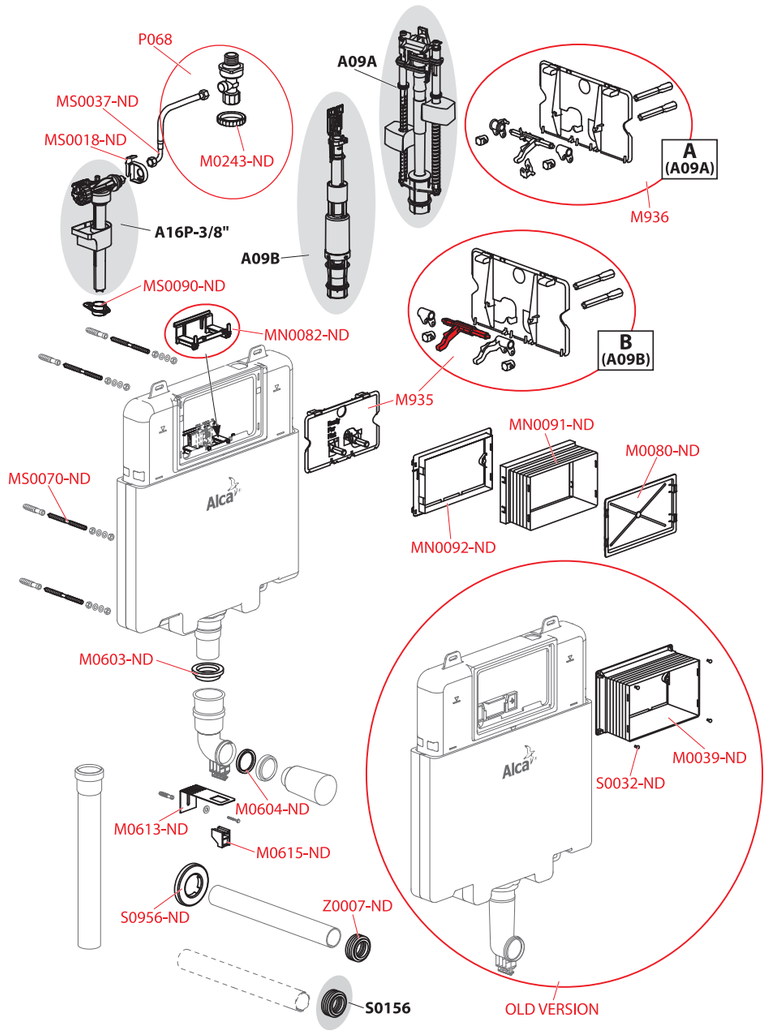

Obj. číslo	Popis	Cena
M0014-DLOUHÝ	Šroub mechanismu A100 prodloužený, 2 ks	90 Kč
M0014-ND	Šroub mechanismu 2 ks - náhrada M952	19 Kč
M0017-ND	Držák nap. ventilu	10 Kč
M0021-ND	Těsnění přívodu (WC moduly)	23 Kč
M0023-ND	Vrapová vložka 45×58×25 (WC moduly)	28 Kč
M0026-ND	Těsnění odpadu (WC moduly)	41 Kč
M0028-ND	Těsnění propojky	90 Kč
M0029-ND	Držák odpadu	49 Kč
M0039-ND	Rukáv	44 Kč
M0043B-ND	Deska vnitřní	25 Kč

Obj. číslo	Popis	Cena
M0080-ND	Víko rukávu	35 Kč
M0232-ND	Hadička flexi nylon 3/8"–3/8"×400	59 Kč
M0243-ND	Matice držáku roháčku	14 Kč
M903	Závitové tyče + přísl.	98 Kč
M905	Mechanizmus kompletní	84 Kč
MN0091-ND	Rukáv rámečku	44 Kč
MN0092-ND	Rámeček rukávu	28 Kč
P068	Rohový ventil s držákem a maticí set	306 Kč
P104	Sada pro výměnu šroubů mechanismu	20 Kč
S0032-ND	Šroub do plechu 4,2×16 DIN 7983 A2	3 Kč

Obj. číslo	Popis	Cena
M0039-ND	Rukáv	44 Kč
M0080-ND	Víko rukávu	35 Kč
M0243-ND	Matice držáku roháčku	14 Kč
M0603-ND	Manžeta	35 Kč
M0604-ND	Těsnění přívodu	23 Kč
M0613-ND	Držák	39 Kč
M0615-ND	Zámek držáku	14 Kč
M935	Deska pro moduly B	109 Kč
M936	Deska pro moduly A	109 Kč
MN0082-ND	Rozpěrka nádržky SLIM	44 Kč

Obj. číslo	Popis	Cena
MN0091-ND	Rukáv rámečku	44 Kč
MN0092-ND	Rámeček rukávu	28 Kč
MS0018-ND	Držák NV – SLIM	10 Kč
MS0037-ND	Hadička 26 cm 3/8"×3/8" modrá s kolínkem	83 Kč
MS0070-ND	Kombi šroub M8×120 Zn	35 Kč
MS0090-ND	Rozpěrka napoštěcího ventilu – Slim	20 Kč
P068	Rohový ventil s držákem a maticí set	306 Kč
S0032-ND	Šroub do plechu 4,2×16 DIN 7983 A2	3 Kč
S0956-ND	Rozeta DN40	19 Kč
Z0007-ND	Vložka vrapová DN60/40	28 Kč

A1115/1000, A1115B/1000

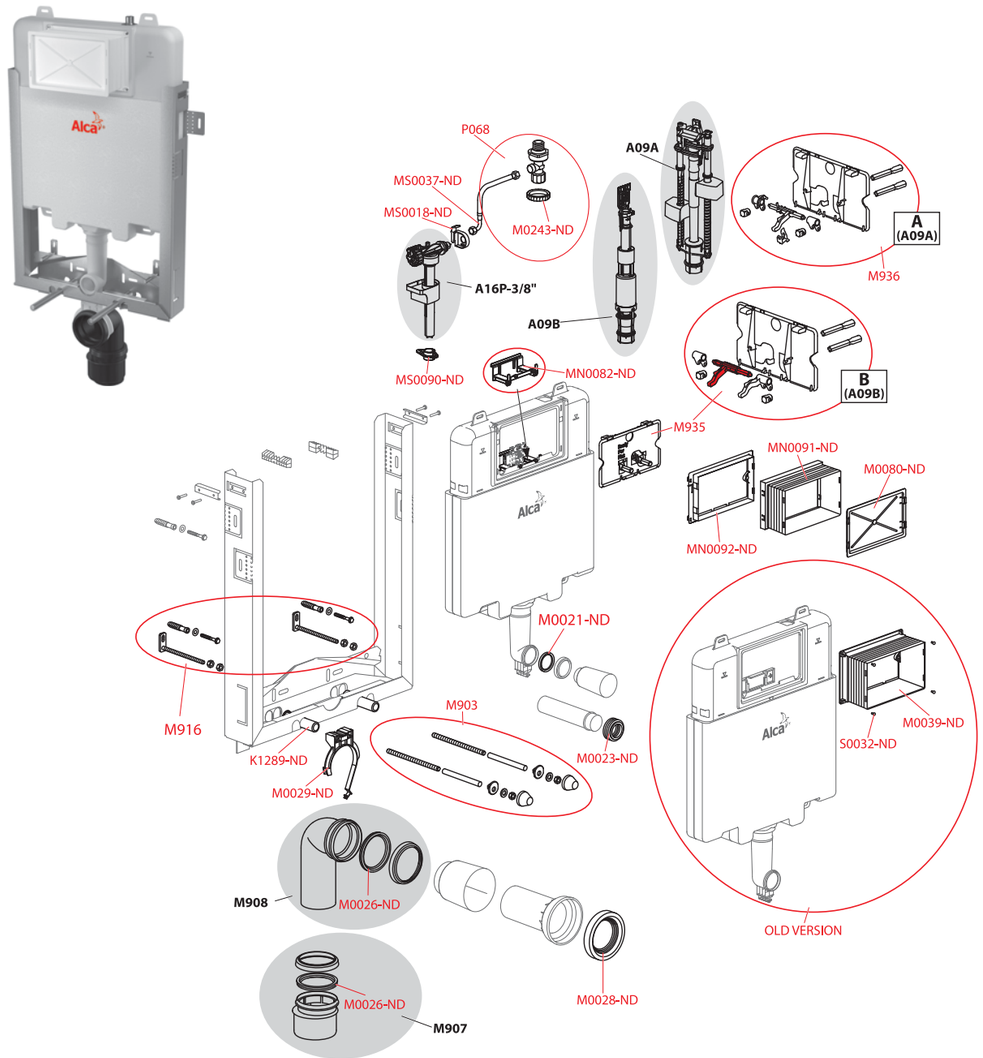

A1101/1200, A1101B/1200

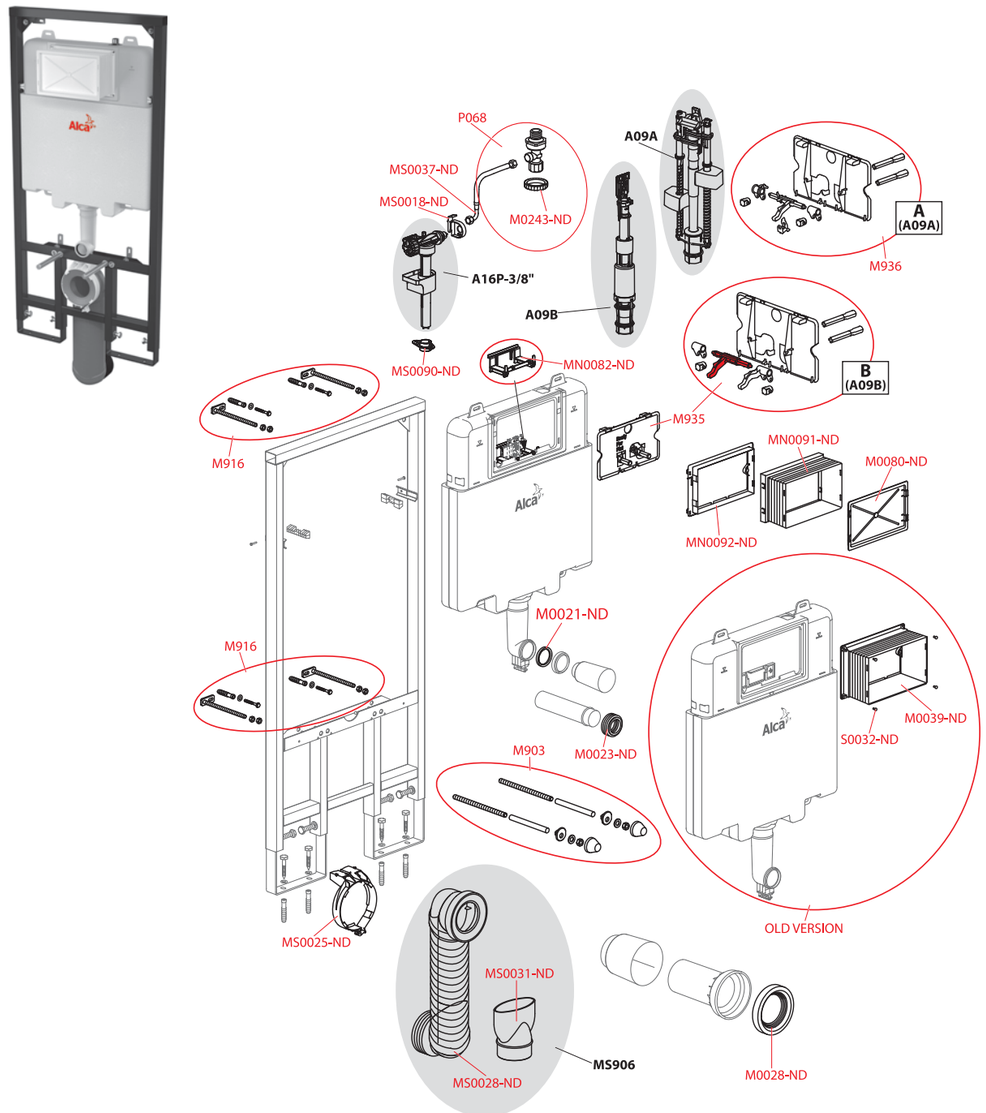

Obj. číslo	Popis	Cena
K1289-ND	Trubka konzoly	63 Kč
M0021-ND	Těsnění přívodu (WC moduly)	23 Kč
M0023-ND	Vrapová vložka 45×58×25 (WC moduly)	28 Kč
M0026-ND	Těsnění odpadu (WC moduly)	41 Kč
M0028-ND	Těsnění propojky	90 Kč
M0029-ND	Držák odpadu	49 Kč
M0039-ND	Rukáv	44 Kč
M0080-ND	Víko rukávu	35 Kč
M0243-ND	Matice držáku roháčku	14 Kč
M903	Závitové tyče + přísl.	98 Kč
M916	Fixační set	256 Kč

Obj. číslo	Popis	Cena
M935	Deska pro moduly B	109 Kč
M936	Deska pro moduly A	109 Kč
MN0082-ND	Rozpěrka nádržky SLIM	44 Kč
MN0091-ND	Rukáv rámečku	44 Kč
MN0092-ND	Rámeček rukávu	28 Kč
MS0018-ND	Držák NV – SLIM	10 Kč
MS0037-ND	Hadička 26 cm 3/8"×3/8" modrá s kolínkem	83 Kč
MS0090-ND	Rozpěrka napoštěcího ventilu – Slim	20 Kč
P068	Rohový ventil s držákem a maticí set	306 Kč
S0032-ND	Šroub do plechu 4,2×16 DIN 7983 A2	3 Kč
S0065-ND	Koleno pr. 40/50 – 45 st.	33 Kč

Obj. číslo	Popis	Cena
M0021-ND	Těsnění přívodu (WC moduly)	23 Kč
M0023-ND	Vrapová vložka 45×58×25 (WC moduly)	28 Kč
M0026-ND	Těsnění odpadu (WC moduly)	41 Kč
M0028-ND	Těsnění propojky	90 Kč
M0039-ND	Rukáv	44 Kč
M0080-ND	Víko rukávu	35 Kč
M0243-ND	Matice držáku roháčku	14 Kč
M903	Závitové tyče + přísl.	98 Kč
M916	Fixační set	256 Kč
M935	Deska pro moduly B	109 Kč
M936	Deska pro moduly A	109 Kč
MN0082-ND	Rozpěrka nádržky SLIM	44 Kč

Obj. číslo	Popis	Cena
MN0091-ND	Rukáv rámečku	44 Kč
MN0092-ND	Rámeček rukávu	28 Kč
MS0018-ND	Držák NV – SLIM	10 Kč
MS0025-ND	Držák odpadu – SLIM	49 Kč
MS0037-ND	Hadička 26 cm 3/8"×3/8" modrá s kolínkem	83 Kč
MS0059-ND	Deska vnitřní kompletní ND	90 Kč
MS0090-ND	Rozpěrka napoštěcího ventilu – Slim	20 Kč
P068	Rohový ventil s držákem a maticí set	306 Kč
S0032-ND	Šroub do plechu 4,2×16 DIN 7983 A2	3 Kč
S0036K-ND	Univerzální klíč k vaničkovým sifonům a nap. ventilům, kov	173 Kč

A108F

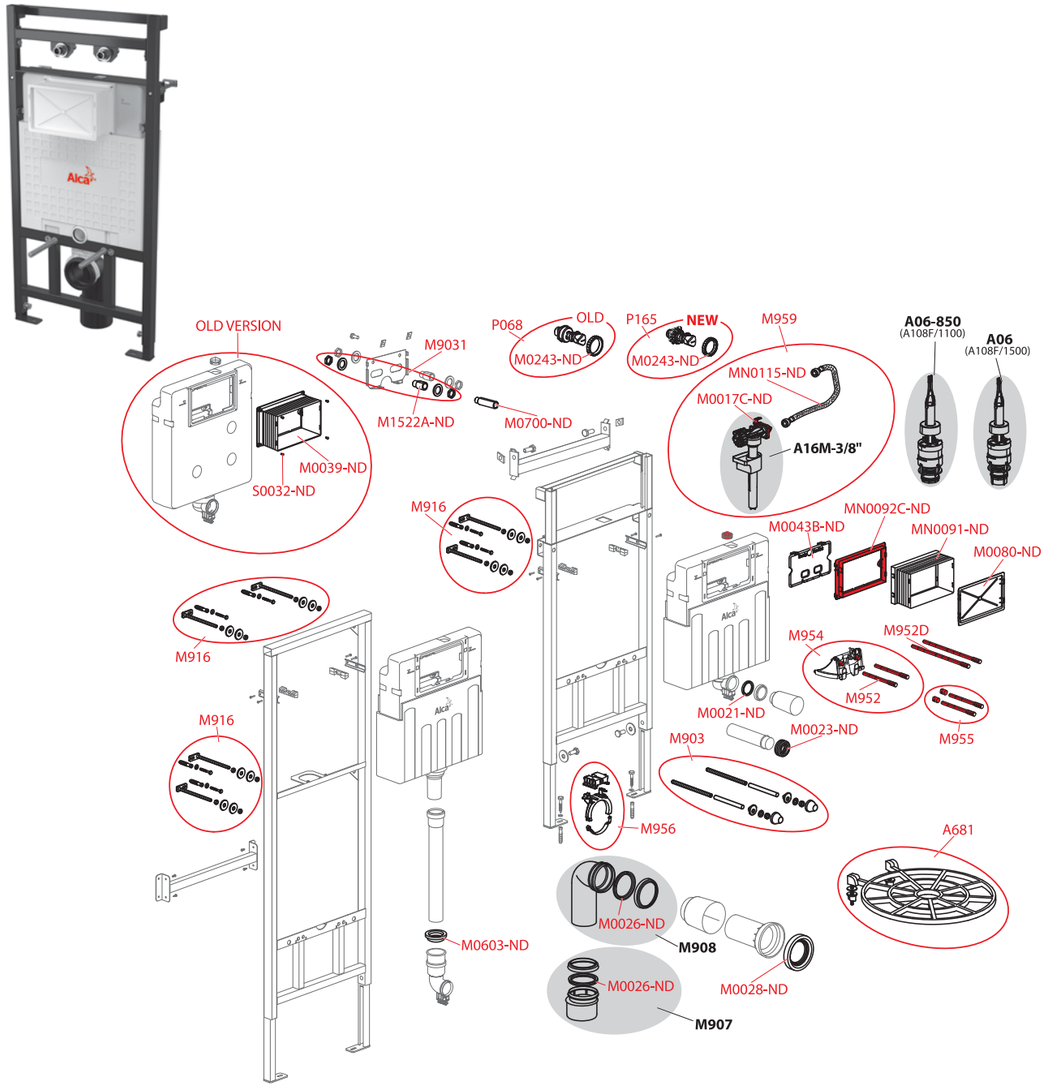

Obj. číslo	Popis	Cena
A681	Mřížka na výlevku	275 Kč
M0017C-ND	Držák nap. ventilu AM	11 Kč
M0021-ND	Těsnění přívodu (WC moduly)	23 Kč
M0023-ND	Vrapová vložka 45×58×25 (WC moduly)	28 Kč
M0026-ND	Těsnění odpadu (WC moduly)	41 Kč
M0028-ND	Těsnění propojky	90 Kč
M0039-ND	Rukáv	44 Kč
M0043B-ND	Deska vnitřní	25 Kč
M0080-ND	Víko rukávu	35 Kč
M0243-ND	Matice držáku roháčku	14 Kč
M0603-ND	Manžeta	35 Kč
M0700-ND	Redukce G 3/4"–G 1/2"	166 Kč
M1522A-ND	Redukce G 3/4"–G 1/2" – zkrácená	144 Kč
M903	Závitové tyče + přísl.	98 Kč

Obj. číslo	Popis	Cena
M9031	Redukce – sada	306 Kč
M916	Fixační set	256 Kč
M952	Šroub mechanismu AM, 2 ks	19 Kč
M952D	Šroub mechanismu prodloužený AM, 2 ks	90 Kč
M954	Mechanismus kompletní AM	94 Kč
M955	Sada pro výměnu šroubů mechanismu AM	26 Kč
M956	Posuvný držák odpadu	98 Kč
M959	Sada pro výměnu napouštěcího ventilu a hadičky pro modul AM	319 Kč
MN0091-ND	Rukáv rámečku	44 Kč
MN0092C-ND	Rámeček rukávu AM	29 Kč
MN0115-ND	Hadička s o-kroužkem pro modul AM	86 Kč
P068	Rohový ventil s držákem a maticí set	306 Kč
P165	Rohový ventil SCHELL s držákem a maticí	306 Kč
S0032-ND	Šroub do plechu 4,2×16 DIN 7983 A2	3 Kč

A104, A104A, A104B, A104PB, A104AVS

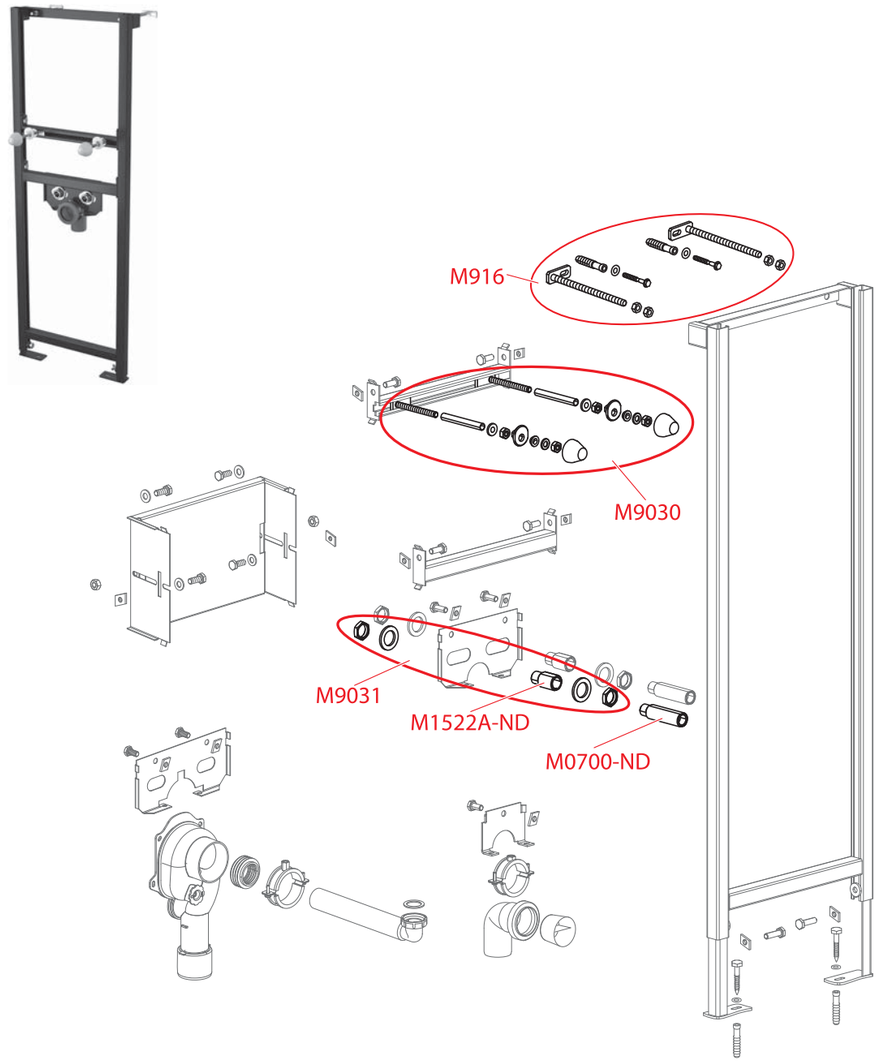

Obj. číslo	Popis	Cena
M0700-ND	Redukce G 3/4"–G 1/2"	166 Kč
M1522A-ND	Redukce G 3/4"–G 1/2" – zkrácená	144 Kč
M9030	Závitové tyče + přísl.	98 Kč
M9031	Redukce – sada	306 Kč
M916	Fixační set	256 Kč
S0442-ND	Těsnění 39×30×4	10 Kč

A105

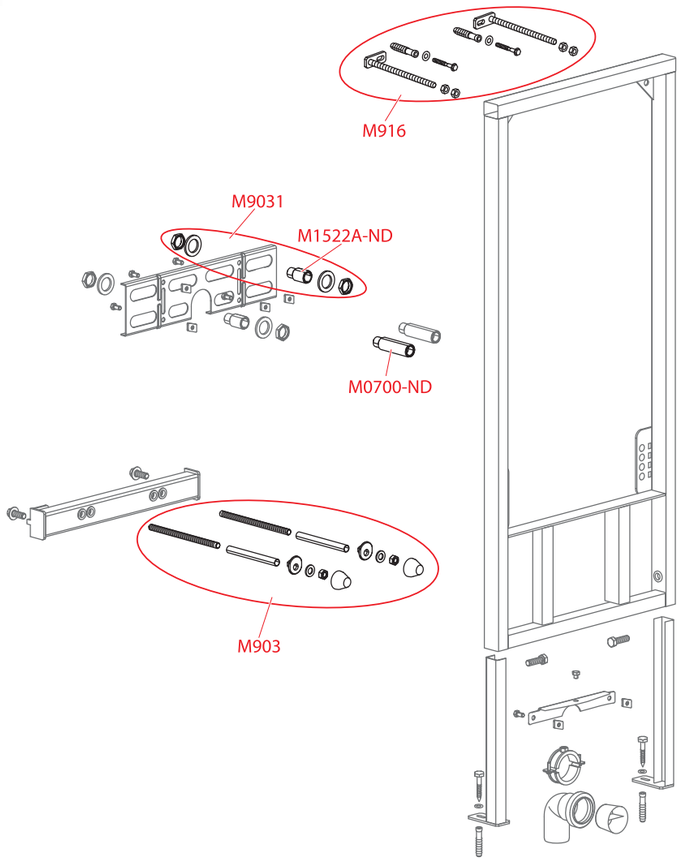

Obj. číslo	Popis	Cena
M0700-ND	Redukce G 3/4"–G 1/2"	166 Kč
M1522A-ND	Redukce G 3/4"–G 1/2" – zkrácená	144 Kč
M903	Závitové tyče + přísl.	98 Kč
M9031	Redukce – sada	306 Kč
M916	Fixační set	256 Kč

A107, A107S

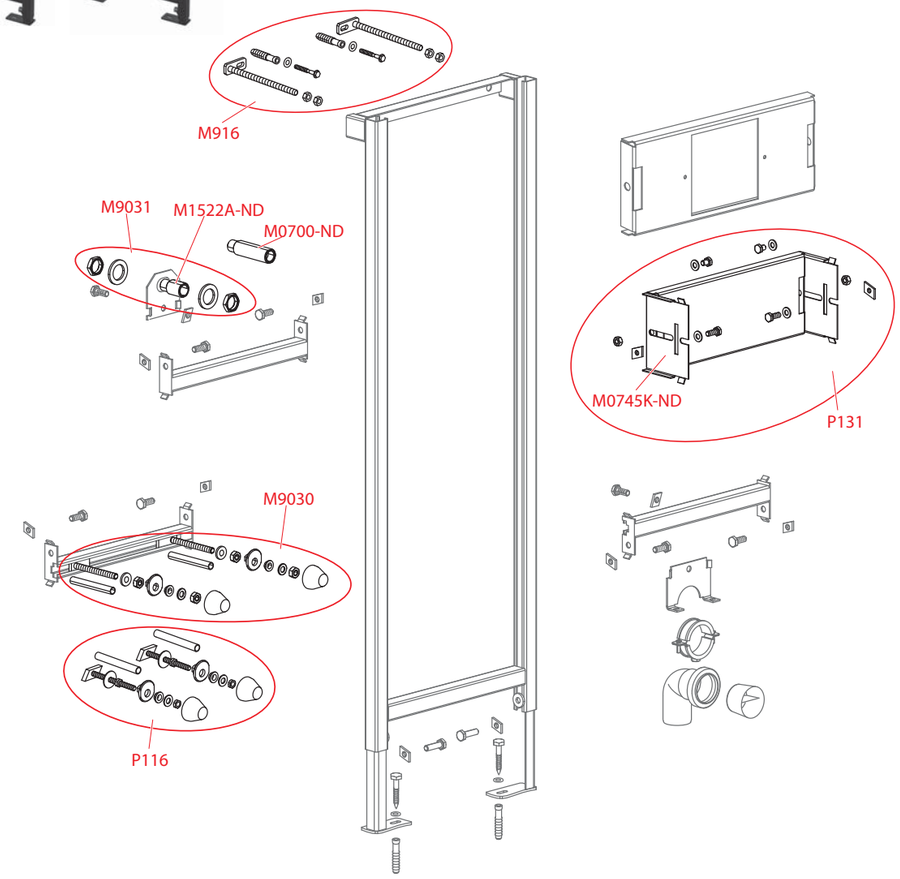

Obj. číslo	Popis	Cena
M0700-ND	Redukce G 3/4"–G 1/2"	166 Kč
M1522A-ND	Redukce G 3/4"–G 1/2" – zkrácená	144 Kč
M9030	Závitové tyče + přísl.	98 Kč
M9031	Redukce – sada	306 Kč
M916	Fixační set	256 Kč
P116	Nosné prvky pro pisoár DN8	84 Kč
P131	Konzola pro A107S	1 490 Kč

A108

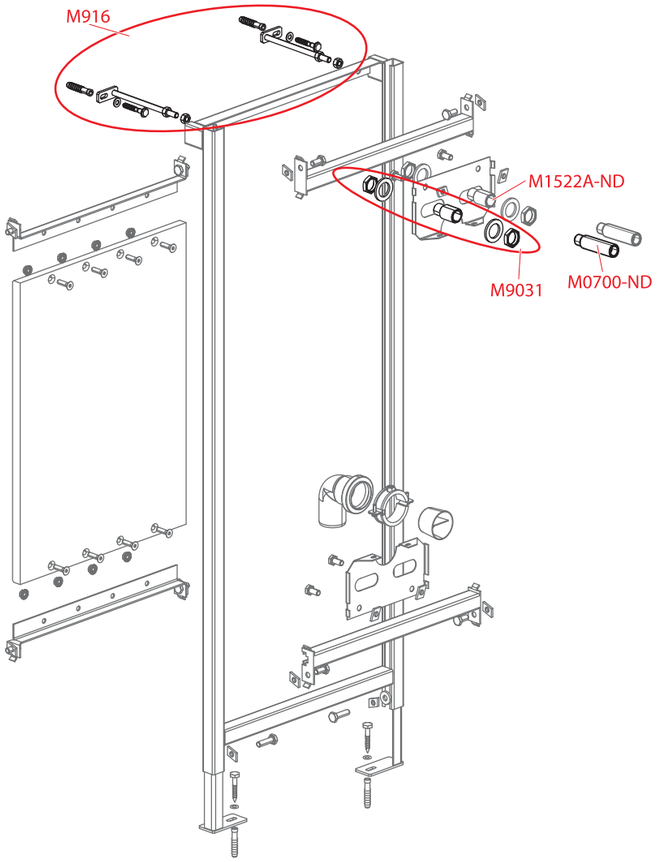

Obj. číslo	Popis	Cena
M0700-ND	Redukce G 3/4"–G 1/2"	166 Kč
M1522A-ND	Redukce G 3/4"–G 1/2" – zkrácená	144 Kč
M9031	Redukce – sada	306 Kč
M916	Fixační set	256 Kč

A113, A114, A114S

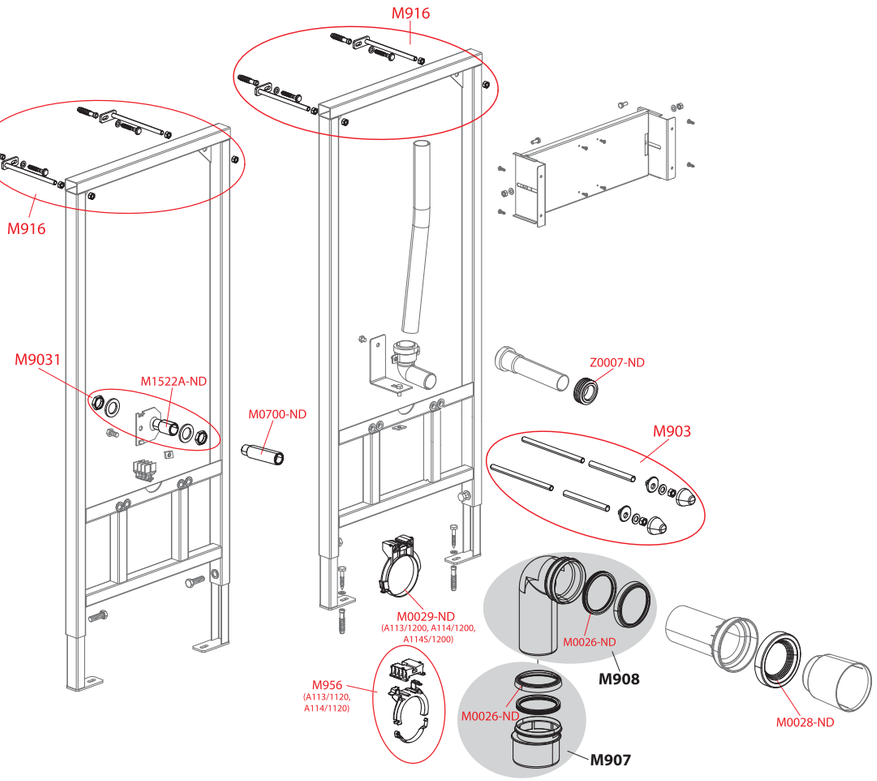

Obj. číslo	Popis	Cena
M0026-ND	Těsnění odpadu (WC moduly)	41 Kč
M0028-ND	Těsnění propojky	90 Kč
M0029-ND	Držák odpadu	49 Kč
M0700-ND	Redukce G 3/4"–G 1/2"	166 Kč
M1522A-ND	Redukce G 3/4"–G 1/2" – zkrácená	144 Kč
M903	Závitové tyče + přísl.	98 Kč
M9031	Redukce – sada	306 Kč
M916	Fixační set	256 Kč
M956	Posuvný držák odpadu	98 Kč
Z0007-ND	Vložka vrapová DN60/40	28 Kč

A117B

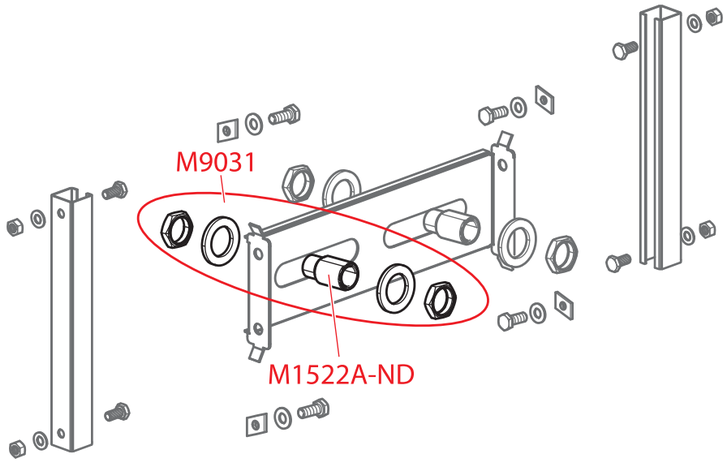

Obj. číslo	Popis	Cena
M1522A-ND	Redukce G 3/4"–G 1/2" – zkrácená	144 Kč
M9031	Redukce – sada	306 Kč

A117PB

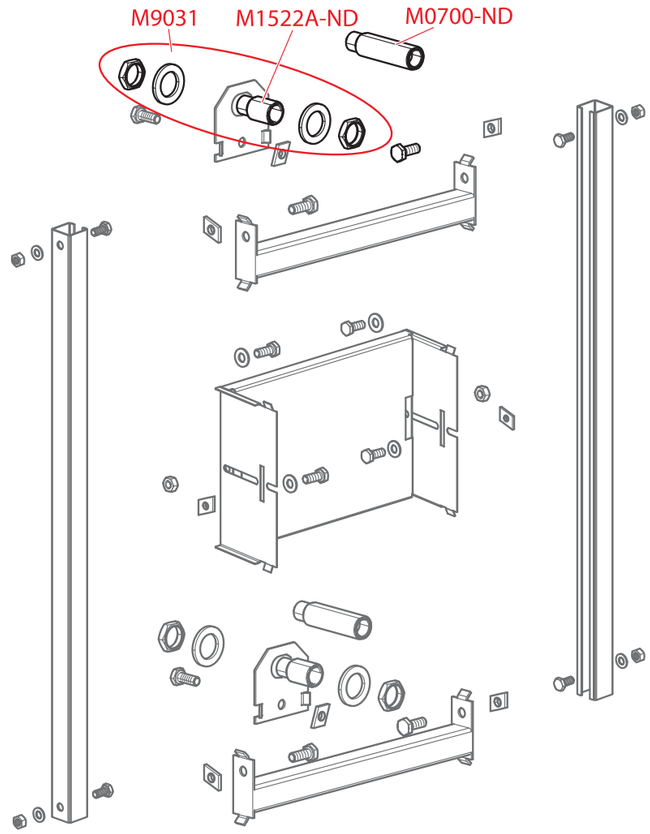

Obj. číslo	Popis	Cena
M0700-ND	Redukce G 3/4"–G 1/2"	166 Kč
M1522A-ND	Redukce G 3/4"–G 1/2" – zkrácená	144 Kč
M9031	Redukce – sada	306 Kč

M770–M776, M670–M676, M570–M576

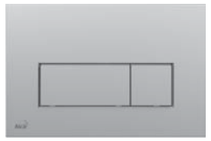

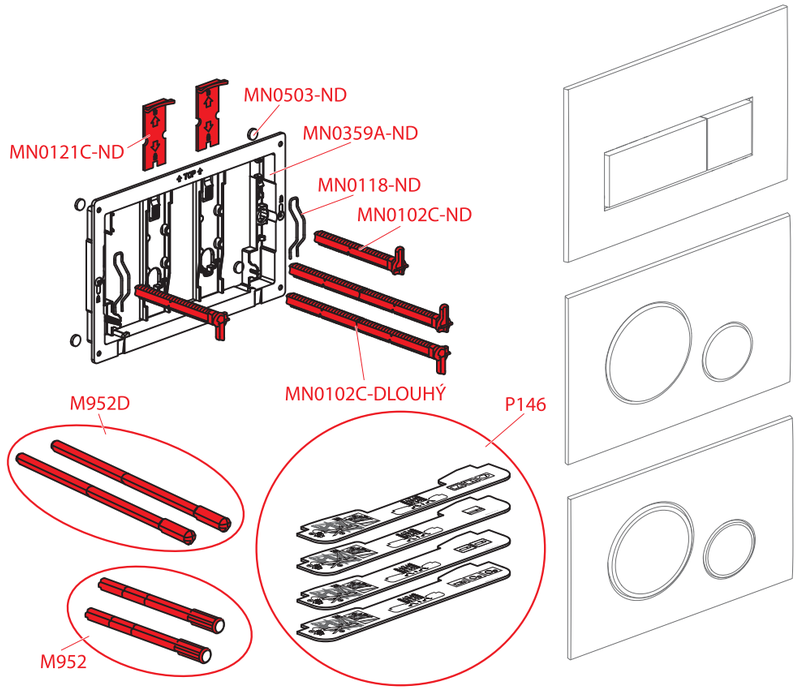

Obj. číslo	Popis	Cena
M952	Šroub mechanismu AM, 2 ks	19 Kč
M952D	Šroub mechanismu prodloužený AM, 2 ks	90 Kč
MN0102C-DLOUHY	Šroub rámu tlačítka prodloužený 1 ks	45 Kč
MN0102C-ND	Šroub rámu tlačítka	21 Kč
MN0118-ND	Pružina šroubu tlačítka	18 Kč
MN0121C-ND	Zarážka	13 Kč
MN0359-ND	Rám tlačítka M57X	61 Kč
MN0359A-ND	Rám tlačítka THIN M57x, M67x, M77x	61 Kč
MN0503-ND	Těsnění s lepidlem – Výsek M57X	19 Kč
P146	Set šablon pro nastavení šroubů tlačítek	49 Kč

AIR, FUN, TURN, STING, STRIPE, AIR LIGHT, AIR LIGHT R

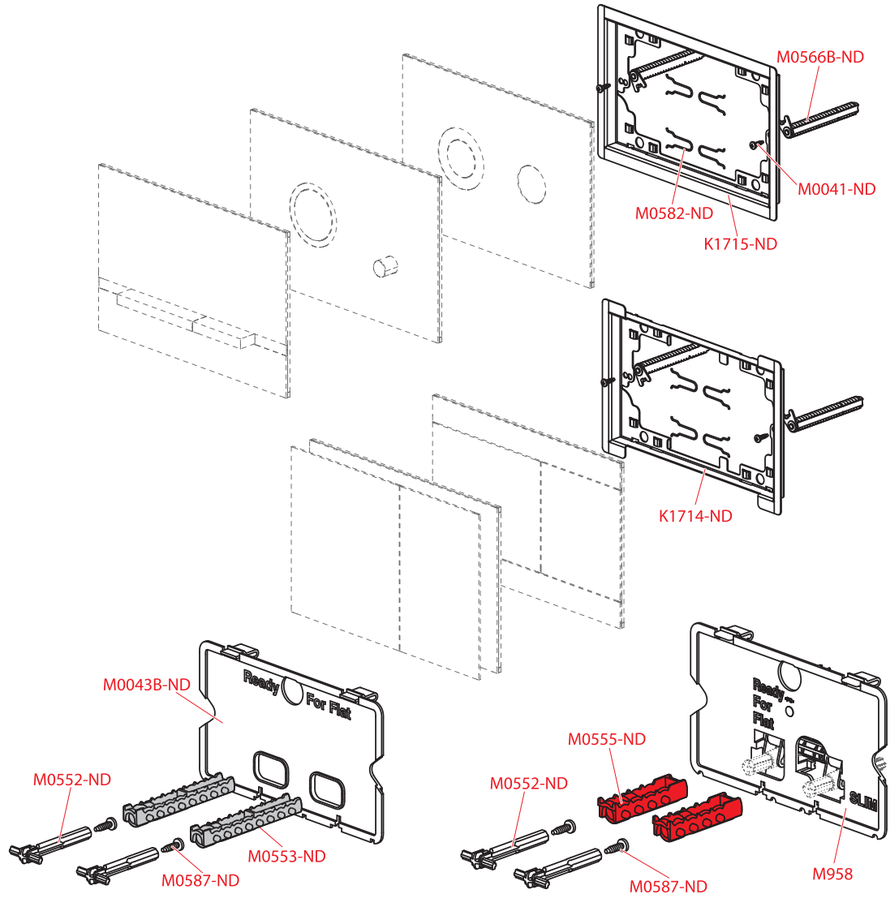

Obj. číslo	Popis	Cena
K1714-ND	Rámeček FLAT	115 Kč
K1715-ND	Rámeček FLAT	115 Kč
M0041-ND	Šroub do plechu 3,5×13 DIN 7981 C A2	16 Kč
M0043B-ND	Deska vnitřní	25 Kč
M0552-ND	Čep tlačný	11 Kč
M0553-ND	Tlačný trn A101	11 Kč
M0555-ND	Tlačný trn A1101	11 Kč
M0566B-ND	Šroub universální	10 Kč
M0582-ND	Pružina rámečku Flat	18 Kč
M0587-ND	Vrut 3,5×20	9 Kč
M958	Deska s mechanismem pro Slimmodul AM	109 Kč

M1710–M1745

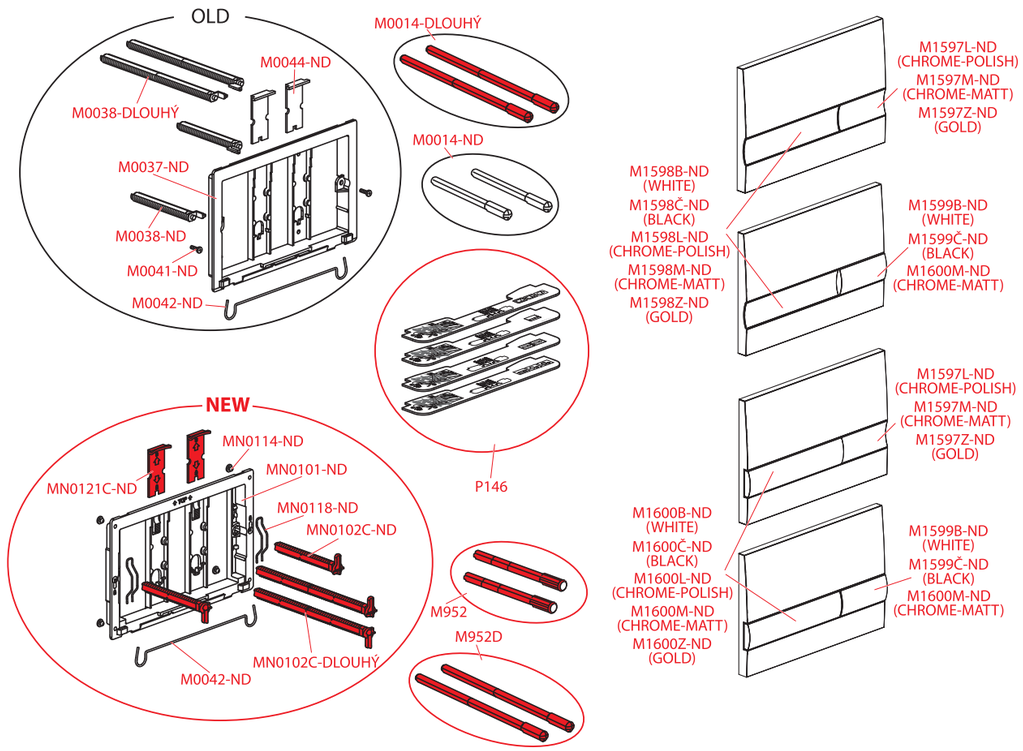

Obj. číslo	Popis	Cena
M0014-DLOUHÝ	Šroub mechanismu A100 prodloužený, 2 ks	90 Kč
M0014-ND	Šroub mechanismu 2 ks - náhrada M952	19 Kč
M0037-ND	Rám tlačítka	55 Kč
M0038-DLOUHÝ	Šroub rámu tlačítka prodloužený 2 ks	99 Kč
M0038-ND	Šroub rámu tlačítka	15 Kč
M0041-ND	Šroub do plechu 3,5×13 DIN 7981 C A2	16 Kč
M0042-ND	Pružina rámu tlačítka	16 Kč
M0044-ND	Zarážka	11 Kč
M1597L-ND	Tlačítko malé – vnořené, chrom-lesk	125 Kč
M1597M-ND	Tlačítko malé – vnořené, chrom-mat	121 Kč
M1597Z-ND	Tlačítko malé – vnořené, zlaté	238 Kč
M1598B-ND	Tlačítko velké – vnořené, bílé	186 Kč
M1598C-ND	Tlačítko velké – vnořené, černé	242 Kč
M1598L-ND	Tlačítko velké – vnořené, chrom-lesk	235 Kč
M1598M-ND	Tlačítko velké – vnořené, chrom-mat	248 Kč
M1598Z-ND	Tlačítko velké – vnořené, zlaté	510 Kč
M1599B-ND	Tlačítko malé – vystouplé, bílé	94 Kč

Obj. číslo	Popis	Cena
M1599C-ND	Tlačítko malé – vystouplé, černé	118 Kč
M1599M-ND	Tlačítko malé – vystouplé, chrom-mat	121 Kč
M1600B-ND	Tlačítko velké – vystouplé, bílé	186 Kč
M1600C-ND	Tlačítko velké – vystouplé, černé	242 Kč
M1600L-ND	Tlačítko velké – vystouplé, chrom-lesk	235 Kč
M1600M-ND	Tlačítko velké – vystouplé, chrom-mat	248 Kč
M1600Z-ND	Tlačítko velké – vystouplé, zlaté	510 Kč
M952	Šroub mechanismu AM, 2 ks	19 Kč
M952D	Šroub mechanismu prodloužený AM, 2 ks	90 Kč
MN0101-ND	Rám tlačítka	61 Kč
MN0102C-DLOUHY	Šroub rámu tlačítka prodloužený 1 ks	45 Kč
MN0102C-ND	Šroub rámu tlačítka	21 Kč
MN0114-ND	Podložky rámu tlačítka 4 ks	19 Kč
MN0118-ND	Pružina šroubu tlačítka	18 Kč
MN0121C-ND	Zarážka	13 Kč
P146	Set šablon pro nastavení šroubů tlačítek	49 Kč

M70–M75, M170–M175, M270–M275, M370–M375, M470–M475, M1370–M1375

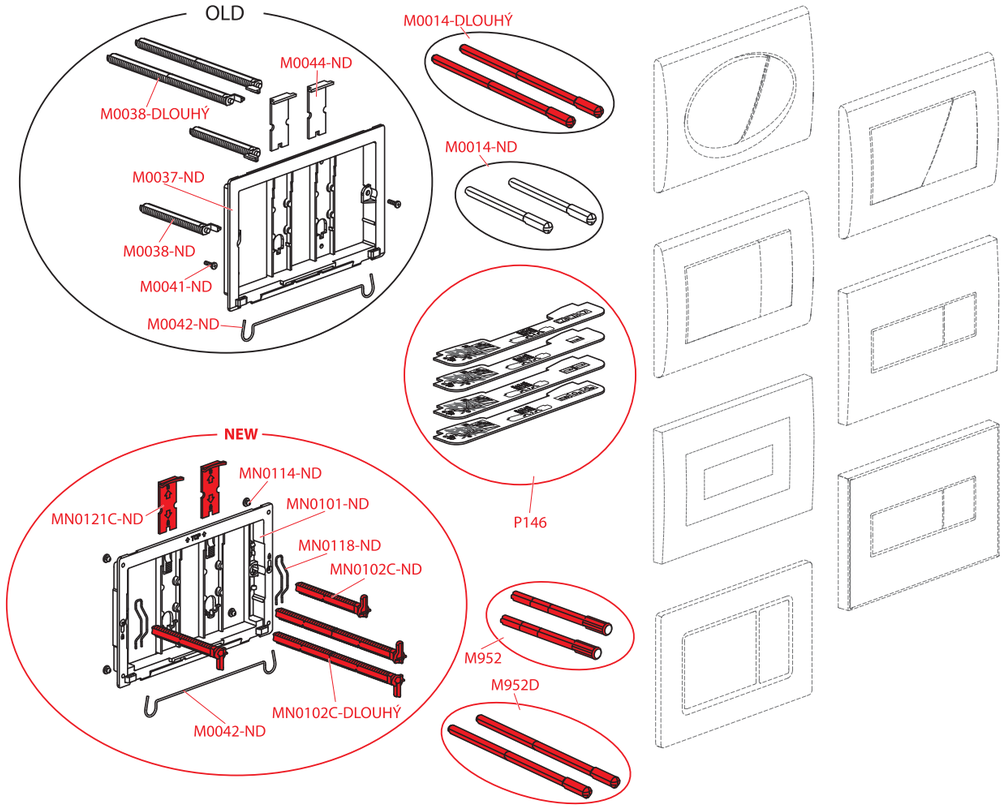

Obj. číslo	Popis	Cena
M0014-DLOUHÝ	Šroub mechanismu A100 prodloužený, 2 ks	90 Kč
M0014-ND	Šroub mechanismu 2 ks - náhrada M952	19 Kč
M0037-ND	Rám tlačítka	55 Kč
M0038-DLOUHÝ	Šroub rámu tlačítka prodloužený 2 ks	99 Kč
M0038-ND	Šroub rámu tlačítka	15 Kč
M0041-ND	Šroub do plechu 3,5×13 DIN 7981 C A2	16 Kč
M0042-ND	Pružina rámu tlačítka	16 Kč
M0044-ND	Zarážka	11 Kč
M952	Šroub mechanismu AM, 2 ks	19 Kč
M952D	Šroub mechanismu prodloužený AM, 2 ks	90 Kč
MN0101-ND	Rám tlačítka	61 Kč
MN0102C-DLOUHY	Šroub rámu tlačítka prodloužený 1 ks	45 Kč
MN0102C-ND	Šroub rámu tlačítka	21 Kč
MN0114-ND	Podložky rámu tlačítka 4 ks	19 Kč
MN0118-ND	Pružina šroubu tlačítka	18 Kč
MN0121C-ND	Zarážka	13 Kč
P146	Set šablon pro nastavení šroubů tlačítek	49 Kč

ASP3

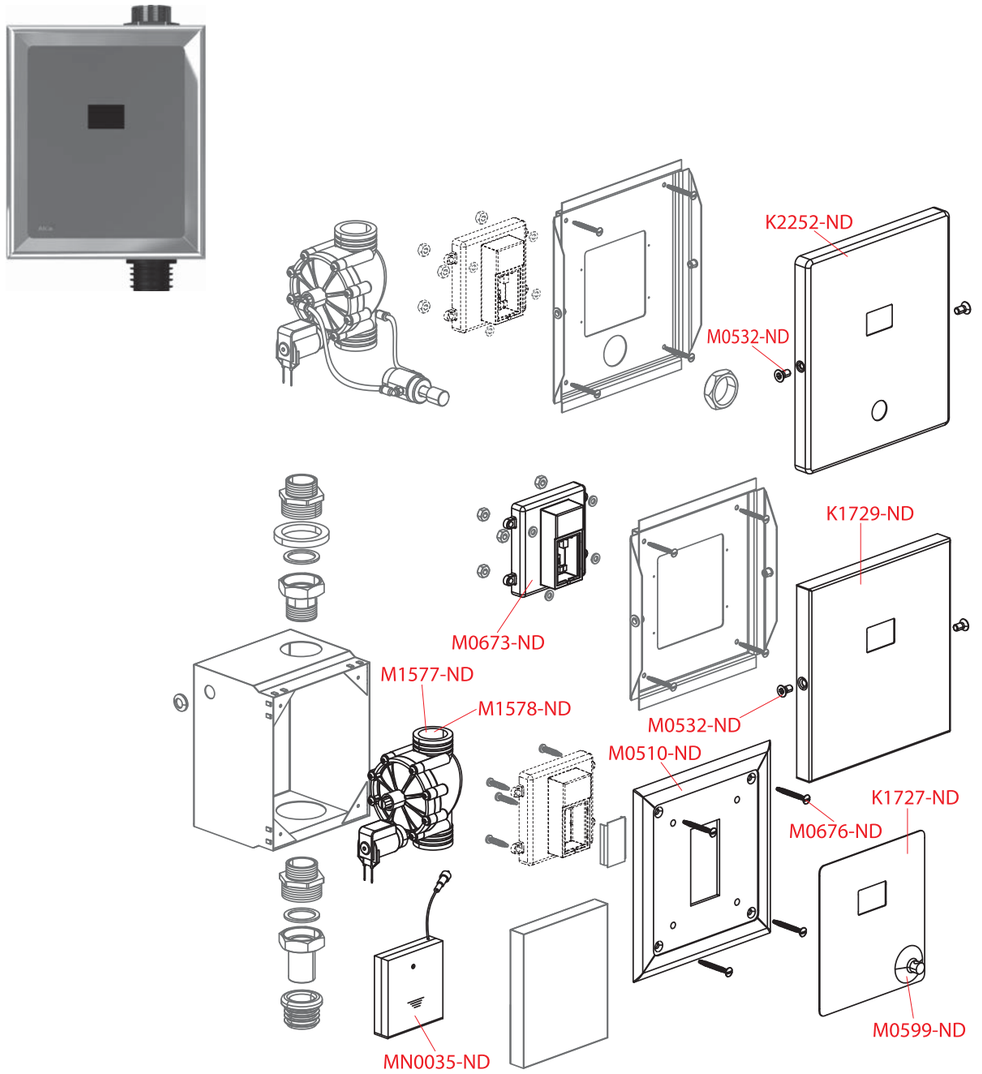

Obj. číslo	Popis	Cena
K1727-ND	Kryt rámu pro WC senzory	83 Kč
K1729-ND	Rámeček nerez pro WC senzor	453 Kč
K2252-ND	Rámeček nerez pro WC senzor ASP3-KT	473 Kč
M0510-ND	Deska-senzor WC, pokovený	217 Kč
M0532-ND	Šroub M 4×10	15 Kč
M0599-ND	Přísavná podložka 30 mm	19 Kč
M0673-ND	Kompletní infra snímač s vetilem pro WC senzor	2 358 Kč
M0676-ND	Šroub 3,5×32	9 Kč
M1577-ND	Ventil pro senzor	2 203 Kč
M1578-ND	Ventil pro senzor-bateriový	2 562 Kč
MN0035-ND	Pouzdro pro tužkové baterie	451 Kč

ASP4

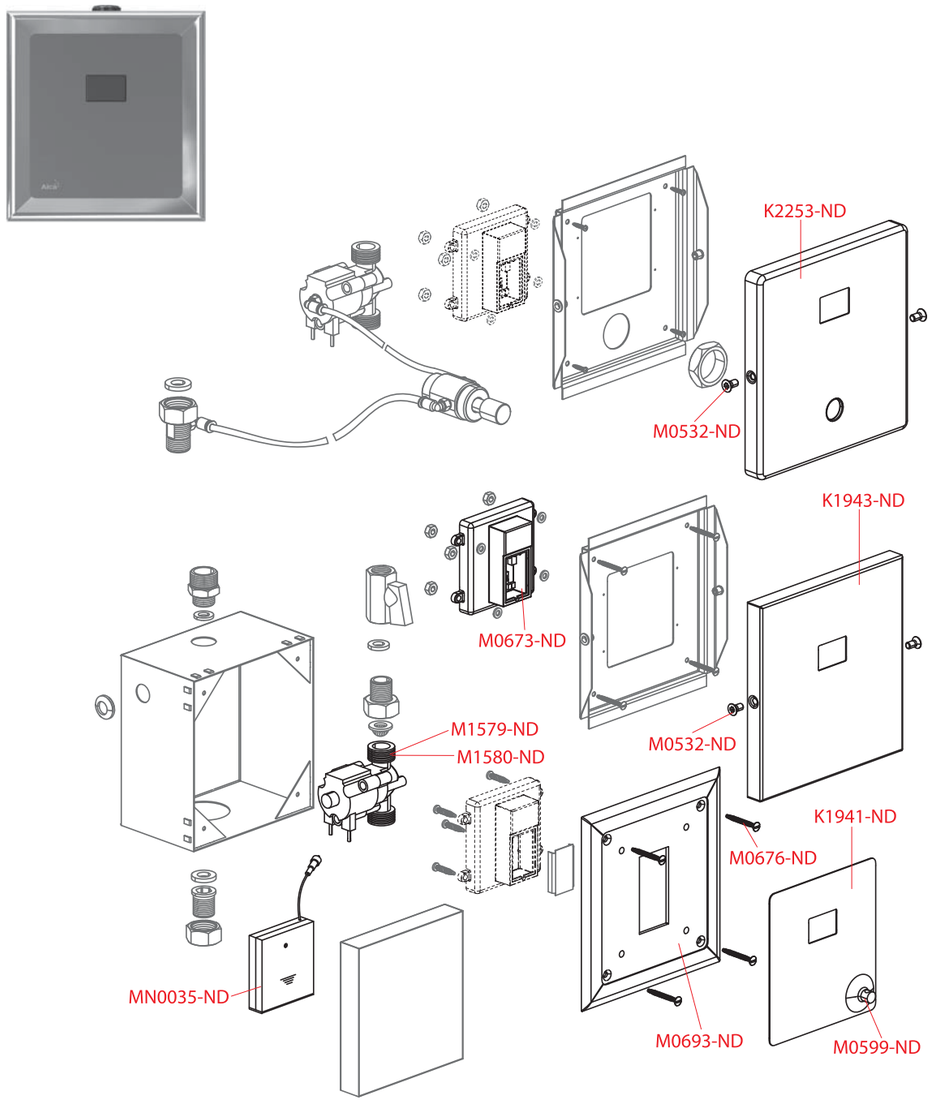

Obj. číslo	Popis	Cena
K1941-ND	Kryt rámečku	75 Kč
K1943-ND	Rámeček nerez	453 Kč
K2253-ND	Rámeček nerez ASP4-KT	473 Kč
M0510-ND	Deska-senzor WC, pokovený	217 Kč
M0532-ND	Šroub M 4×10	15 Kč
M0599-ND	Přísavná podložka 30 mm	19 Kč
M0673-ND	Kompletní infra snímač s vetilem pro WC senzor	2 358 Kč
M0676-ND	Šroub 3,5×32	9 Kč
M0693-ND	Deska senzoru pisoár, pokovená	217 Kč
M1579-ND	Ventil R Mini-baterie	1 636 Kč
M1580-ND	Ventil R Mini-zdroj	1 494 Kč
MN0035-ND	Pouzdro pro tužkové baterie	451 Kč

A11, A13, CH11, CH11P

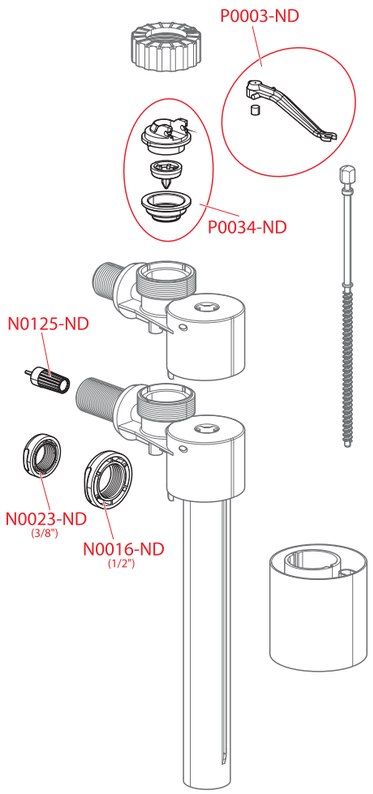

A12, A14

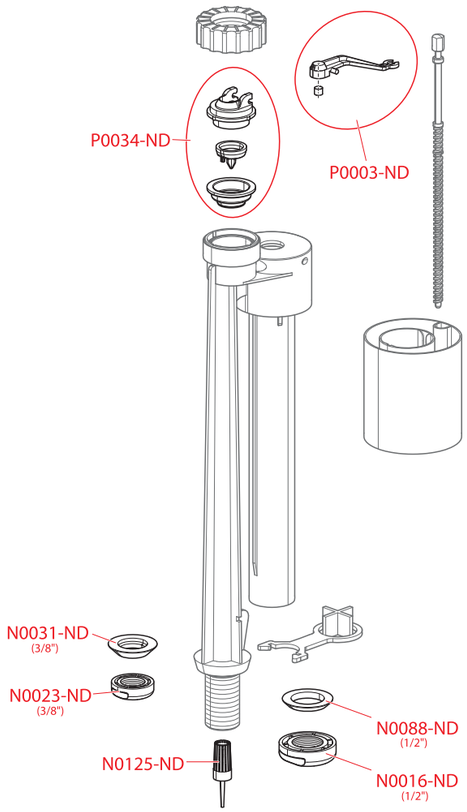

A15, A16

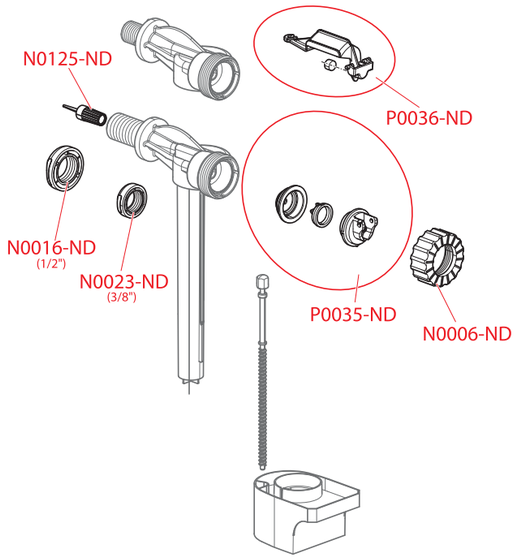

A17, A18

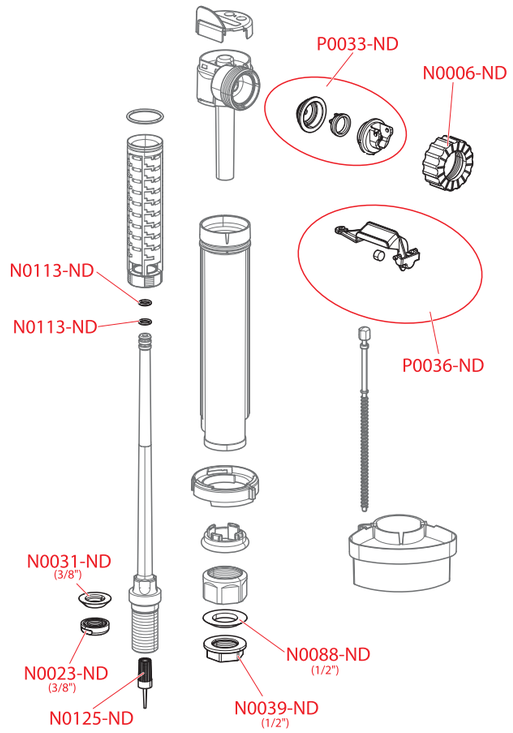

Obj. číslo	Popis	Cena
N0016-ND	Matice G 1/2 bílá	18 Kč
N0023-ND	Matice G 3/8 bílá	18 Kč
N0031-ND	Těsnění kuželové 30×16,5×3 (napouštěcí ventil A18, A17, A12, A14 3/8")	9 Kč
N0088-ND	Těsnění kuželové 36×20,5×4	9 Kč
N0125-ND	Sítko NV univerzální	9 Kč
P0003-ND	Páka + špalík (napouštěcí ventily A11, A12, A14)	9 Kč
P0034-ND	Vložka + trn + membrána	34 Kč

Obj. číslo	Popis	Cena
N0006-ND	Matice M36	14 Kč
N0016-ND	Matice G 1/2 bílá	18 Kč
N0023-ND	Matice G 3/8 bílá	18 Kč
N0031-ND	Těsnění kuželové 30×16,5×3 (napouštěcí ventil A18, A17, A12, A14 3/8")	9 Kč
N0039-ND	Matice G 1/2 6HR bílá	18 Kč
N0088-ND	Těsnění kuželové 36×20,5×4	9 Kč

Obj. číslo	Popis	Cena
N0113-ND	O-kroužek 6,9×1,8	9 Kč
N0125-ND	Sítko NV univerzální	9 Kč
P0033-ND	Sada pro napouštěcí ventily A17, A18	34 Kč
P0035-ND	Sada pro napouštěcí ventily A15, A16	27 Kč
P0036-ND	Páka NV2 + špalík NV2 (nap. ventily A15, A16, A15P, A16P, A16M)	14 Kč

A05, A2000

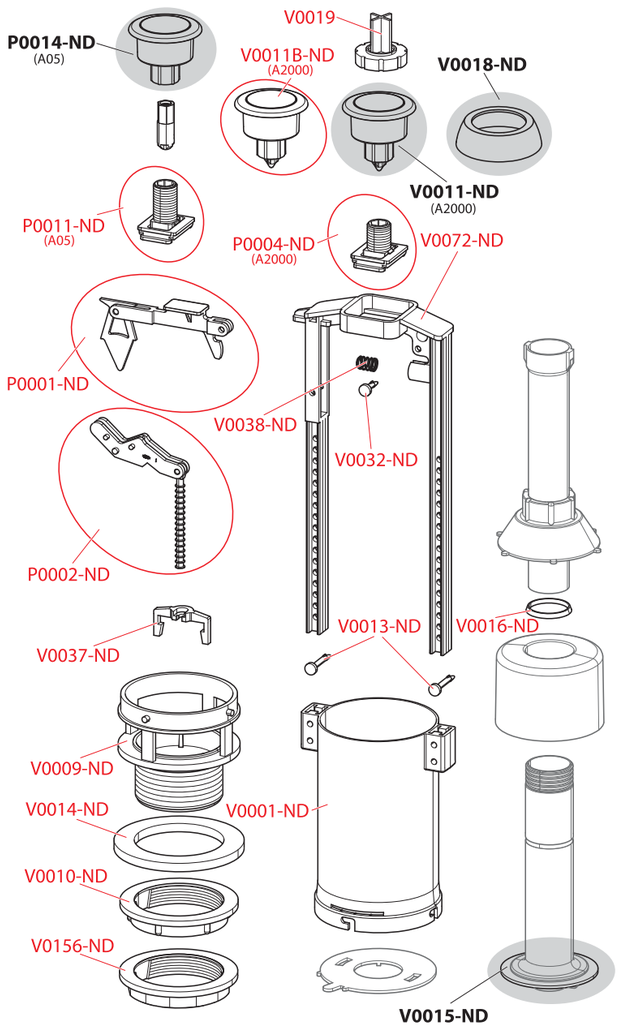

A08, A08A

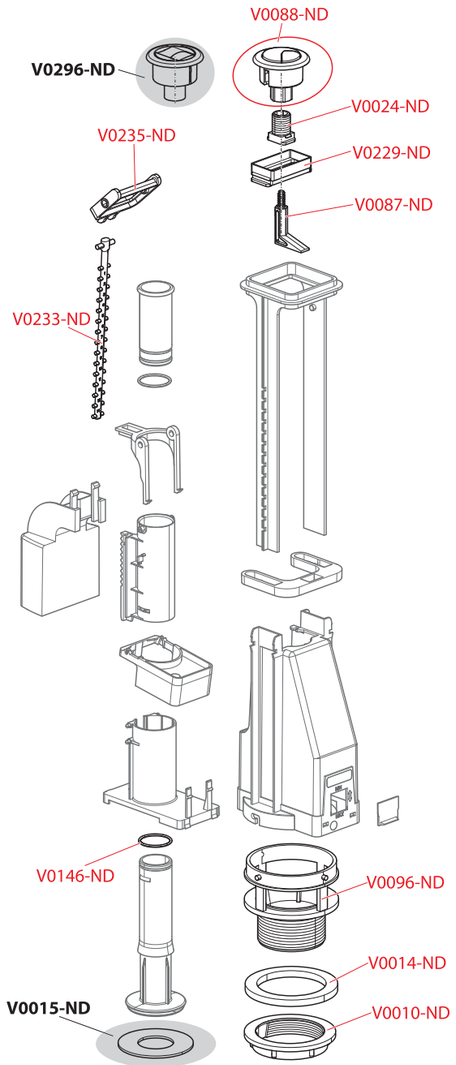

Obj. číslo	Popis	Cena
P0001-ND	Páka I + kulisa	25 Kč
P0002-ND	Páka II + táhlo	25 Kč
P0004-ND	Šroub posuvný + vložka posuvná (vyp. ventil A2000, A04)	15 Kč
P0011-ND	Šroub posuvný A05 + vložka posuvná	15 Kč
V0001-ND	Komora	55 Kč
V0009-ND	Výpust	55 Kč
V0010-ND	Matice výpusti TR 60×3	25 Kč
V0011B-ND	Tlačítko kompletní bílé (vypouštěcí ventil A2000)	31 Kč
V0013-ND	Čep 25	11 Kč

Obj. číslo	Popis	Cena
V0014-ND	Těsnění 80×60×6 (vypouštěcí ventily A04, A2000, A05)	14 Kč
V0016-ND	Kuželový kroužek vyp. ventily A2000, A02, A03, A03A, A05)	9 Kč
V0019-ND	Klíč tlačítka 1/2"	14 Kč
V0032-ND	Čep 15	11 Kč
V0037-ND	Třmen	9 Kč
V0038-ND	Pružina tlačná nerez 63×6,5/8,87×20×9,5	14 Kč
V0072-ND	Rám univerzální II.	55 Kč
V0156-ND	Matice výpusti TR 60×3 šestihranná	25 Kč

Obj. číslo	Popis	Cena
V0010-ND	Matice výpusti TR 60×3	25 Kč
V0014-ND	Těsnění 80×60×6 (vypouštěcí ventily A04, A2000, A05)	14 Kč
V0024-ND	Šroub posuvný	15 Kč
V0087-ND	Čep tlačítka	13 Kč
V0088-ND	Dvoutlačítko kompletní chrom	104 Kč
V0096-ND	Výpust – A08	55 Kč
V0146-ND	O-kroužek 22×2	10 Kč
V0229-ND	Vložka posuvná A08	18 Kč
V0233-ND	Táhlo A08	18 Kč
V0235-ND	Páka A08	18 Kč

A06, A06E

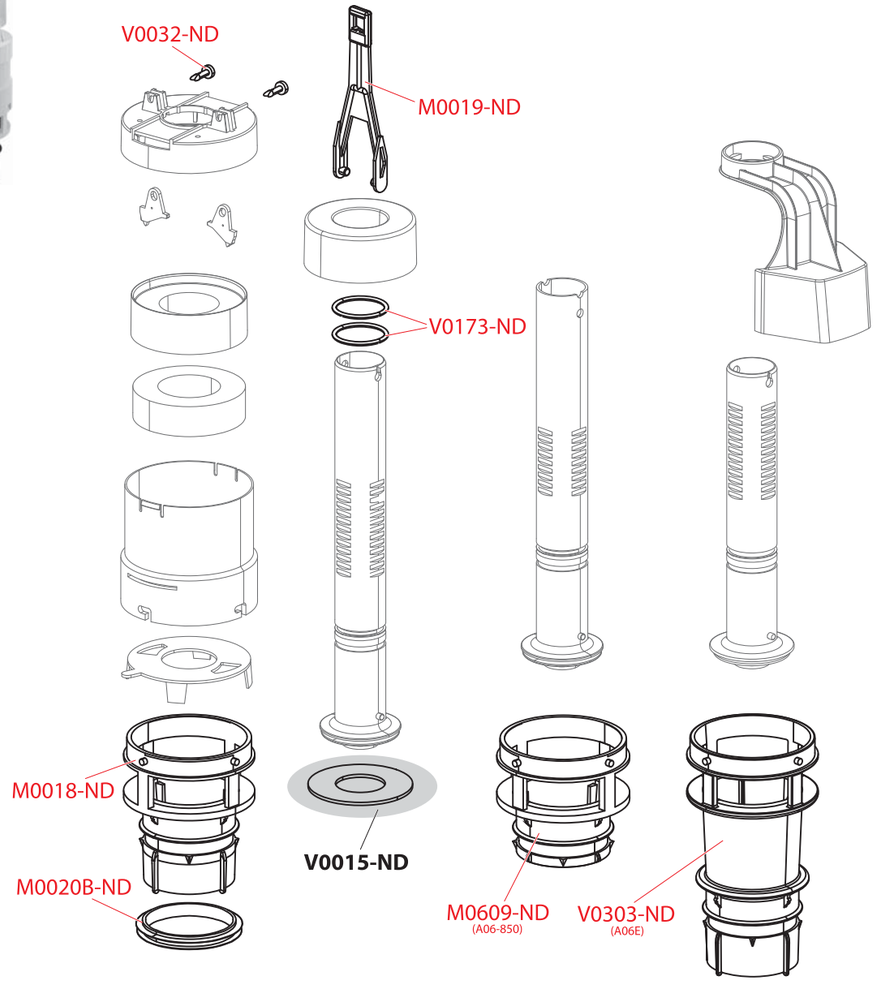

Obj. číslo	Popis	Cena
M0018-ND	Výpust k A06	55 Kč
M0019-ND	Táhlo k A06	14 Kč
M0020B-ND	Těsnění výpusti (vypouštěcí ventily A06)	25 Kč
M0609-ND	Výpust k A06/850	55 Kč
V0032-ND	Čep 15	11 Kč
V0173-ND	O-kroužek 29×2,5	10 Kč
V0303-ND	Výpust 2/4 litry	55 Kč

A09A

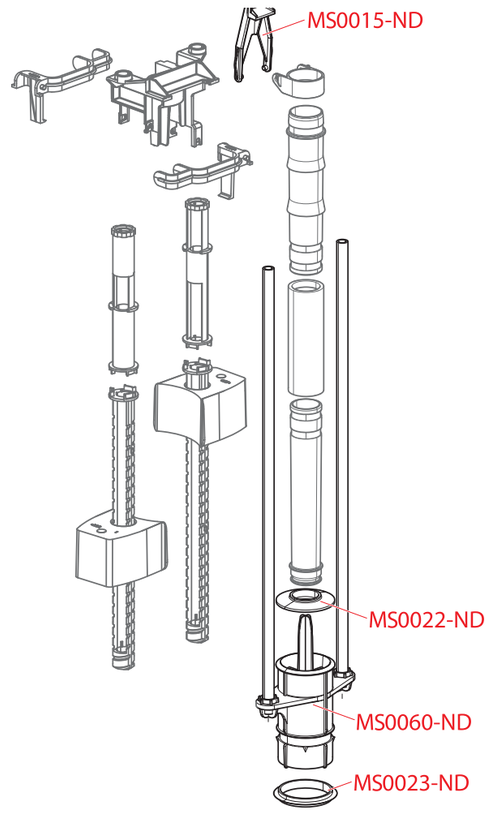

Obj. číslo	Popis	Cena
MS0015-ND	Táhlo k A09A	14 Kč
MS0022-ND	Těsnění VV – SLIM	21 Kč
MS0023-ND	Těsnění výpusti – SLIM	28 Kč
MS0060-ND	Výpust kompletní ND	55 Kč

A09B

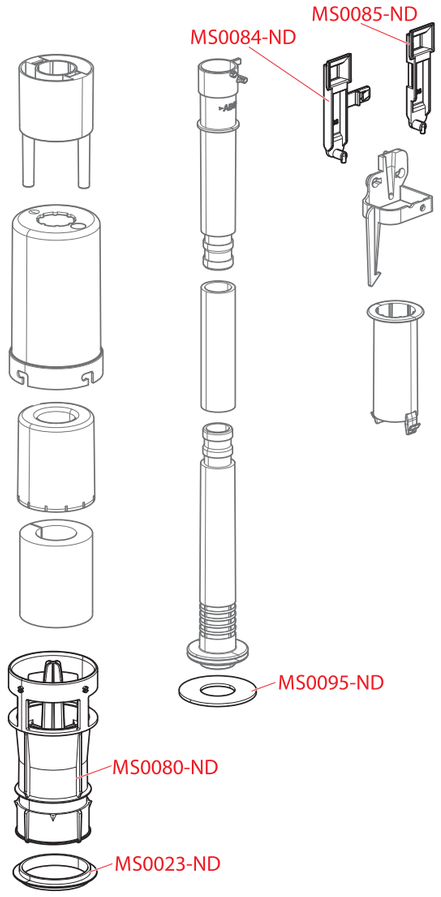

Obj. číslo	Popis	Cena
MS0080-ND	Výpust – VV flexible	55 Kč
MS0084-ND	Táhlo VS – VV flexible	18 Kč
MS0085-ND	Táhlo MS – VV flexible	18 Kč
MS0095-ND	Těsnění výpusti	21 Kč

A02, A03, A03A

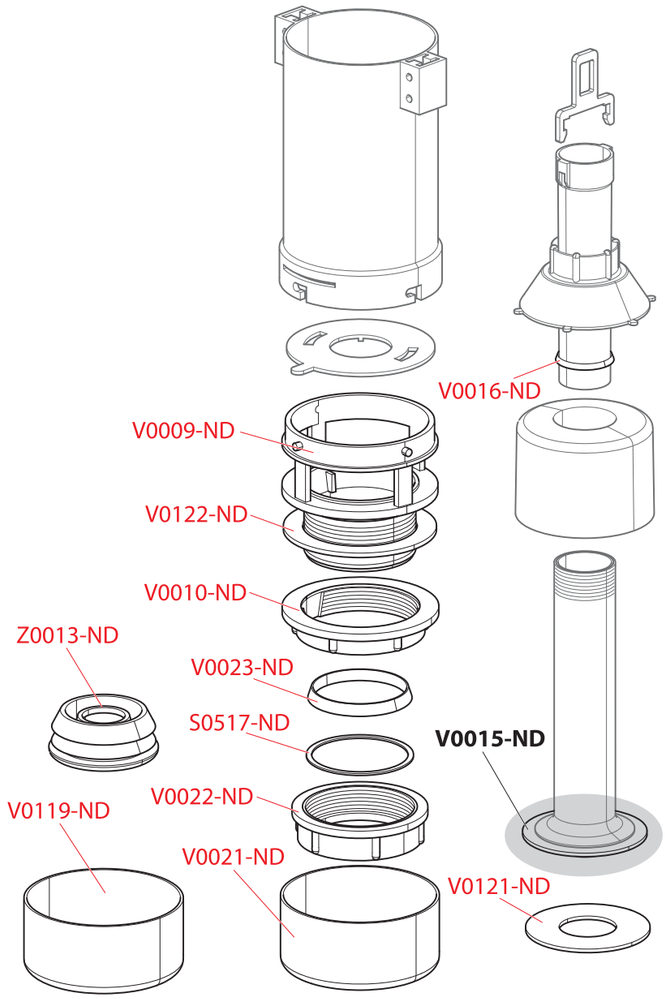

Obj. číslo	Popis	Cena
S0517-ND	Třecí kroužek DN50	10 Kč
V0009-ND	Výpust	55 Kč
V0010-ND	Matice výpusti TR 60×3	25 Kč
V0016-ND	Kuželový kroužek vyp. ventily A2000, A02, A03, A03A, A05)	9 Kč
V0021-ND	Krytka výpusti	9 Kč
V0022-ND	Matice výpusti	18 Kč
V0023-ND	Těsnění kuželové 56×49×6	14 Kč
V0119-ND	Krytka výpusti DN35	13 Kč
V0121-ND	Těsnění 70×30×2 EPDM pryž 40 sh (vyp. ventily A03A)	14 Kč
V0122-ND	Těsnění 80×60×2,5 (vyp. ventily A02, A03, A03A, A07)	11 Kč
Z0013-ND	Vložka vrapová DN50/32 bílá	28 Kč

A07

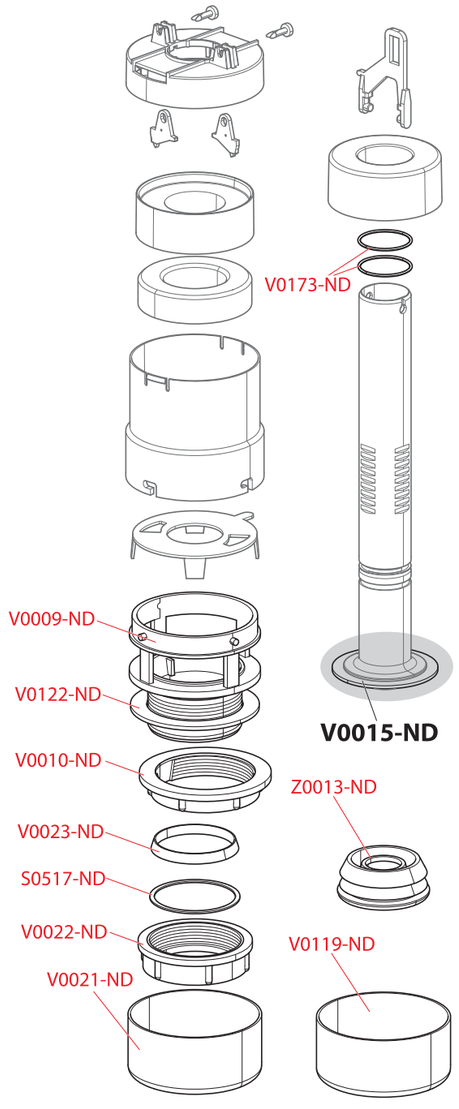

Obj. číslo	Popis	Cena
S0517-ND	Třecí kroužek DN50	10 Kč
V0009-ND	Výpust	55 Kč
V0010-ND	Matice výpusti TR 60×3	25 Kč
V0021-ND	Krytka výpusti	9 Kč
V0022-ND	Matice výpusti	18 Kč
V0023-ND	Těsnění kuželové 56×49×6	14 Kč
V0119-ND	Krytka výpusti DN35	13 Kč
V0122-ND	Těsnění 80×60×2,5 (vyp. ventily A02, A03, A03A, A07)	11 Kč
V0173-ND	O-kroužek 29×2,5	10 Kč
Z0013-ND	Vložka vrapová DN50/32 bílá	28 Kč

A93, A94

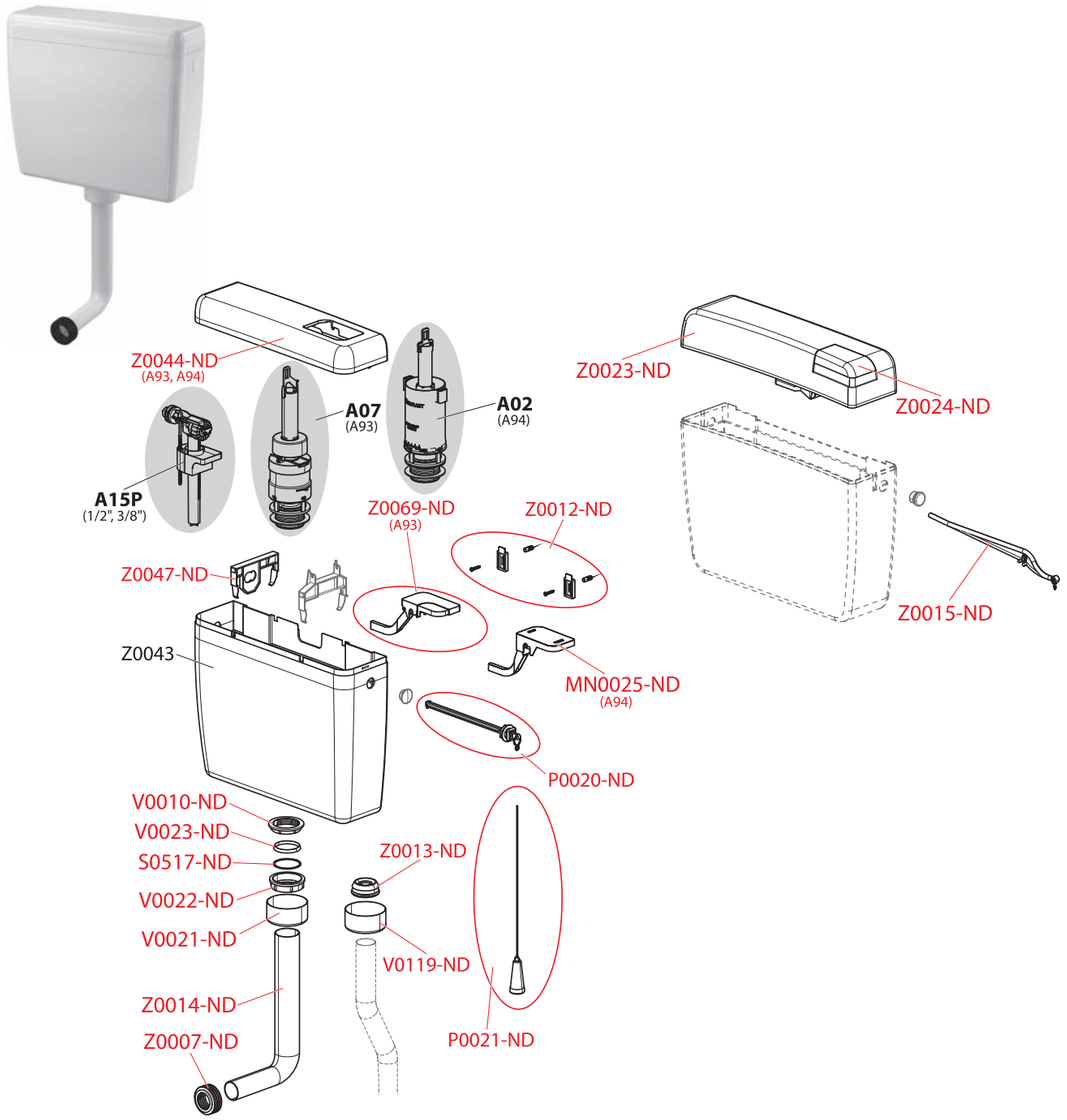

Obj. číslo	Popis	Cena
MN0025-ND	Tlačítko kompletní START-STOP (nové)	70 Kč
P0020-ND	Páka UNI DUAL kompletní (WC nádržka A93, A94)	45 Kč
P0021-ND	Držátko + třmen + provázek	45 Kč
S0517-ND	Třecí kroužek DN50	10 Kč
V0010-ND	Matice výpusti TR 60×3	25 Kč
V0021-ND	Krytka výpusti	9 Kč
V0022-ND	Matice výpusti	18 Kč
V0023-ND	Těsnění kuželové 56×49×6	14 Kč
V0119-ND	Krytka výpusti DN35	13 Kč
Z0007-ND	Vložka vrapová DN60/40	28 Kč

Obj. číslo	Popis	Cena
Z0012-ND	Fixační set nádržky	23 Kč
Z0013-ND	Vložka vrapová DN50/32 bílá	28 Kč
Z0014-ND	Koleno 370×210×50/40	79 Kč
Z0015-ND	Páka k A94	33 Kč
Z0023-ND	Víko Smart	244 Kč
Z0024-ND	Tlačítko Smart	128 Kč
Z0044-ND	Víko nádržky UNI DUAL	136 Kč
Z0047-ND	Rozpěrka 3	20 Kč
Z0069-ND	Tlačítko kompletní UNI DUAL	70 Kč

A60, A601, A602, A603, A604, A606, A674S

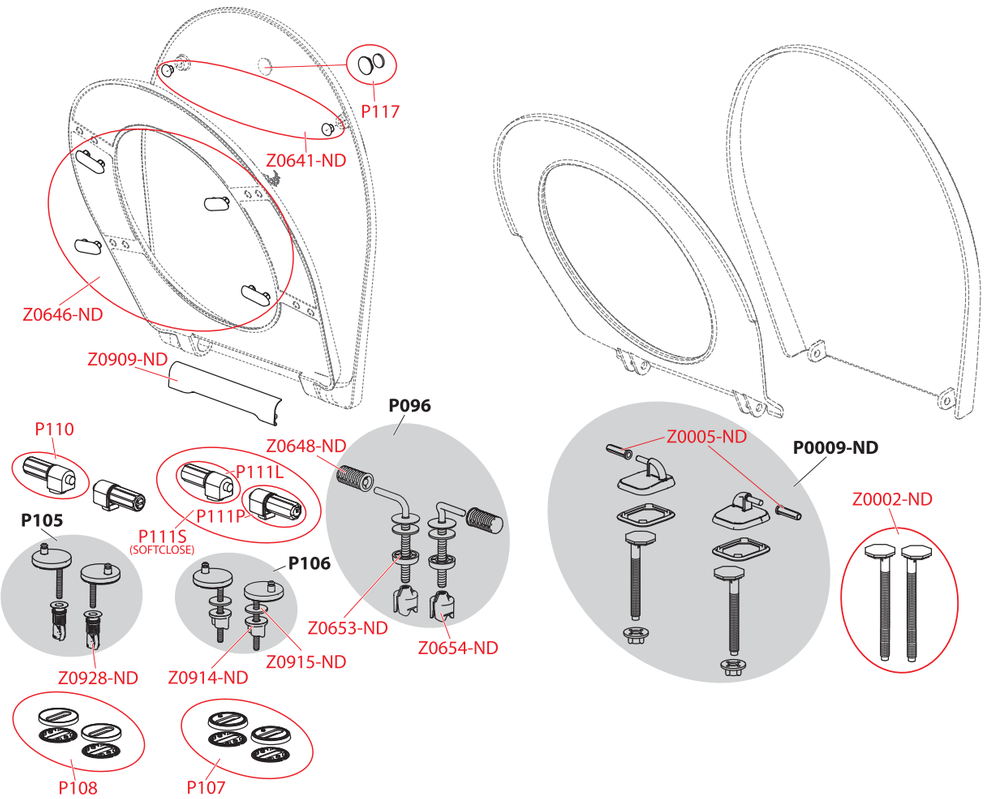

Obj. číslo	Popis	Cena
P107	Sada podložek pro panty P097 a P098	31 Kč
P108	Sada podložek pro panty Z0137B-ND a SLIM sedátka	31 Kč
P110	Mechanismus pantu	111 Kč
P111L	Mechanismus pantu se SOFTCLOSE levý	96 Kč
P111P	Mechanismus pantu se SOFTCLOSE pravý	96 Kč
P111S	Mechanismus pantu se SOFTCLOSE set	182 Kč
P117	Magnet vložky sedátka	48 Kč
Z0002-ND	Prodloužené šrouby k A60	28 Kč
Z0005-ND	Čep WC sedátka	10 Kč

Obj. číslo	Popis	Cena
Z0641-ND	Doraz víka sedátka	23 Kč
Z0646-ND	Doraz sedátka, 4 ks	40 Kč
Z0648-ND	Vložka pantu sedátka	15 Kč
Z0653-ND	Podložka rychloupínací matice	15 Kč
Z0654-ND	Matice rychloupínací	33 Kč
Z0909-ND	Rozpěrka pantu sedátka	63 Kč
Z0914-ND	Matice M6 plastová	20 Kč
Z0915-ND	Podložka 6,4 plastová	10 Kč
Z0928-ND	Hmoždinka M6 WC sedátka	53 Kč

APZ1, APZ101, APZ1001, APZ1BLACK, APZ101 Low, APZ1101 Low, APZ101BLACK Low

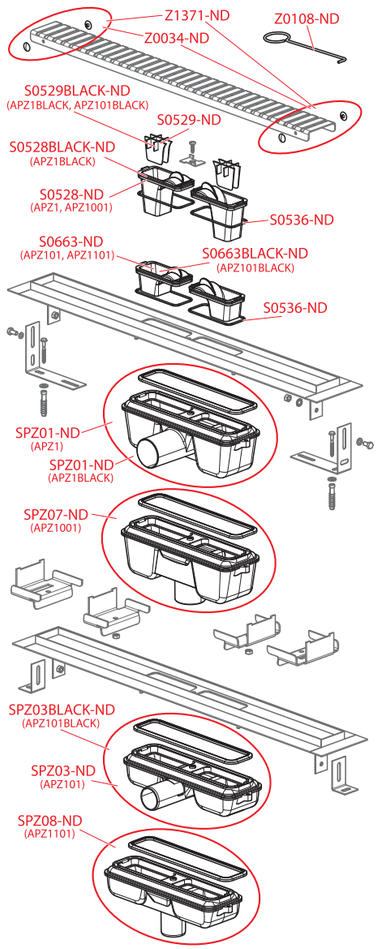

Obj. číslo	Popis	Cena
K0569-ND	Podložka APZ4	41 Kč
K0629-ND	Excenter	14 Kč
K0631-ND	Podložka zkrácená levá	41 Kč
K0633-ND	Podložka zkrácená pravá	41 Kč
S0528-ND	Zápachová uzávěra SPZ	25 Kč
S0528BLACK-ND	Zápachová uzávěra SPZ náhradní díl – černá mat	50 Kč
S0529-ND	Sítko SPZ	21 Kč
S0529BLACK-ND	Sítko SPZ – černá mat	42 Kč
S0536-ND	O-kroužek 75×2,5	16 Kč
S0663-ND	Zápachová uzávěra SPZ nízká	25 Kč

APZ4 Flexible, APZ101BLACK Low, APZ1004 Flexible, APZ104 Flexible Low, APZ1104 Flexible Low

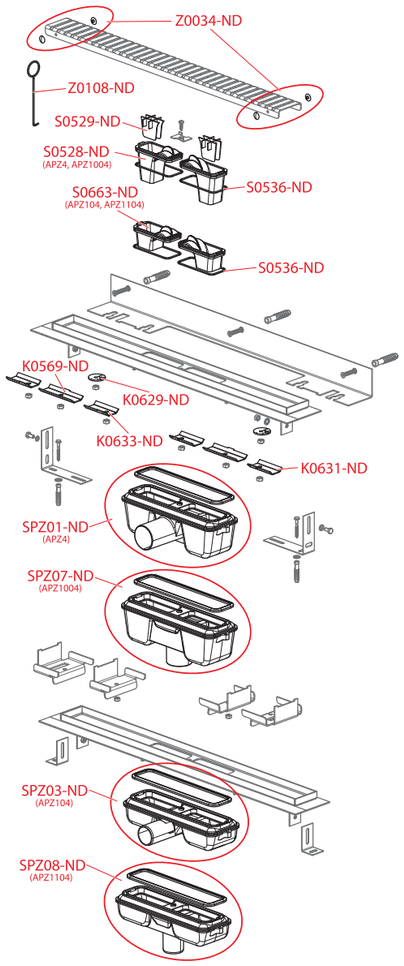

Obj. číslo	Popis	Cena
S0663BLACK-ND	Zápachová uzávěra SPZ nízká – černá mat	50 Kč
SPZ01-ND	Sifon pro podlahový žlab	630 Kč
SPZ01BLACK-ND	Sifon pro podlahový žlab - černá mat	990 Kč
SPZ03-ND	Sifon pro podlahový žlab nízký boční	630 Kč
SPZ03BLACK-ND	Sifon pro podlahový žlab nízký boční – černá mat	990 Kč
SPZ07-ND	Sifon pro podlahový žlab spodní	630 Kč
SPZ08-ND	Sifon pro podlahový žlab spodní nízký	630 Kč
Z0034-ND	Plastová podložka pro APZ1 - 4 ks	35 Kč
Z0108-ND	Háček žlabu	35 Kč
Z1371-ND	Zátka vymezovací set, černá, 4 ks	70 Kč

APZ6 Professional, APZ1006 Professional, APZ106 Professional Low, APZ1106 Professional Low

APZ16 Wall, APZ1016 Wall, APZ116 Wall Low, APZ1116 Wall Low

APZ15 Marble APZ115 Marble Low

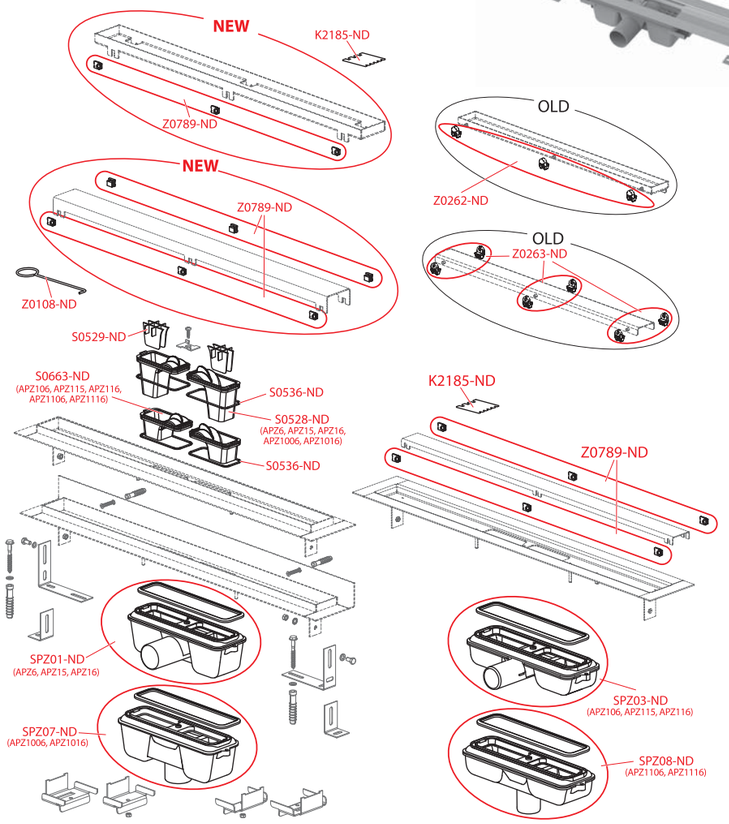

Obj. číslo	Popis	Cena
K2185-ND	Kovový hřeben FLOOR	31 Kč
S0528-ND	Zápachová uzávěra SPZ	25 Kč
S0529-ND	Sítko SPZ	21 Kč
S0536-ND	O-kroužek 75×2,5	16 Kč
S0663-ND	Zápachová uzávěra SPZ nízká	25 Kč
SPZ01-ND	Sifon pro podlahový žlab	630 Kč
SPZ03-ND	Sifon pro podlahový žlab nízký boční	630 Kč

Obj. číslo	Popis	Cena
SPZ07-ND	Sifon pro podlahový žlab spodní	630 Kč
SPZ08-ND	Sifon pro podlahový žlab spodní nízký	630 Kč
Z0108-ND	Háček žlabu	35 Kč
Z0262-ND	Plastová podložka pro APZ6, APZ15 – 6 ks	49 Kč
Z0263-ND	Podložka APZ6, 5 mm, set 6 ks	49 Kč
Z0789-ND	Plastová podložka APZ6, APZ15 – 6 ks	49 Kč

APZ13 Modular, APZ13 Fit and Go, APZ23 Modular Wall, APZ23 Fit and Go Wall

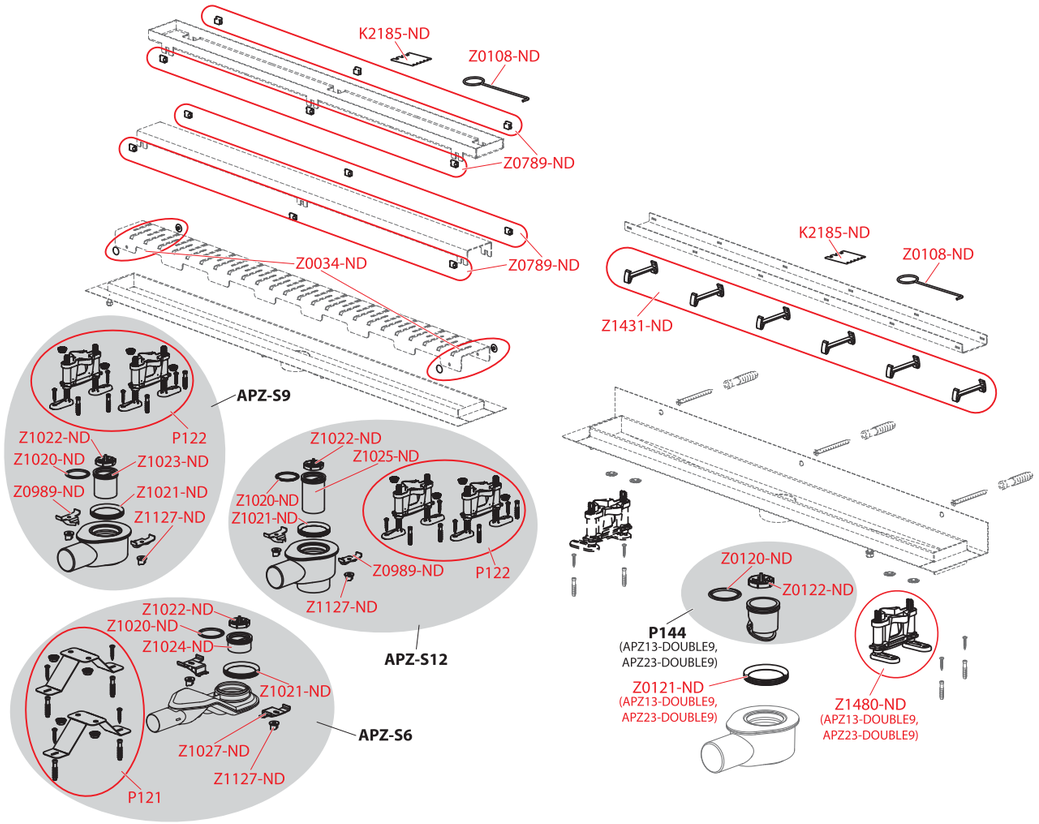

Obj. číslo	Popis	Cena
K2185-ND	Kovový hřeben FLOOR	31 Kč
P121	Sada nastavitelných nohou pro APZ-S6	124 Kč
P122	Sada nastavitelných nohou pro APZ-S9 nebo APZ-S12	124 Kč
Z0034-ND	Plastová podložka pro APZ1 - 4 ks	35 Kč
Z0108-ND	Háček žlabu	35 Kč
Z0789-ND	Plastová podložka APZ6, APZ15 – 6 ks	49 Kč
Z0989-ND	Pojistka sifonu	38 Kč
Z1020-ND	Těsnění ZU tvarové	33 Kč
Z1021-ND	Těsnění sifonu	48 Kč

Obj. číslo	Popis	Cena
Z1022-ND	Sítko APZ13	61 Kč
Z1023-ND	Zápachová uzávěra 25	61 Kč
Z1024-ND	Zápachová uzávěra 30	65 Kč
Z1025-ND	Zápachová uzávěra 50	94 Kč
Z1027-ND	Pojistka sifonu	44 Kč
Z1127-ND	Matice M6 plastová šedá pro žlab	21 Kč
Z1431-ND	Podložka roštu DOUBLE, 6 ks	49 Kč
Z1480-ND	Set - noha pro žlab APZ13 DOUBLE	124 Kč

APZ5 Spa

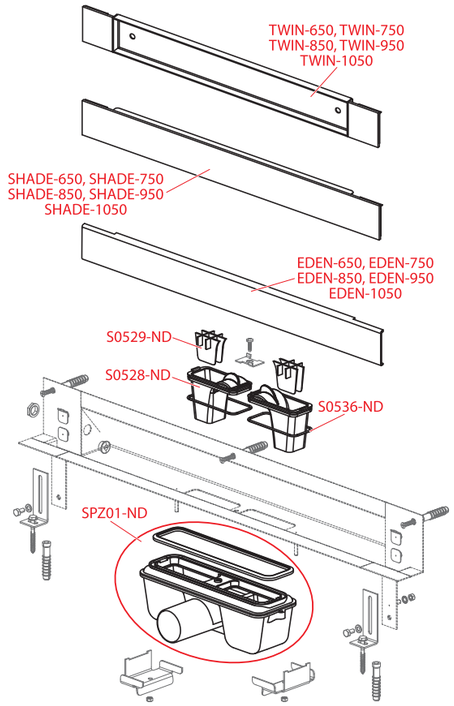

Obj. číslo	Popis	Cena
BUBLE-1050L ANTI	Rošt Buble 1050L	1 437 Kč
BUBLE-1050M ANTI	Rošt Buble 1050M	1 437 Kč
BUBLE-1150L ANTI	Rošt Buble 1150L	1 500 Kč
BUBLE-1150M ANTI	Rošt Buble 1150M	1 500 Kč
BUBLE-300L ANTI	Rošt Buble 300L	650 Kč
BUBLE-300M ANTI	Rošt Buble 300M	650 Kč
BUBLE-550L ANTI	Rošt Buble 550L	1 122 Kč
BUBLE-550M ANTI	Rošt Buble 550M	1 122 Kč
BUBLE-650L ANTI	Rošt Buble 650L	1 185 Kč
BUBLE-650M ANTI	Rošt Buble 650M	1 185 Kč
BUBLE-750L ANTI	Rošt Buble 750L	1 250 Kč
BUBLE-750M ANTI	Rošt Buble 750M	1 250 Kč
BUBLE-850L ANTI	Rošt Buble 850L	1 311 Kč
BUBLE-850M ANTI	Rošt Buble 850M	1 311 Kč
BUBLE-950L ANTI	Rošt Buble 950L	1 376 Kč
BUBLE-950M ANTI	Rošt Buble 950M	1 376 Kč
EDEN-1050	Rošt EDEN-1050 pro odtokový systém APZ5 SPA	2 117 Kč
EDEN-650	Rošt EDEN-650 pro odtokový systém APZ5 SPA	1 695 Kč
EDEN-750	Rošt EDEN-750 pro odtokový systém APZ5 SPA	1 818 Kč
EDEN-850	Rošt EDEN-850 pro odtokový systém APZ5 SPA	1 913 Kč
EDEN-950	Rošt EDEN-950 pro odtokový systém APZ5 SPA	2 012 Kč
S0528-ND	Zápachová uzávěra SPZ	25 Kč
S0529-ND	Sítko SPZ	21 Kč

APZ11 Antivandal, APZ1011 Antivandal, APZ111 Antivandal Low, APZ1111 Antivandal Low

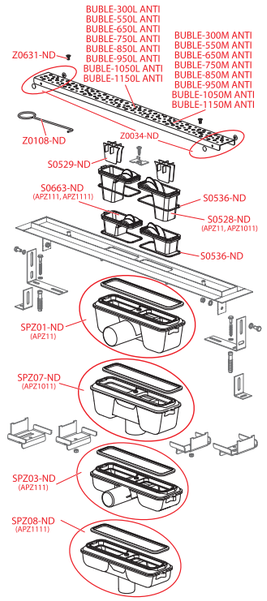

Obj. číslo	Popis	Cena
S0536-ND	O-kroužek 75×2,5	16 Kč
S0663-ND	Zápachová uzávěra SPZ nízká	25 Kč
SHADE-1050	Rošt SHADE-1050 pro odtokový systém APZ5 SPA	3 917 Kč
SHADE-650	Rošt SHADE-650 pro odtokový systém APZ5 SPA	3 145 Kč
SHADE-750	Rošt SHADE-750 pro odtokový systém APZ5 SPA	3 366 Kč
SHADE-850	Rošt SHADE-850 pro odtokový systém APZ5 SPA	3 542 Kč
SHADE-950	Rošt SHADE-950 pro odtokový systém APZ5 SPA	3 725 Kč
SPZ01-ND	Sifon pro podlahový žlab	630 Kč
SPZ03-ND	Sifon pro podlahový žlab nízký boční	630 Kč
SPZ07-ND	Sifon pro podlahový žlab spodní	630 Kč
SPZ08-ND	Sifon pro podlahový žlab spodní nízký	630 Kč
TWIN-1050	Rošt TWIN-1050 pro odtokový systém APZ5 SPA	2 940 Kč
TWIN-650	Rošt TWIN-650 pro odtokový systém APZ5 SPA	2 354 Kč
TWIN-750	Rošt TWIN-750 pro odtokový systém APZ5 SPA	2 525 Kč
TWIN-850	Rošt TWIN-850 pro odtokový systém APZ5 SPA	2 656 Kč
TWIN-950	Rošt TWIN-950 pro odtokový systém APZ5 SPA	2 794 Kč
Z0034-ND	Plastová podložka pro APZ1 - 4 ks	35 Kč
Z0108-ND	Háček žlabu	35 Kč
Z0631-ND	Šroub M5×10	13 Kč

ARZ1

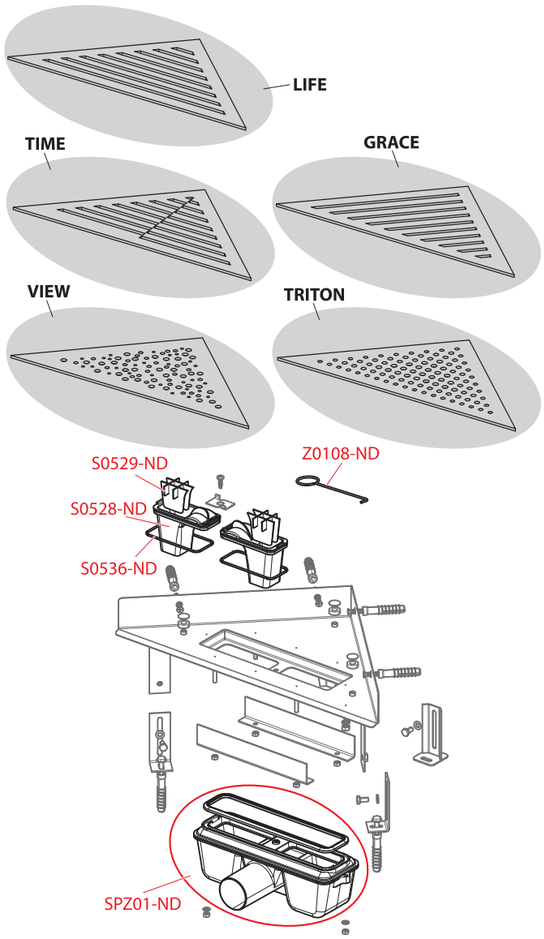

Obj. číslo	Popis	Cena
S0528-ND	Zápachová uzávěra SPZ	25 Kč
S0529-ND	Sítko SPZ	21 Kč
S0536-ND	O-kroužek 75×2,5	16 Kč
S0663-ND	Zápachová uzávěra SPZ nízká	25 Kč
SPZ01-ND	Sifon pro podlahový žlab	630 Kč
SPZ03-ND	Sifon pro podlahový žlab nízký boční	630 Kč
Z0108-ND	Háček žlabu	35 Kč

APZ8 Simple, APZ9 Simple, APZ10 Simple, APZ18 Simple

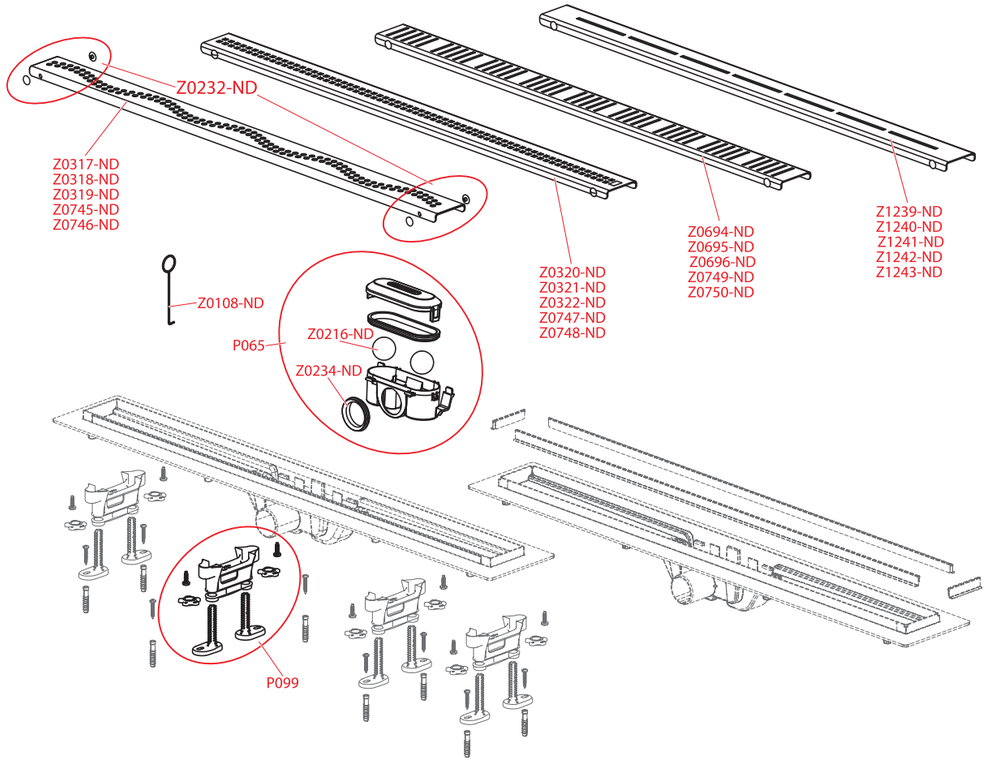

Obj. číslo	Popis	Cena
P065	Zápachová uzávěra pro plastový žlab	232 Kč
P099	Výškově stavitelné nohy	92 Kč
S0516-ND	Třecí kroužek DN40	11 Kč
Z0108-ND	Háček žlabu	35 Kč
Z0216-ND	Kulička broušená prům. 1,138"	14 Kč
Z0232-ND	Zátka vymezovací set	35 Kč
Z0234-ND	Těsnění sifonu – plastový žlab, pryž	19 Kč
Z0317-ND	Rošt APZ8 750 balený	1 201 Kč
Z0318-ND	Rošt APZ8 850 balený	1 262 Kč
Z0319-ND	Rošt APZ8 950 balený	1 323 Kč
Z0320-ND	Rošt APZ9 750 balený	1 201 Kč
Z0321-ND	Rošt APZ9 850 balený	1 262 Kč
Z0322-ND	Rošt APZ9 950 balený	1 323 Kč
Z0694-ND	Rošt APZ10 750	1 201 Kč

Obj. číslo	Popis	Cena
Z0695-ND	Rošt APZ10 850	1 262 Kč
Z0696-ND	Rošt APZ10 950	1 323 Kč
Z0745-ND	Rošt APZ8 650	1 145 Kč
Z0746-ND	Rošt APZ8 550	1 087 Kč
Z0747-ND	Rošt APZ9 650	1 145 Kč
Z0748-ND	Rošt APZ9 550	1 087 Kč
Z0749-ND	Rošt APZ10 650	1 145 Kč
Z0750-ND	Rošt APZ10 550	1 087 Kč
Z1239-ND	Rošt APZ18 550	1 087 Kč
Z1240-ND	Rošt APZ18 650	1 145 Kč
Z1241-ND	Rošt APZ18 750	1 201 Kč
Z1242-ND	Rošt APZ18 850	1 262 Kč
Z1243-ND	Rošt APZ18 950	1 323 Kč

APZ12 Optimal, APZ22 Optimal

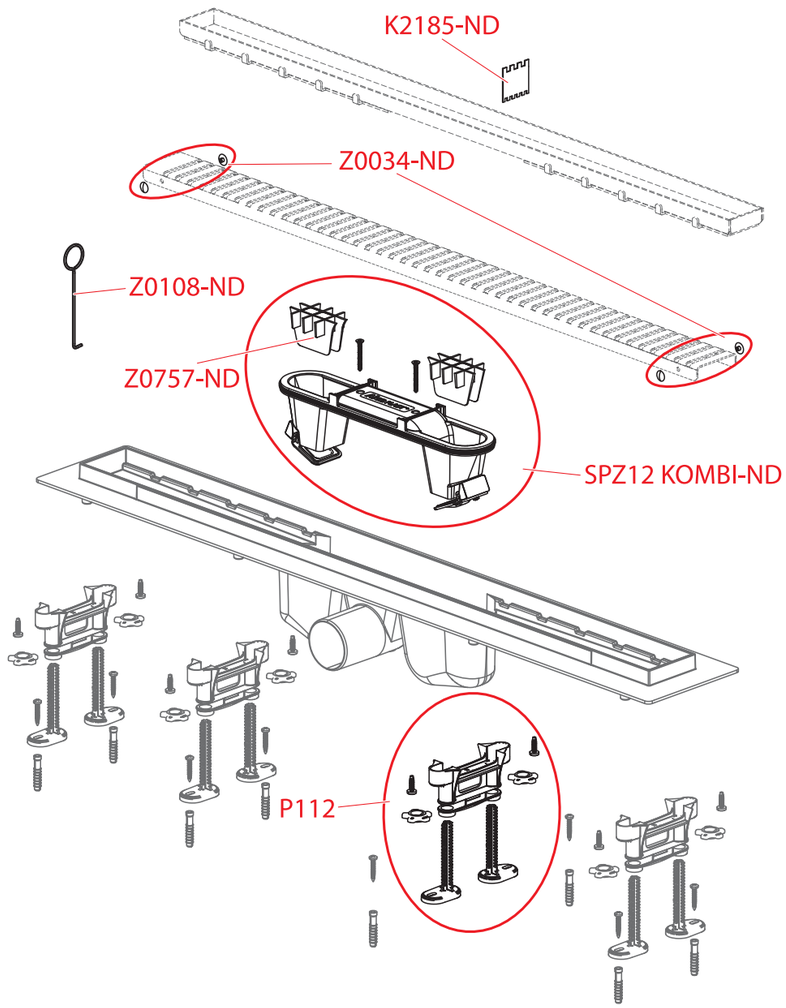

Obj. číslo	Popis	Cena
K2185-ND	Kovový hřeben FLOOR	31 Kč
P112	Výškově nastavitelné nohy pro APZ12	53 Kč
SPZ12 KOMBI-ND	Kombinovaná zápachová uzávěra pro APZ12	274 Kč
Z0034-ND	Plastová podložka pro APZ1 - 4 ks	35 Kč
Z0108-ND	Háček žlabu	35 Kč
Z0757-ND	Sítko APZ50	25 Kč

APZ2012 Optimal, APZ2022 Optimal

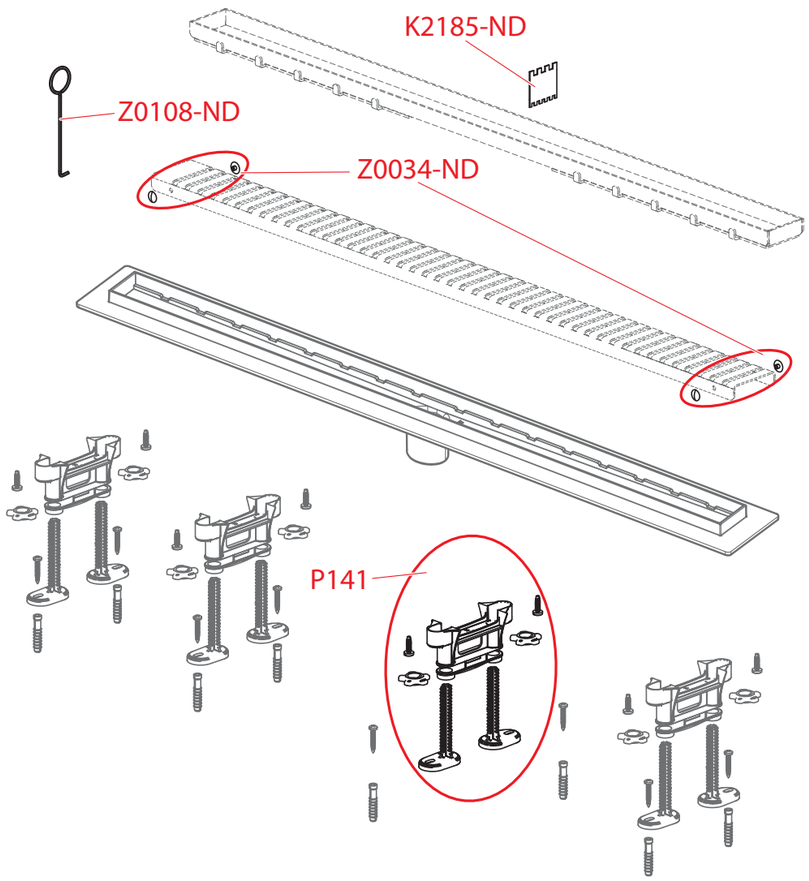

Obj. číslo	Popis	Cena
K2185-ND	Kovový hřeben FLOOR	31 Kč
P141	Výškově stavitelné nohy k žlabům APZ2012 a APZ2022	53 Kč
Z0034-ND	Plastová podložka pro APZ1 - 4 ks	35 Kč
Z0108-ND	Háček žlabu	35 Kč

AVZ101-R101, AVZ102-R102, AVZ102-R103, AVZ103-R104, AVZ103-R201, AVZ103-R202, AVZ103-R403, AVZ104-R401, AVZ104-R402, AVZ103R-R201, AVZ103R-R202, AVZ103R-R403, AVZ104R-R401, AVZ104R-R402, AVZ101R-R101S, AVZ102R-R102S, AVZ102R-R103S, AVZ103R-R104S

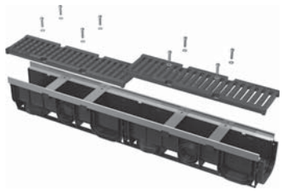

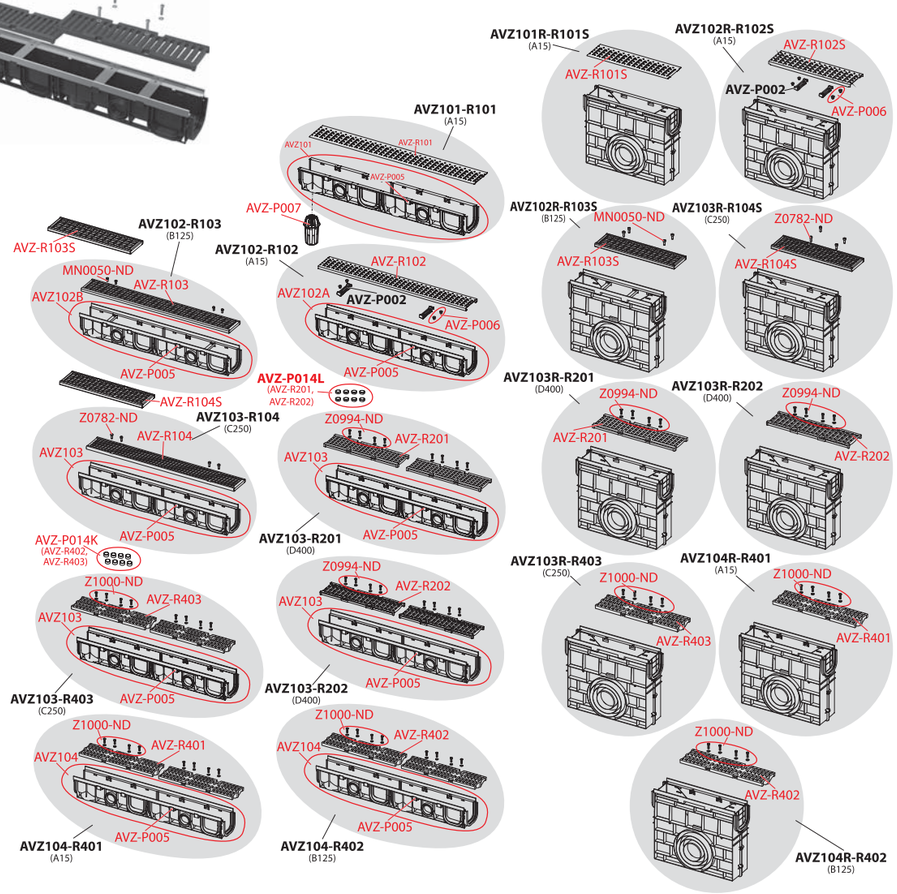

Obj. číslo	Popis	Cena
AVZ-P005	Krytka montážních otvorů	19 Kč
AVZ-P006	Fixační kolíčky roštu pro žlab AVZ102-R102	10 Kč
AVZ-P007	Zápachová uzávěra pro venkovní žlaby	258 Kč
AVZ-P014K	Krytky šroubů pro kompozitní rošty (8 ks)	113 Kč
AVZ-P014L	Krytky šroubů pro litinové rošty (8 ks)	113 Kč
AVZ-R101	Rošt pro venkovní žlab AVZ101 pozink „T“ profil A15	185 Kč
AVZ-R102	Rošt pro venkovní žlab AVZ102 pozink „C“ profil A15	165 Kč
AVZ-R103	Rošt pro venkovní žlab AVZ103 pozink svarek B125	1 236 Kč
AVZ-R103S	Rošt pro venkovní žlab AVZ102 pozink svarek (0,5 m)	840 Kč
AVZ-R104	Rošt pro venkovní žlab AVZ104 pozink svarek C250	1 504 Kč
AVZ-R104S	Rošt pro venkovní žlab AVZ103 pozink svarek (0,5 m)	1 029 Kč
AVZ-R201	Rošt pro venkovní žlab AVZ103 litina D400	721 Kč

Obj. číslo	Popis	Cena
AVZ-R202	Rošt pro venkovní žlab AVZ103 litina C250	567 Kč
AVZ-R401	Rošt pro venkovní žlab AVZ104 plast A15	165 Kč
AVZ-R402	Rošt pro venkovní žlab AVZ104 kompozitní B125	494 Kč
AVZ-R403	Rošt pro venkovní žlab AVZ103 kompozitní C250	628 Kč
AVZ101	Venkovní žlab 100 mm bez rámu	308 Kč
AVZ102A	Venkovní žlab 100 mm s plastovým rámem	385 Kč
AVZ102B	Venkovní žlab 100 mm s plastovým rámem a rozpěrkami	440 Kč
AVZ103	Venkovní žlab 100 mm s pozinkovaným rámem	672 Kč
AVZ104	Venkovní žlab 100 mm s plastovým rámem	440 Kč
MN0050-ND	Šroub M8×16	13 Kč
Z0782-ND	Šroub M8×20	15 Kč
Z0994-ND	Šroub M8×30 DIN 7984 A2 – 4 ks	50 Kč
Z1000-ND	Šroub M8×25 DIN 912 Imbus A2 – 4 ks	44 Kč

AVZ101-R121, AVZ101-R122, AVZ101-R123, AVZ101-R124, AVZ101-R321, AVZ101-R322, AVZ101-R323, AVZ101-R324, AVZ101R-R121R, AVZ101R-R122R, AVZ101R-R123R, AVZ101R-R124R, AVZ101R-R321R, AVZ101R-R322R, AVZ101R-R323R, AVZ101R-R324R, AVZ101S-R121R, AVZ101S-R122R, AVZ101S-R123R, AVZ101S-R124R, AVZ101S-R321R, AVZ101S-R322R, AVZ101S-R323R, AVZ101S-R324R

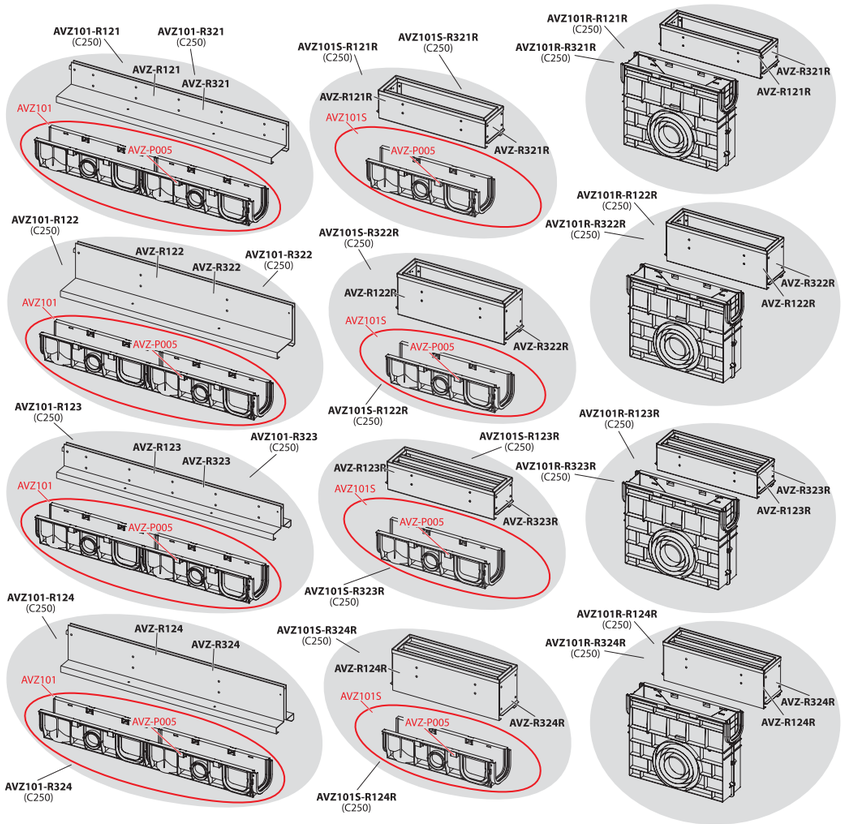

Obj. číslo	Popis	Cena
AVZ-P005	Krytka montážních otvorů	19 Kč
AVZ101	Venkovní žlab 100 mm bez rámu	308 Kč
AVZ101S	Venkovní žlab 500 mm bez rámu	264 Kč

AGV1, AGV2, AGV3, AGV4, AGV1S, AGV2S, AGV3S, AGV4S

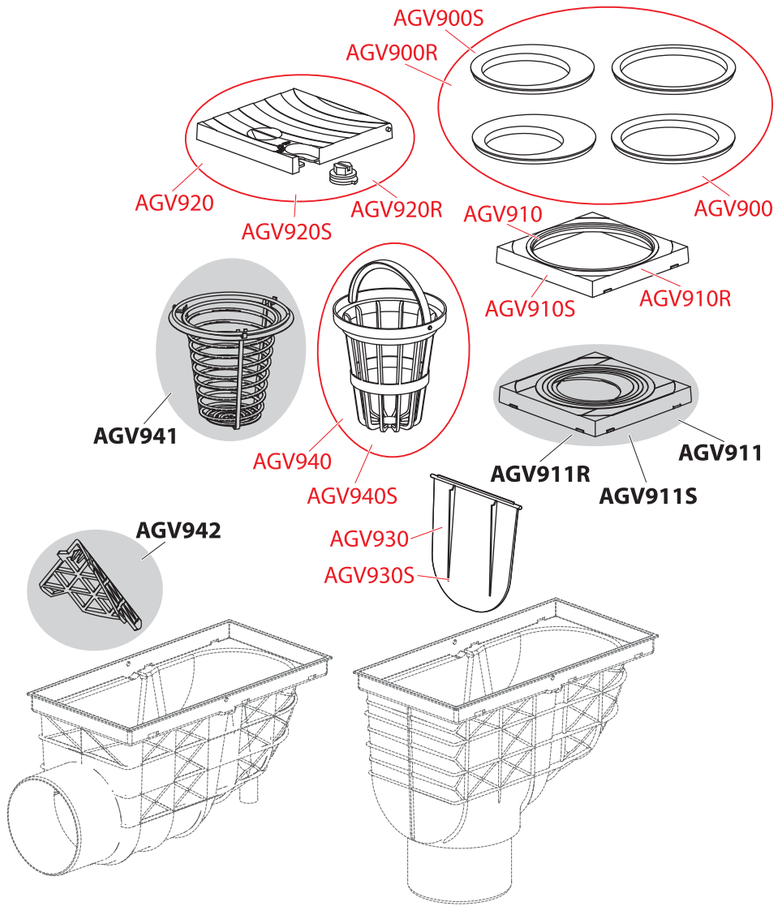

APV110, APV120, APV130

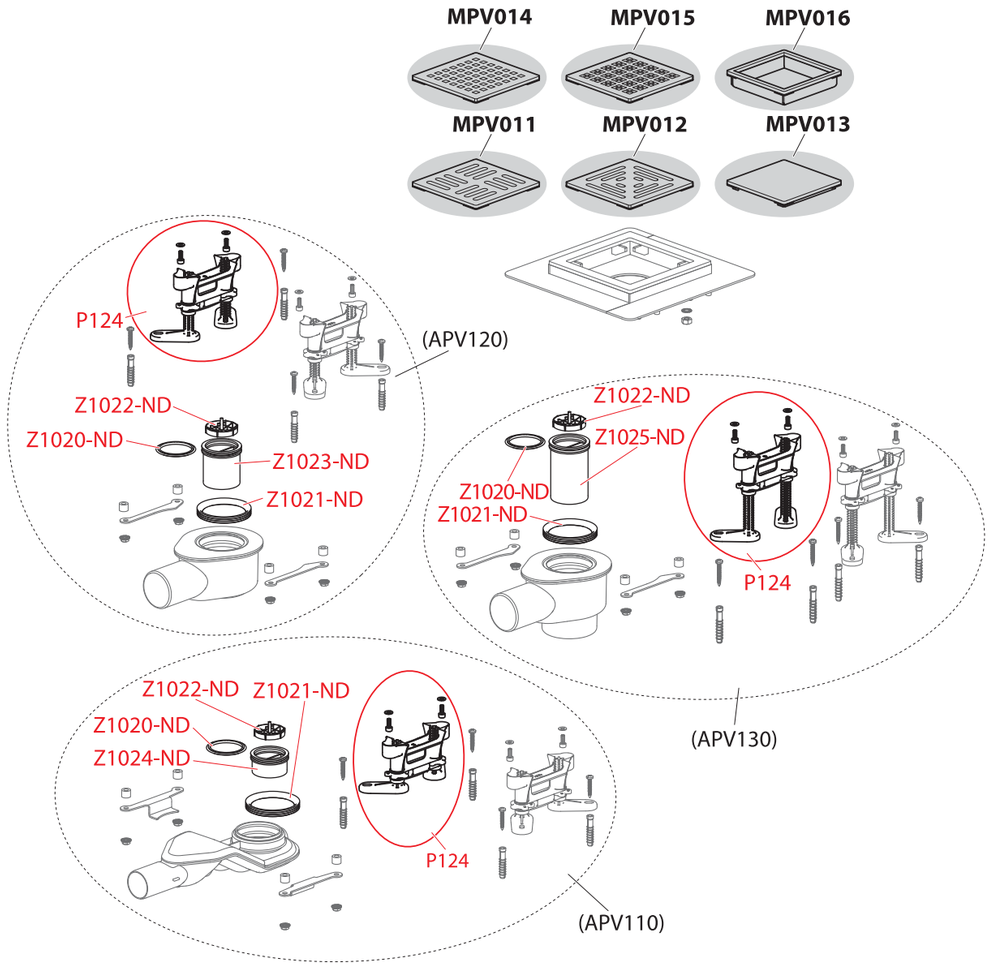

Obj. číslo	Popis	Cena
AGV900	Vložka svodu, sada – černá	49 Kč
AGV900R	Vložka svodu, sada – červená	49 Kč
AGV900S	Vložka svodu, sada – šedá	49 Kč
AGV910	Vložka svodu DN125 – černá	49 Kč
AGV910R	Vložka svodu DN125 – červená	49 Kč
AGV910S	Vložka svodu DN125 – šedá	49 Kč
AGV920	Víko komplet – černá	49 Kč

Obj. číslo	Popis	Cena
AGV920R	Víko komplet – červená	49 Kč
AGV920S	Víko komplet – šedá	49 Kč
AGV930	Klapka – černá	49 Kč
AGV930S	Klapka – šedá	49 Kč
AGV940	Koš komplet – černá	49 Kč
AGV940S	Koš komplet – šedá	49 Kč

Obj. číslo	Popis	Cena
P124	Výškově stavitelné nohy	124 Kč
Z0108-ND	Háček žlabu	35 Kč
Z1020-ND	Těsnění ZU tvarové	33 Kč
Z1021-ND	Těsnění sifonu	48 Kč
Z1022-ND	Sítko APZ13	61 Kč
Z1023-ND	Zápachová uzávěra 25	61 Kč
Z1024-ND	Zápachová uzávěra 30	65 Kč
Z1025-ND	Zápachová uzávěra 50	94 Kč

APV1, APV2, APV3, APV31, APV32, APV101, APV102, APV103, APV201, APV202, APV203, APV0800, APV1311, APV1324, APV2311, APV2321, APV2324, APV3344, APV3444, APV4344, APV4444, APV5111, APV5211, APV5411, APV6111, APV6211

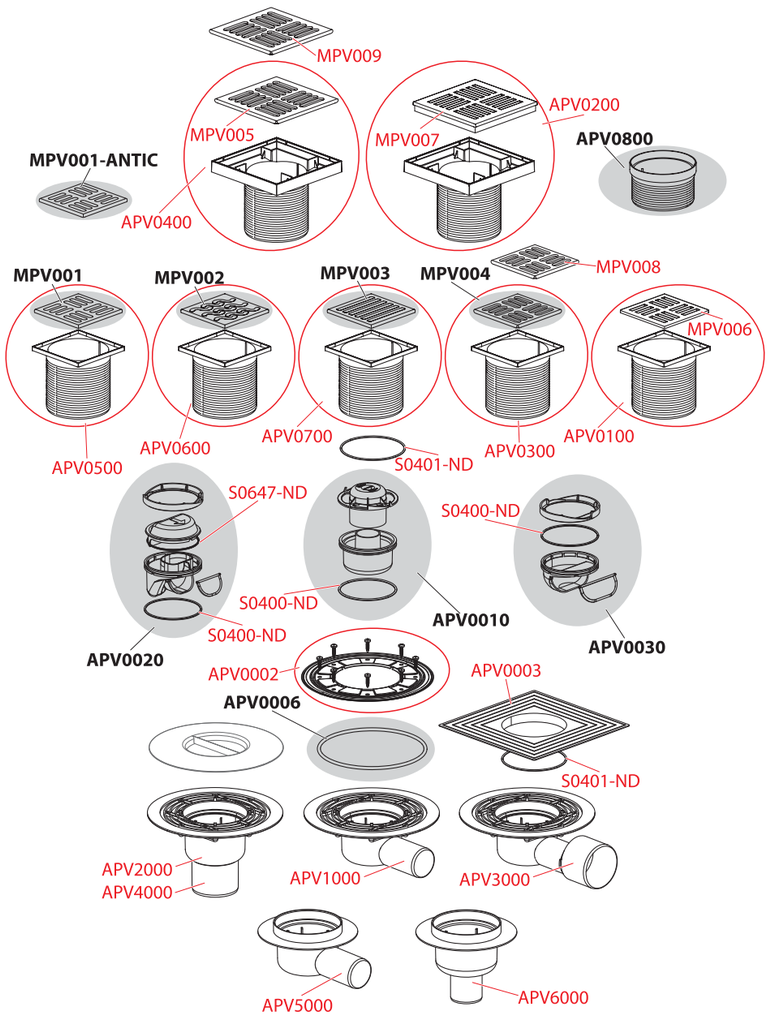

Obj. číslo	Popis	Cena
APV0002	Nerezová příruba, v balení včetně šroubů	228 Kč
APV0003	Límec 2. úrovně izolace DN105	62 Kč
APV0100	Hrdlo vpusti, mřížka 105×105 mm šedá	95 Kč
APV0200	Hrdlo vpusti, mřížka 150×150 mm šedá	116 Kč
APV0300	Hrdlo vpusti, mřížka 105×105 mm nerez	116 Kč
APV0400	Hrdlo vpusti, mřížka 150×150 mm nerez	372 Kč
APV0500	Hrdlo vpusti, mřížka 105×105 mm nerez	609 Kč
APV0600	Hrdlo vpusti, mřížka 105×105 mm nerez	609 Kč
APV0700	Hrdlo vpusti, mřížka 105×105 mm nerez	609 Kč
APV1000	Tělo vpusti DN50 mm boční	106 Kč
APV2000	Tělo vpusti DN50/70 mm přímé	106 Kč
APV3000	Tělo vpusti DN50/70 mm boční	106 Kč
APV4000	Tělo vpusti DN50/70 mm přímé	106 Kč

Obj. číslo	Popis	Cena
APV5000	Tělo vpusti DN50/70 mm boční	95 Kč
APV6000	Tělo vpusti DN50 mm přímé	95 Kč
MPV005	Mřížka 143×143 mm nerez	201 Kč
MPV006	Mřížka 102×102 mm šedá	57 Kč
MPV007	Mřížka 143×143 mm šedá	66 Kč
MPV008	Mřížka 102×102 mm nerez AISI 316L	268 Kč
MPV009	Mřížka 143×143 mm nerez AISI 316L	687 Kč
S0400-ND	O-kroužek k hrdlu vpusti	21 Kč
S0401-ND	O-kroužek k zápachovým uzávěrám a k límci druhé úrovně izolace	24 Kč
S0536-ND	O-kroužek 75×2,5	16 Kč
S0647-ND	O-kroužek k hrdlu vpusti a vodní zápachové uzávěře	21 Kč

APV10, APV11, APV12, APV13, APV26, APV26C

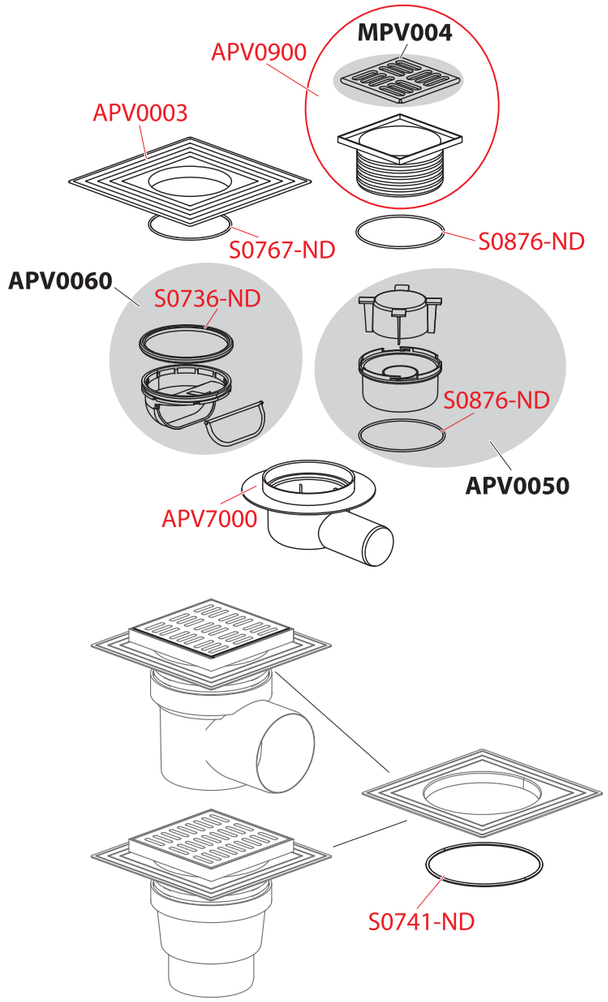

Obj. číslo	Popis	Cena
APV0003	Límec 2. úrovně izolace DN105	62 Kč
APV0900	Hrdlo vpusti, mřížka 105×105 mm nerez	116 Kč
APV7000	Tělo vpusti DN50 mm boční	95 Kč
S0736-ND	Těsnění APV26EC (A4-1235/02)	24 Kč
S0741-ND	O-kroužek k límci druhé úrovně izolace	28 Kč
S0767-ND	O-kroužek 85×2,5 NBR 70	15 Kč
S0876-ND	O-kroužek 90×2 NBR 70Sh	15 Kč

A501, A502

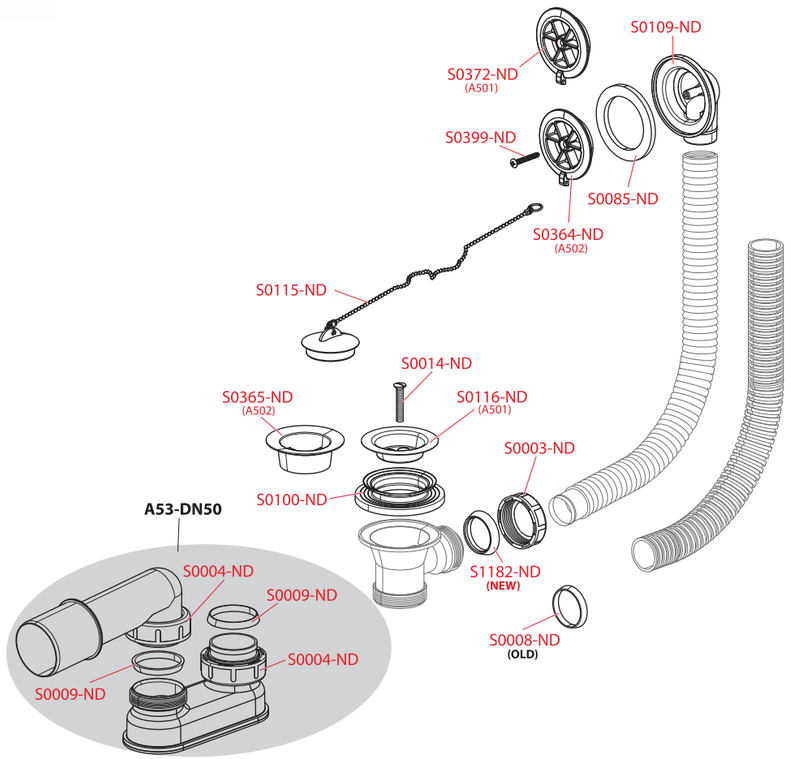

Obj. číslo	Popis	Cena
S0003-ND	Matice G1 1/4"	9 Kč
S0004-ND	Matice G1 1/2" (vanové, vaničkové, umyvadlové a dřezové sifony)	11 Kč
S0008-ND	Těsnění kuželové 37×31×5 (vanové a umyvadlové sifony)	9 Kč
S0009-ND	Těsnění kuželové 44×39×5 (vanové, vaničkové, umyvadlové a dřezové sifony)	13 Kč
S0014-ND	Šroub M6×50 nerez	13 Kč
S0085-ND	Těsnění 70×50×6 (vanové, vaničkové A461, A462, umyv. a dřez. sifony)	13 Kč
S0100-ND	Těsnění tvarové	28 Kč

Obj. číslo	Popis	Cena
S0109-ND	Přepad	35 Kč
S0115-ND	Zátka 6/4" s řetízkem 38 cm (vanové sifony A501–A502)	33 Kč
S0116-ND	Mřížka DN70 nerez 6/4"	30 Kč
S0364-ND	Mřížka přepadu A502 plast bílá	28 Kč
S0365-ND	Mřížka 6/4" plast	11 Kč
S0372-ND	Mřížka přepadu A501 plast chrom	54 Kč
S0399-ND	Šroub 4,2×32 DIN 7983 A2 nerez	13 Kč
S1182-ND	Těsnění kuželové 38×30×7	16 Kč

A51, A55, A550, A551, A552, A553

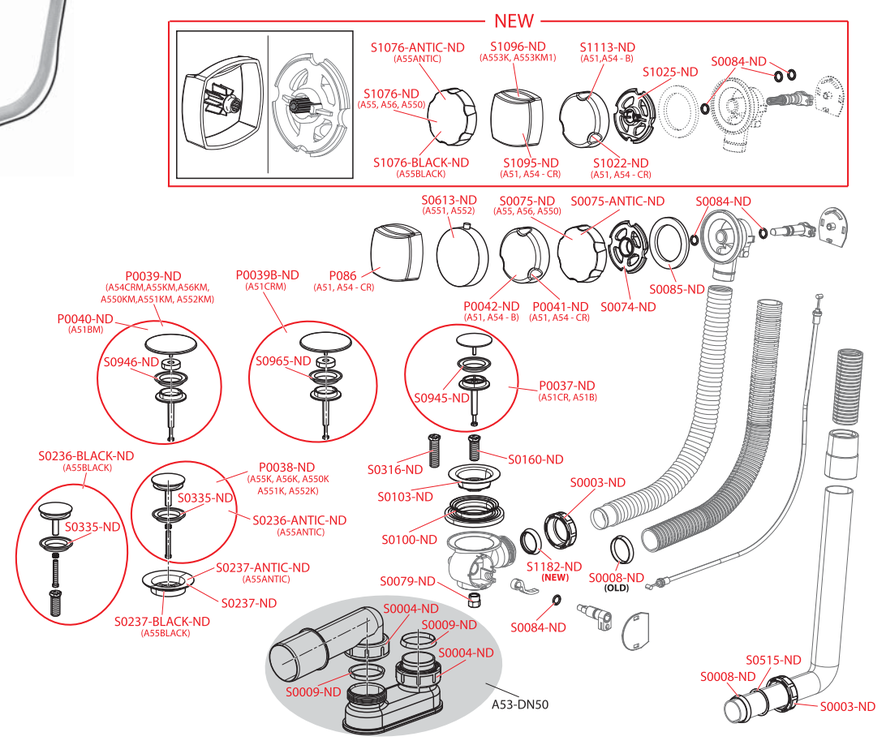

Obj. číslo	Popis	Cena
P0037-ND	Zátka kompl. chrom (vanové sifony A51CR, A51B)	124 Kč
P0038-ND	Zátka kompl. kov (vanové sifony A55K, A56K)	127 Kč
P0039-ND	Zátka kompl. velká chrom (vanové sifony A54CRM, A56KM, A55KM)	128 Kč
P0039B-ND	Zátka kompletní M chrom (vanové sifony A51CRM, A564CRM1, A565CRM1)	128 Kč
P0040-ND	Zátka kompl. velká bílá	84 Kč
P0041-ND	Knoflík kompl. CR A51 (vanové sifony A51CR, A54CR)	118 Kč
P0042-ND	Knoflík kompl. B A51 (vanový sifon)	63 Kč
P064	Zátka kompletní kov velká (vanové sifony A564KM1, A565KM1)	155 Kč
P086	Knoflík vanového sifonu des. plast – kompletní	118 Kč
S0003-ND	Matice G1 1\/4"	9 Kč
S0004-ND	Matice G1 1\/2" (vanové, vaničkové, umyvadlové a dřezové sifony)	11 Kč
S0008-ND	Těsnění kuželové 37×31×5 (vanové a umyvadlové sifony)	9 Kč
S0009-ND	Těsnění kuželové 44×39×5 (vanové, vaničkové, umyvadlové a dřezové sifony)	13 Kč
S0074-ND	Mřížka přepadu A51–A56	28 Kč
S0075-ANTIC-ND	Knoflík A55 kov antic	612 Kč
S0075-ND	Knoflík A55 kov (vanové sifony A55K, A56K)	153 Kč
S0079-ND	Matice	14 Kč
S0082-ND	Těsnění zátky vanových sifonů	13 Kč
S0084-ND	O-kroužek 10×2	9 Kč
S0085-ND	Těsnění 70×50×6 (vanové, vaničkové A461, A462, umyv. a dřez. sifony)	13 Kč
S0100-ND	Těsnění tvarové	28 Kč

Obj. číslo	Popis	Cena
S0103-ND	Mřížka chrom	70 Kč
S0160-ND	Šroub dlouhý 33 mm	63 Kč
S0236-ANTIC-ND	Zátka A55 kov antic	620 Kč
S0236-BLACK-ND	Zátka A55 kov + šroub A51 BLACK	756 Kč
S0237-ANTIC-ND	Mřížka A55 kov antic	319 Kč
S0237-BLACK-ND	Mřížka A55 kov BLACK	389 Kč
S0237-ND	Mřížka A55 kov	98 Kč
S0316-ND	Šroub dlouhý 40 mm	63 Kč
S0335-ND	Těsnění A55 (vanové sifony A55K, A56K)	14 Kč
S0515-ND	Třecí kroužek DN32	9 Kč
S0613-ND	Knoflík kompletní kov	153 Kč
S0945-ND	Těsnění zátky vanových sifonů	10 Kč
S0946-ND	Těsnění velké zátky vanových sifonů	13 Kč
S0965-ND	Těsnění zátky vanových sifonů	13 Kč
S1022-ND	Knoflík kompletní chrom (A51CR, A51CRM, A54CR)	118 Kč
S1025-ND	Mřížka přepadu	34 Kč
S1076-BLACK-ND	Knoflík A55 kov 2017 tisícihran + krytka BLACK	747 Kč
S1076-ND	Knoflík Kov (A55K, A55KM, A550K, A550KM, A56K)	153 Kč
S1095-ND	Knoflík Chrom (A51CR, A51CRM, A54CR, A54CRM)	118 Kč
S1096-ND	Knoflík kov (A55K, A55KM, A550K, A550KM, A56K)	153 Kč
S1113-ND	Knoflík kompletní bílý (A51B, A51BM, A54B, A54BM)	63 Kč
S1182-ND	Těsnění kuželové 38×30×7	16 Kč

A504, A505, A507, A516

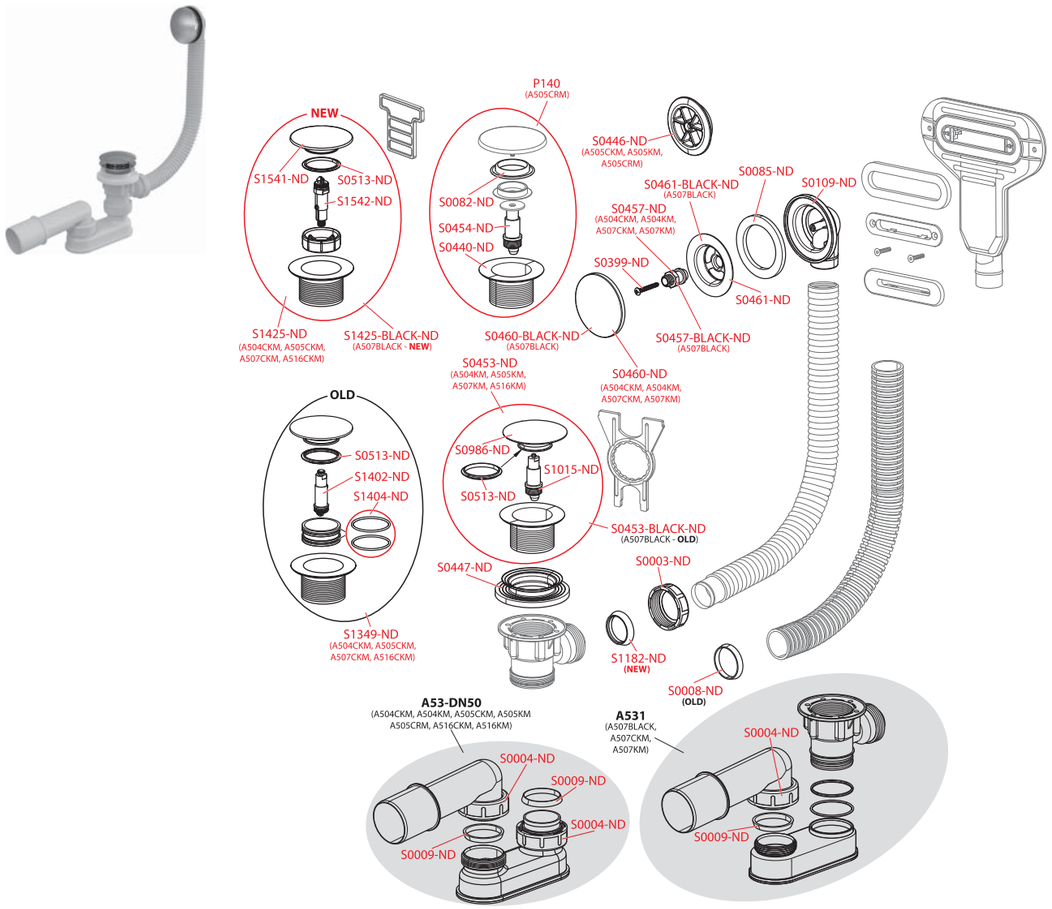

Obj. číslo	Popis	Cena
P0039-ND	Zátka kompl. velká chrom (vanové sifony A54CRM, A56KM, A55KM)	128 Kč
P140	Výpust CLICK/CLAK 6/4" komplet plast	189 Kč
S0003-ND	Matice G1 1\/4"	9 Kč
S0004-ND	Matice G1 1\/2" (vanové, vaničkové, umyvadlové a dřezové sifony)	11 Kč
S0008-ND	Těsnění kuželové 37×31×5 (vanové a umyvadlové sifony)	9 Kč
S0009-ND	Těsnění kuželové 44×39×5 (vanové, vaničkové, umyvadlové a dřezové sifony)	13 Kč
S0082-ND	Těsnění zátky vanových sifonů	13 Kč
S0085-ND	Těsnění 70×50×6 (vanové, vaničkové A461, A462, umyv. a dřez. sifony)	13 Kč
S0109-ND	Přepad	35 Kč
S0399-ND	Šroub 4,2×32 DIN 7983 A2 nerez	13 Kč
S0440-ND	Mřížka CLICK/CLACK	75 Kč
S0446-ND	Mřížka přepadu CLICK/CLACK chrom	54 Kč
S0447-ND	Těsnění tvarové bílé (A503KM, A506KM)	28 Kč
S0453-BLACK-ND	Výpust CLICK/CLAK 6/4" komplet kov BLACK	1 100 Kč
S0453-ND	Výpust CLICK/CLACK 6/4" komplet kov	275 Kč
S0454-ND	Mechanizmus CLICK/CLACK plast	98 Kč
S0457-BLACK-ND	Šroub krytky přep. CLICK/CLAK – kov BLACK	196 Kč
S0458-ND	Šroub krytky přepadu CLICK/CLACK – kov	49 Kč

Obj. číslo	Popis	Cena
S0460-BLACK-ND	Víko krytky přep. CLICK/CLAK – kov BLACK	610 Kč
S0460-ND	Víko krytky přepadu CLICK/CLACK – kov	122 Kč
S0461-BLACK-ND	Mřížka krytky přep. CLICK/CLAK – kov BLACK	384 Kč
S0461-ND	Mřížka krytky přepadu CLICK/CLACK – kov	96 Kč
S0513-ND	Těsnění pod zátku k vanové výpusti CLICK/CLACK	16 Kč
S0986-ND	Zátka vanové a vaničkové CLICK/CLACK 6/4" kov	219 Kč
S1015-ND	Mechanismus CLICK/CLACK	70 Kč
S1182-ND	Těsnění kuželové 38×30×7	16 Kč
S1349-ND	Výpust vanová CLICK/CLACK 6/4" komplet kov čistitelná shora	335 Kč
S1402-ND	Mechanismus CLICK/CLACK pro výpusti s čištěním shora A392C, A504CKM, A507CKM	70 Kč
S1404-ND	O-kroužek pro A504CKM, A507CKM výpust vanovou CLICK/CLACK 6/4", kov, velká, 2 ks	32 Kč
S1425-BLACK-ND	Výpust CLICK/CLACK 6/4" komplet kov BLACK	1 100 Kč
S1425-ND	Výpust vanová CLICK/CLACK 6/4" plastová vložka	335 Kč
S1541-ND	Zátka CLICK/CLACK 6/4" kov	219 Kč
S1542-ND	Mechanismus CLICK/CLACK pro výpusti s čištěním shora A392C, A504CKM, A507CKM, A465C-50	98 Kč

A508, A509

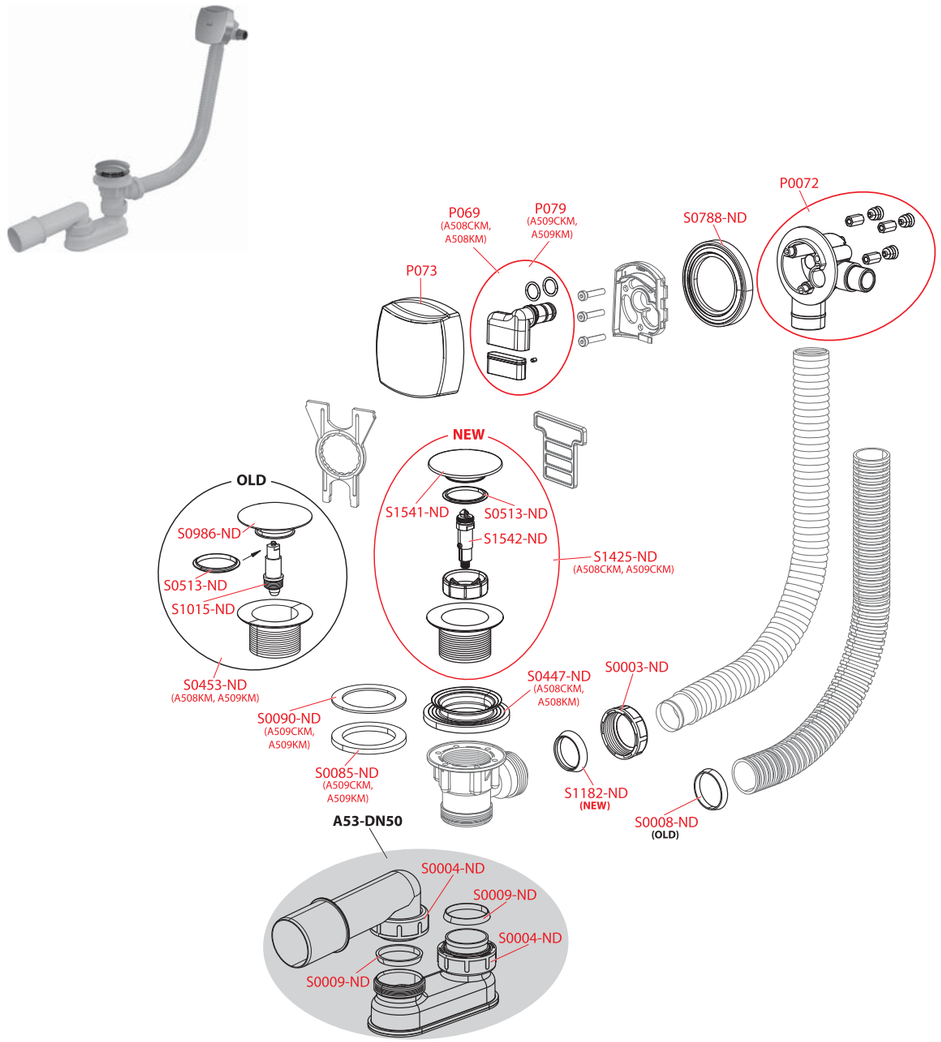

Obj. číslo	Popis	Cena
P0072	Hlavice A508	480 Kč
P069	Perlátor komplet	187 Kč
P073	Knoflík vanový A508	173 Kč
P079	Perlátor komplet prodloužený	187 Kč
S0003-ND	Matice G1 1/4"	9 Kč
S0004-ND	Matice G1 1/2" (vanové, vaničkové, umyvadlové a dřezové sifony)	11 Kč
S0008-ND	Těsnění kuželové 37×31×5 (vanové a umyvadlové sifony)	9 Kč
S0009-ND	Těsnění kuželové 44×39×5 (vanové, vaničkové, umyvadlové a dřezové sifony)	13 Kč
S0085-ND	Těsnění 70×50×6 (vanové, vaničkové A461, A462, umyv. a dřez. sifony)	13 Kč
S0090-ND	Těsnění 70×50×2 (vaničkové A461, A462, A46, A47, dřezové sifony)	13 Kč
S0447-ND	Těsnění tvarové bílé (A503KM, A506KM)	28 Kč

Obj. číslo	Popis	Cena
S0453-ND	Výpust CLICK/CLACK 6/4" komplet kov	275 Kč
S0513-ND	Těsnění pod zátku k vanové výpusti CLICK/CLACK	16 Kč
S0788-ND	Těsnění přepadu A564	35 Kč
S0986-ND	Zátka vanové a vaničkové CLICK/CLACK 6/4" kov	219 Kč
S1015-ND	Mechanismus CLICK/CLACK	70 Kč
S1182-ND	Těsnění kuželové 38×30×7	16 Kč
S1425-ND	Výpust vanová CLICK/CLACK 6/4" plastová vložka	335 Kč
S1541-ND	Zátka CLICK/CLACK 6/4" kov	219 Kč
S1542-ND	Mechanismus CLICK/CLACK pro výpusti s čištěním shora A392C, A504CKM, A507CKM, A465C-50	98 Kč

A564, A565

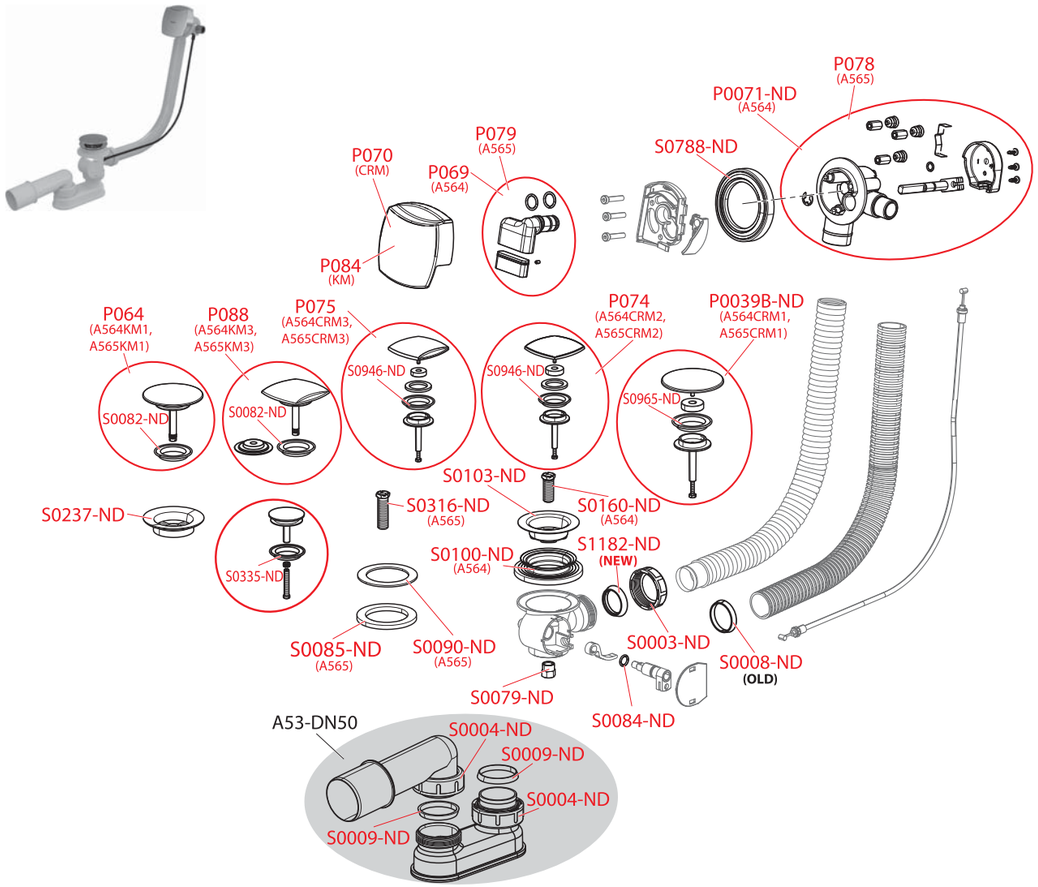

Obj. číslo	Popis	Cena
P0039-ND	Zátka kompl. velká chrom (vanové sifony A54CRM, A56KM, A55KM)	128 Kč
P0039B-ND	Zátka kompletní M chrom (vanové sifony A51CRM, A564CRM1, A565CRM1)	128 Kč
P0071-ND	Hlavice A564	549 Kč
P064	Zátka kompletní kov velká (vanové sifony A564KM1, A565KM1)	155 Kč
P069	Perlátor komplet	187 Kč
P070	Knoflík vanový A564 kompletní	166 Kč
P073	Knoflík vanový A508	173 Kč
P074	Zátka kompletní chrom k A564CRM2	173 Kč
P075	Zátka kompletní chrom k A564CRM3	183 Kč
P078	Hlavice A565	567 Kč
P079	Perlátor komplet prodloužený	187 Kč
P084	Knoflík vanový kovový kompletní (A564)	223 Kč
P088	Zátka komplet KM3	224 Kč
S0003-ND	Matice G1 1/4"	9 Kč
S0004-ND	Matice G1 1/2" (vanové, vaničkové, umyvadlové a dřezové sifony)	11 Kč
S0008-ND	Těsnění kuželové 37×31×5 (vanové a umyvadlové sifony)	9 Kč

Obj. číslo	Popis	Cena
S0009-ND	Těsnění kuželové 44×39×5 (vanové, vaničkové, umyvadlové a dřezové sifony)	13 Kč
S0079-ND	Matice	14 Kč
S0082-ND	Těsnění zátky vanových sifonů	13 Kč
S0084-ND	O-kroužek 10×2	9 Kč
S0085-ND	Těsnění 70×50×6 (vanové, vaničkové A461, A462, umyv. a dřez. sifony)	13 Kč
S0090-ND	Těsnění 70×50×2 (vaničkové A461, A462, A46, A47, dřezové sifony)	13 Kč
S0100-ND	Těsnění tvarové	28 Kč
S0103-ND	Mřížka chrom	70 Kč
S0160-ND	Šroub dlouhý 33 mm	63 Kč
S0237-ND	Mřížka A55 kov	98 Kč
S0316-ND	Šroub dlouhý 40 mm	63 Kč
S0335-ND	Těsnění A55 (vanové sifony A55K, A56K)	14 Kč
S0515-ND	Třecí kroužek DN32	9 Kč
S0788-ND	Těsnění přepadu A564	35 Kč
S0946-ND	Těsnění velké zátky vanových sifonů	13 Kč
S0965-ND	Těsnění zátky vanových sifonů	13 Kč
S1182-ND	Těsnění kuželové 38×30×7	16 Kč

A566

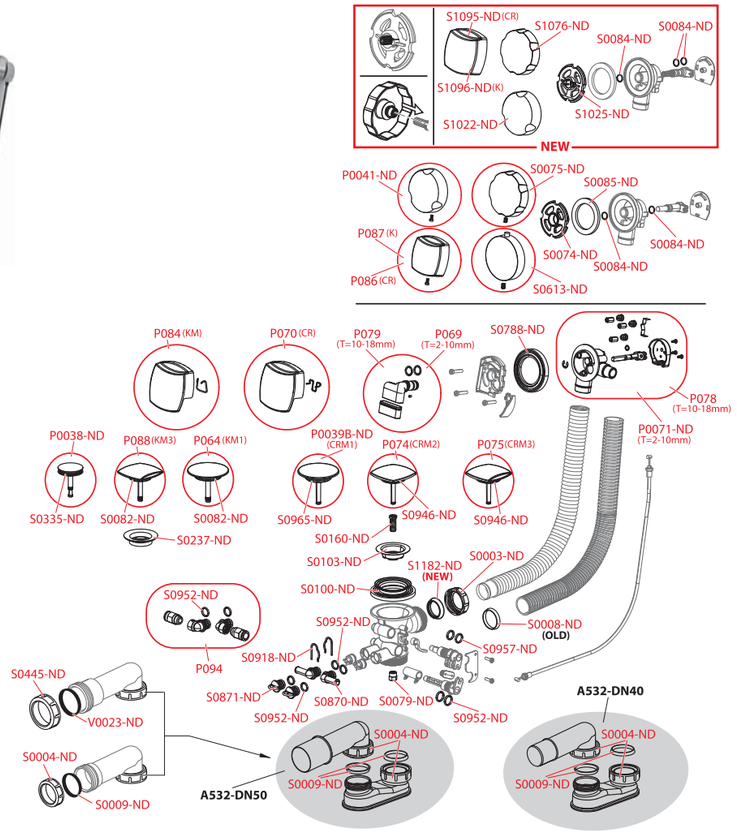

Obj. číslo	Popis	Cena
P0038-ND	Zátka kompl. kov (vanové sifony A55K, A56K)	127 Kč
P0039-ND	Zátka kompl. velká chrom (vanové sifony A54CRM, A56KM, A55KM)	128 Kč
P0041-ND	Knoflík kompl. CR A51 (vanové sifony A51CR, A54CR)	118 Kč
P0071-ND	Hlavice A564	549 Kč
P064	Zátka kompletní kov velká (vanové sifony A564KM1, A565KM1)	155 Kč
P069	Perlátor komplet	187 Kč
P070	Knoflík vanový A564 kompletní	166 Kč
P074	Zátka kompletní chrom k A564CRM2	173 Kč
P075	Zátka kompletní chrom k A564CRM3	183 Kč
P078	Hlavice A565	567 Kč
P079	Perlátor komplet prodloužený	187 Kč
P084	Knoflík vanový kovový kompletní (A564)	223 Kč
P086	Knoflík vanového sifonu des. plast – kompletní	118 Kč
P088	Zátka komplet KM3	224 Kč
P094	Sada odvodnění nástrčné A566	308 Kč
S0003-ND	Matice G1 1/4"	9 Kč
S0004-ND	Matice G1 1/2" (vanové, vaničkové, umyvadlové a dřezové sifony)	11 Kč
S0008-ND	Těsnění kuželové 37×31×5 (vanové a umyvadlové sifony)	9 Kč
S0009-ND	Těsnění kuželové 44×39×5 (vanové, vaničkové, umyvadlové a dřezové sifony)	13 Kč
S0075-ND	Knoflík A55 kov (vanové sifony A55K, A56K)	153 Kč
S0079-ND	Matice	14 Kč
S0082-ND	Těsnění zátky vanových sifonů	13 Kč
S0084-ND	O-kroužek 10×2	9 Kč

Obj. číslo	Popis	Cena
S0085-ND	Těsnění 70×50×6 (vanové, vaničkové A461, A462, umyv. a dřez. sifony)	13 Kč
S0100-ND	Těsnění tvarové	28 Kč
S0103-ND	Mřížka chrom	70 Kč
S0160-ND	Šroub dlouhý 33 mm	63 Kč
S0237-ND	Mřížka A55 kov	98 Kč
S0316-ND	Šroub dlouhý 40 mm	63 Kč
S0335-ND	Těsnění A55 (vanové sifony A55K, A56K)	14 Kč
S0445-ND	Matice G1 3/4"	14 Kč
S0613-ND	Knoflík kompletní kov	153 Kč
S0788-ND	Těsnění přepadu A564	35 Kč
S0870-ND	Kolínko hadice kompletní	23 Kč
S0871-ND	Zátka hrdla kompletní	20 Kč
S0918-ND	Spona hydromasáže	20 Kč
S0946-ND	Těsnění velké zátky vanových sifonů	13 Kč
S0952-ND	O-kroužek 12.0×2 silikon	11 Kč
S0957-ND	Rozeta DN50	19 Kč
S0965-ND	Těsnění zátky vanových sifonů	13 Kč
S0975-ND	O-kroužek 10/2	13 Kč
S1022-ND	Knoflík kompletní chrom (A51CR, A51CRM, A54CR)	118 Kč
S1025-ND	Mřížka přepadu	34 Kč
S1076-ND	Knoflík kov (A55K, A55KM, A550K, A550KM, A56K)	153 Kč
S1095-ND	Knoflík chrom (A51CR, A51CRM, A54CR, A54CRM)	118 Kč
S1096-ND	Knoflík kov (A55K, A55KM, A550K, A550KM, A56K)	153 Kč
S1182-ND	Těsnění kuželové 38×30×7	16 Kč

A503KM, A506KM

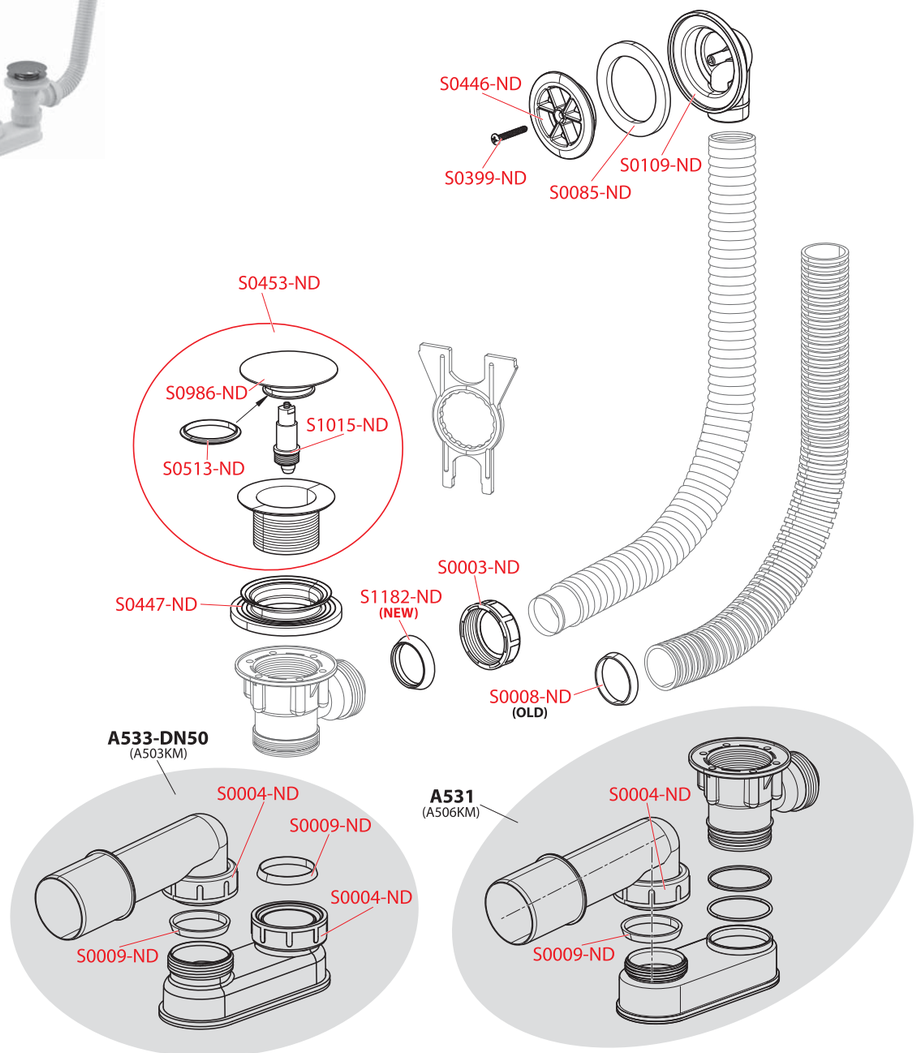

Obj. číslo	Popis	Cena
S0003-ND	Matice G1 1/4"	9 Kč
S0004-ND	Matice G1 1/2" (vanové, vaničkové, umyvadlové a dřezové sifony)	11 Kč
S0008-ND	Těsnění kuželové 37×31×5 (vanové a umyvadlové sifony)	9 Kč
S0009-ND	Těsnění kuželové 44×39×5 (vanové, vaničkové, umyvadlové a dřezové sifony)	13 Kč
S0085-ND	Těsnění 70×50×6 (vanové, vaničkové A461, A462, umyv. a dřez. sifony)	13 Kč
S0109-ND	Přepad	35 Kč
S0399-ND	Šroub 4,2×32 DIN 7983 A2 nerez	13 Kč

Obj. číslo	Popis	Cena
S0446-ND	Mřížka přepadu CLICK/CLACK chrom	54 Kč
S0447-ND	Těsnění tvarové bílé (A503KM, A506KM)	28 Kč
S0453-ND	Výpust CLICK/CLACK 6/4" komplet kov	275 Kč
S0513-ND	Těsnění pod zátku k vanové výpusti CLICK/CLACK	16 Kč
S0986-ND	Zátka vanové a vaničkové CLICK/CLACK 6/4" kov	219 Kč
S1015-ND	Mechanismus CLICK/CLACK	70 Kč
S1182-ND	Těsnění kuželové 38×30×7	16 Kč

A461, A462

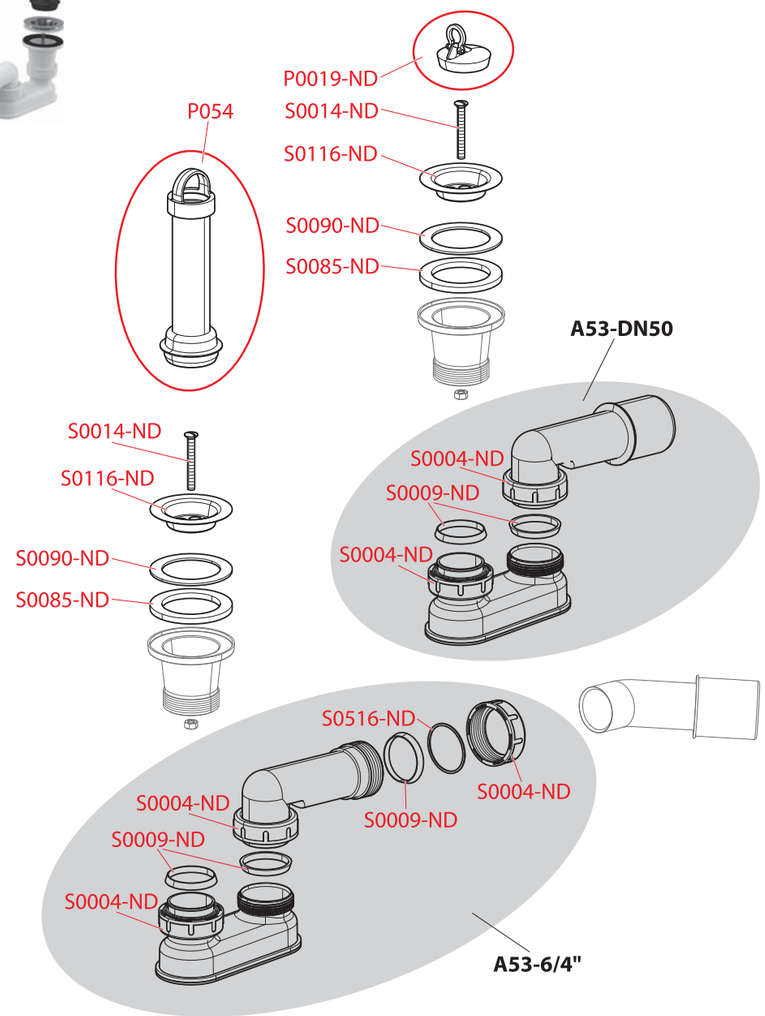

Obj. číslo	Popis	Cena
P0019-ND	Zátka PVC 6/4" (dřezové sifony)	16 Kč
P054	Přepadová trubka se zátkou	122 Kč
S0004-ND	Matice G1 1/2" (vanové, vaničkové, umyvadlové a dřezové sifony)	11 Kč
S0009-ND	Těsnění kuželové 44×39×5 (vanové, vaničkové, umyvadlové a dřezové sifony)	13 Kč
S0014-ND	Šroub M6×50 nerez	13 Kč

Obj. číslo	Popis	Cena
S0065-ND	Koleno pr. 40/50 – 45 st.	33 Kč
S0085-ND	Těsnění 70×50×6 (vanové, vaničkové A461, A462, umyv. a dřez. sifony)	13 Kč
S0090-ND	Těsnění 70×50×2 (vaničkové A461, A462, A46, A47, dřezové sifony)	13 Kč
S0116-ND	Mřížka DN70 nerez 6/4"	30 Kč
S0516-ND	Třecí kroužek DN40	11 Kč

A465, A466, A476, A465BLACK

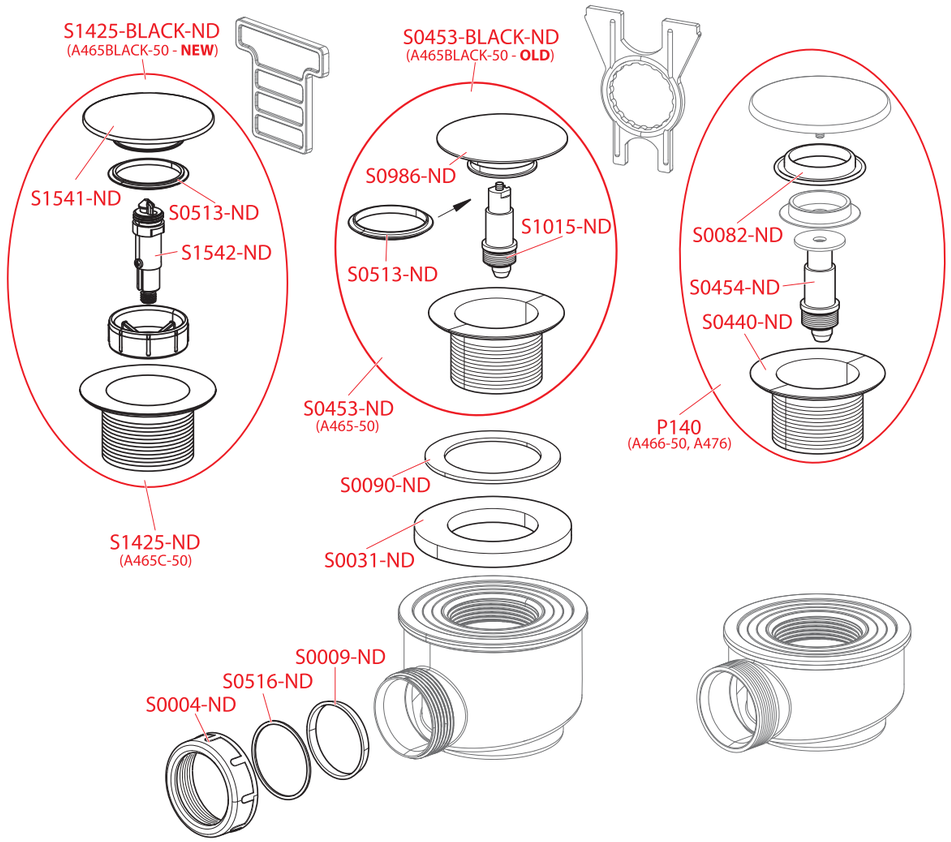

Obj. číslo	Popis	Cena
P140	Výpust CLICK/CLAK 6/4" komplet plast	189 Kč
S0004-ND	Matice G1 1/2" (vanové, vaničkové, umyvadlové a dřezové sifony)	11 Kč
S0009-ND	Těsnění kuželové 44×39×5 (vanové, vaničkové, umyvadlové a dřezové sifony)	13 Kč
S0031-ND	Těsnění 85×49×8 (vaničkové sifony A46, A47B, A47CR)	16 Kč
S0082-ND	Těsnění zátky vanových sifonů	13 Kč
S0090-ND	Těsnění 70×50×2 (vaničkové A461, A462, A46, A47, dřezové sifony)	13 Kč
S0440-ND	Mřížka CLICK/CLACK	75 Kč
S0453-BLACK-ND	Výpust CLICK/CLAK 6/4" komplet kov BLACK	1 100 Kč
S0453-ND	Výpust CLICK/CLACK 6/4" komplet kov	275 Kč
S0454-ND	Mechanizmus CLICK/CLACK plast	98 Kč

Obj. číslo	Popis	Cena
S0513-ND	Těsnění pod zátku k vanové výpusti CLICK/CLACK	16 Kč
S0516-ND	Třecí kroužek DN40	11 Kč
S0525-ND	Mechanismus CLICK/CLACK	70 Kč
S0986-ND	Zátka vanové a vaničkové CLICK/CLACK 6/4" kov	219 Kč
S1015-ND	Mechanismus CLICK/CLACK	70 Kč
S1425-BLACK-ND	Výpust CLICK/CLACK 6/4" komplet kov BLACK	1 100 Kč
S1425-ND	Výpust vanová CLICK/CLACK 6/4" plastová vložka	335 Kč
S1541-ND	Zátka CLICK/CLACK 6/4" kov	219 Kč
S1542-ND	Mechanismus CLICK/CLACK pro výpusti s čištěním shora A392C, A504CKM, A507CKM, A465C-50	98 Kč

A46, A47B, A47CR

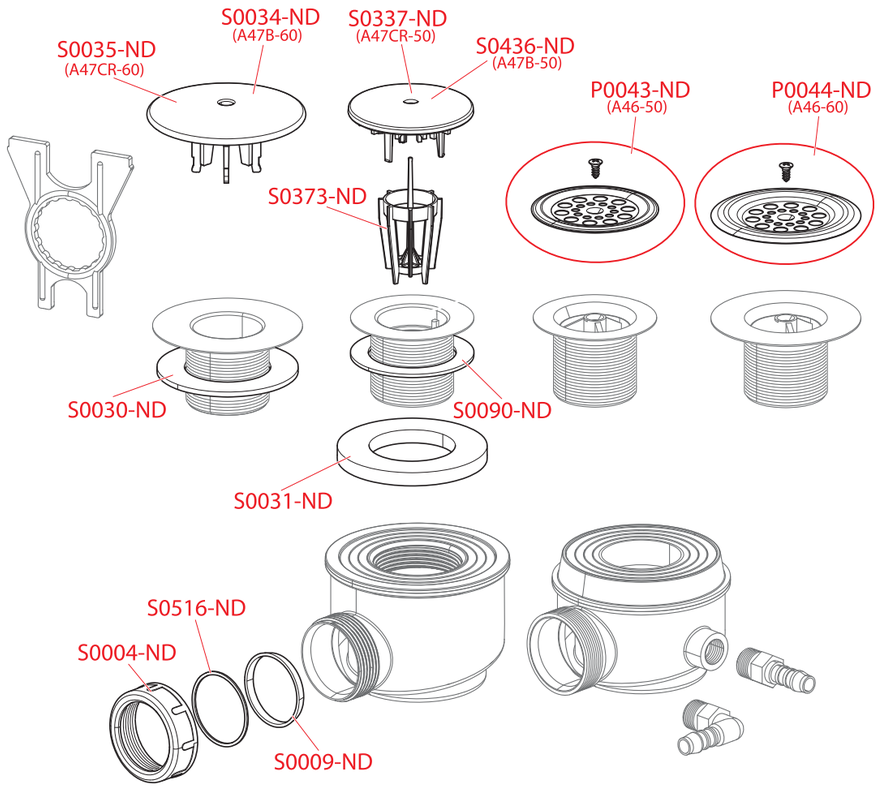

Obj. číslo	Popis	Cena
P0043-ND	Mřížka sifonu DN50 (A46)	38 Kč
P0044-ND	Mřížka sifonu DN60 (A46)	38 Kč
S0004-ND	Matice G1 1/2" (vanové, vaničkové, umyvadlové a dřezové sifony)	11 Kč
S0009-ND	Těsnění kuželové 44×39×5 (vanové, vaničkové, umyvadlové a dřezové sifony)	13 Kč
S0030-ND	Těsnění 80×49×2 (vaničkové sifony A46, A47B, A47CR)	13 Kč
S0031-ND	Těsnění 85×49×8 (vaničkové sifony A46, A47B, A47CR)	16 Kč

Obj. číslo	Popis	Cena
S0034-ND	Víko sifonu DN60 bílé	46 Kč
S0035-ND	Víko sifonu DN60 chrom	104 Kč
S0090-ND	Těsnění 70×50×2 (vaničkové A461, A462, A46, A47, dřezové sifony)	13 Kč
S0337-ND	Víko sifonu DN50 chrom	104 Kč
S0373-ND	Sítko sifonu A47	21 Kč
S0436-ND	Víko sifonu DN50 bílé	46 Kč
S0516-ND	Třecí kroužek DN40	11 Kč

A48, A49

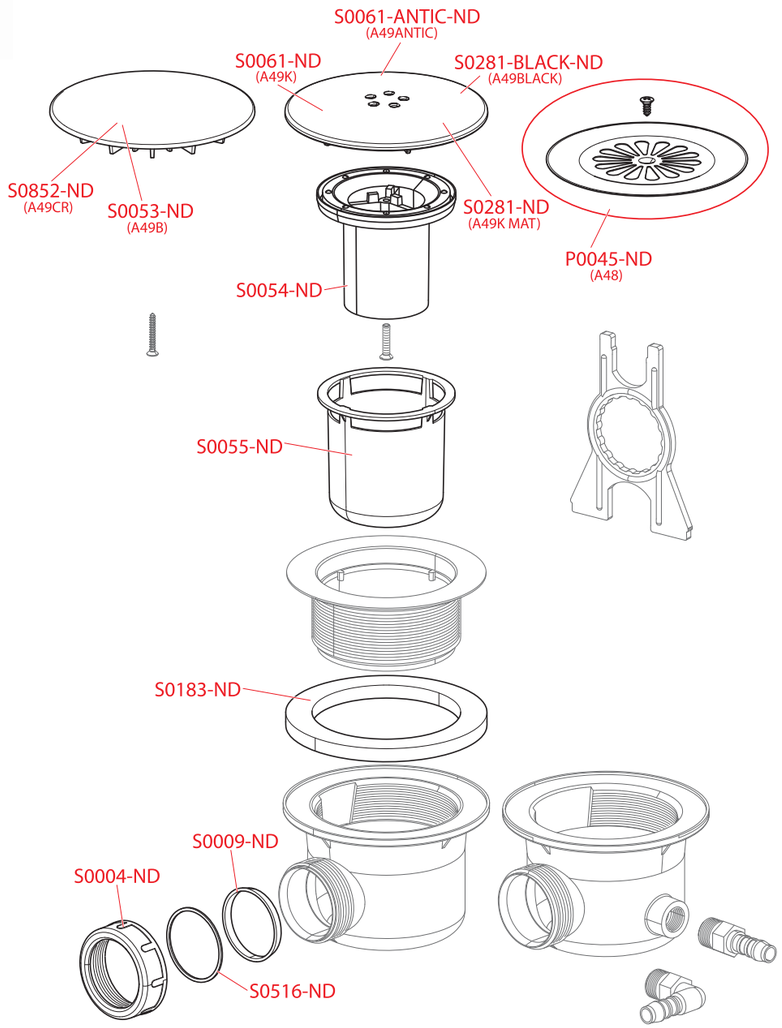

Obj. číslo	Popis	Cena
P0045-ND	Mřížka sifonu DN90	51 Kč
S0004-ND	Matice G1 1/2" (vanové, vaničkové, umyvadlové a dřezové sifony)	11 Kč
S0009-ND	Těsnění kuželové 44×39×5 (vanové, vaničkové, umyvadlové a dřezové sifony)	13 Kč
S0053-ND	Víko DN90 bílé	60 Kč
S0054-ND	Vtok	30 Kč
S0055-ND	Kotlík	53 Kč

Obj. číslo	Popis	Cena
S0061-ANTIC-ND	Víko DN90 kov antic	546 Kč
S0061-ND	Víko DN90 kov	244 Kč
S0183-ND	Těsnění 115×85×6 pryž (vaničkové sifony A48, A49B, A49CR, A49K)	25 Kč
S0281-BLACK-ND	Víko 90 kov mat, černá-mat	670 Kč
S0281-ND	Víko DN90 kov mat	268 Kč
S0516-ND	Třecí kroužek DN40	11 Kč
S0852-ND	Víko DN90 chrom	153 Kč

A471CR

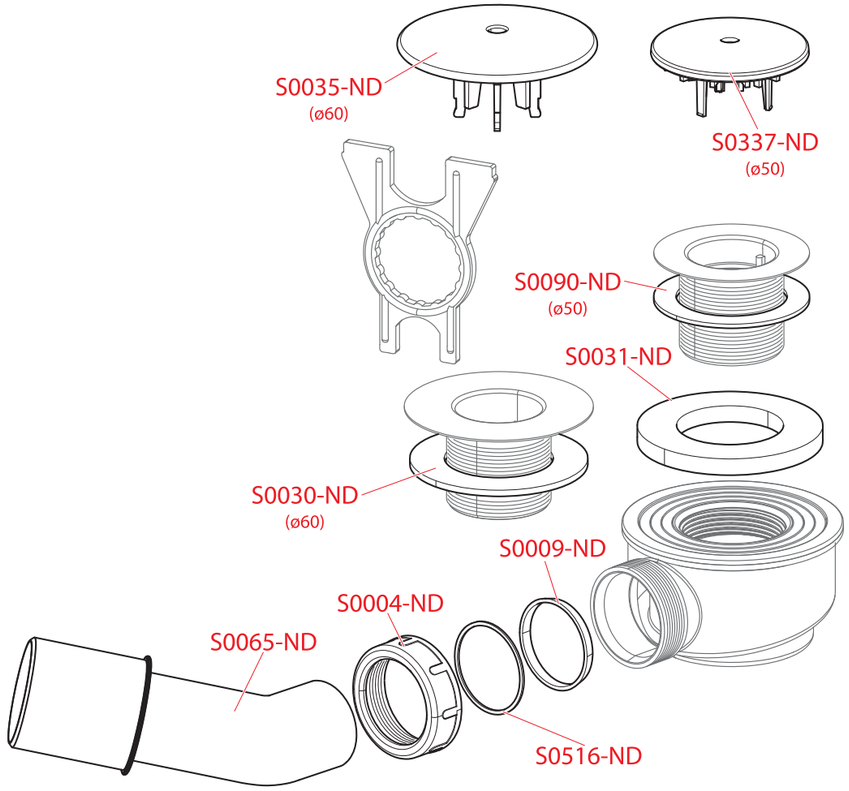

Obj. číslo	Popis	Cena
S0004-ND	Matice G1 1/2" (vanové, vaničkové, umyvadlové a dřezové sifony)	11 Kč
S0009-ND	Těsnění kuželové 44×39×5 (vanové, vaničkové, umyvadlové a dřezové sifony)	13 Kč
S0030-ND	Těsnění 80×49×2 (vaničkové sifony A46, A47B, A47CR)	13 Kč
S0031-ND	Těsnění 85×49×8 (vaničkové sifony A46, A47B, A47CR)	16 Kč

Obj. číslo	Popis	Cena
S0035-ND	Víko sifonu DN60 chrom	104 Kč
S0065-ND	Koleno pr. 40/50 – 45 st.	33 Kč
S0090-ND	Těsnění 70×50×2 (vaničkové A461, A462, A46, A47, dřezové sifony)	13 Kč
S0337-ND	Víko sifonu DN50 chrom	104 Kč
S0516-ND	Třecí kroužek DN40	11 Kč

A491CR, A492CR

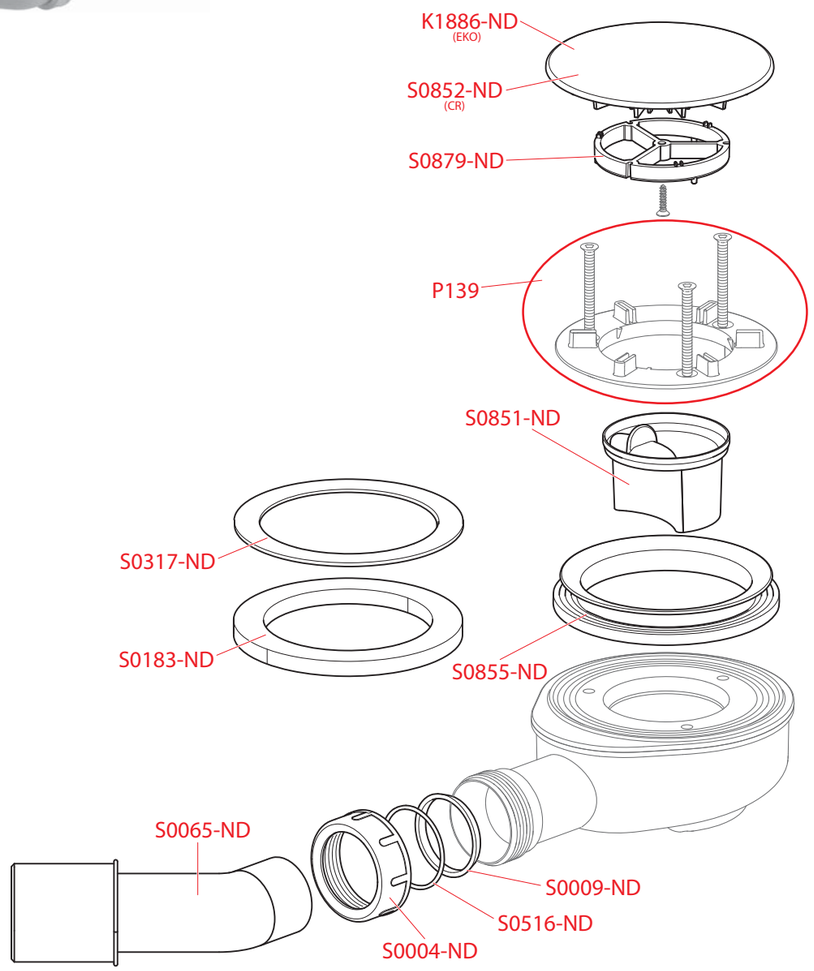

A412, A45F

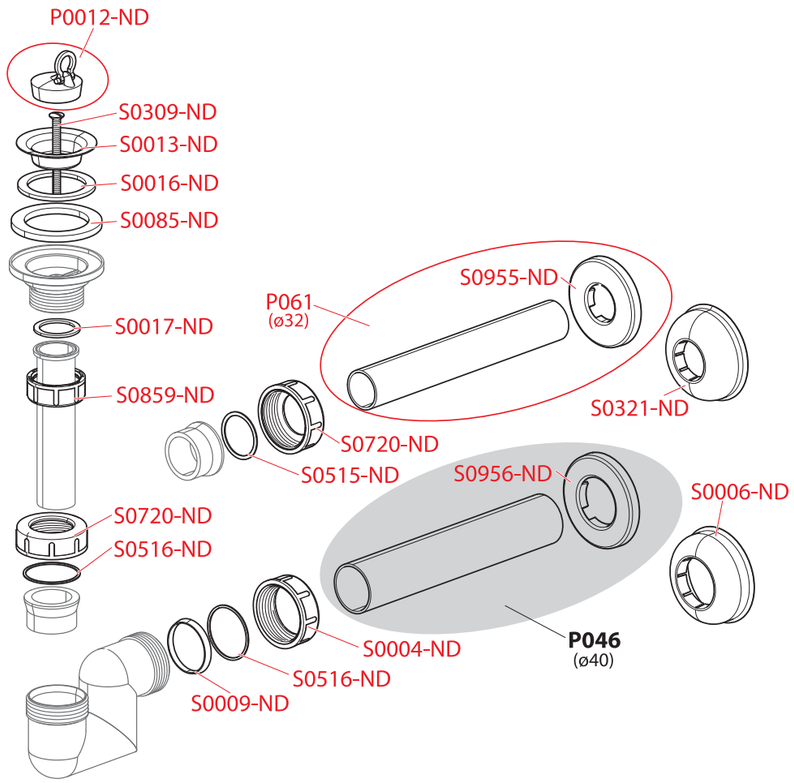

Obj. číslo	Popis	Cena
K1886-ND	Víko A49 EKO	121 Kč
P139	Kroužek sifonu kompletní 90 LOW	62 Kč
S0004-ND	Matice G1 1/2" (vanové, vaničkové, umyvadlové a dřezové sifony)	11 Kč
S0009-ND	Těsnění kuželové 44×39×5 (vanové, vaničkové, umyvadlové a dřezové sifony)	13 Kč
S0065-ND	Koleno pr. 40/50 – 45 st.	33 Kč
S0183-ND	Těsnění 115×85×6 pryž (vaničkové sifony A48, A49B, A49CR, A49K)	25 Kč

Obj. číslo	Popis	Cena
S0317-ND	Těsnění 115×90×2	19 Kč
S0516-ND	Třecí kroužek DN40	11 Kč
S0851-ND	Vtok	53 Kč
S0852-ND	Víko DN90 chrom	153 Kč
S0855-ND	Těsnění sifonu 90 LOW	29 Kč
S0879-ND	Naváděcí kroužek	23 Kč

Obj. číslo	Popis	Cena
P0012-ND	Zátka PVC 5/4" (umyvadlové sifony)	13 Kč
P061	Trubka DN32 s rozetou	29 Kč
S0004-ND	Matice G1 1/2" (vanové, vaničkové, umyvadlové a dřezové sifony)	11 Kč
S0006-ND	Rozeta DN40	19 Kč
S0009-ND	Těsnění kuželové 44×39×5 (vanové, vaničkové, umyvadlové a dřezové sifony)	13 Kč
S0013-ND	Mřížka sifonu nerez 5/4" (umyv. sifony)	26 Kč
S0016-ND	Těsnění 60×45,5×2 (umyvadlové sifony)	9 Kč
S0017-ND	Těsnění 39×28×2 (umyvadlové sifony)	9 Kč

Obj. číslo	Popis	Cena
S0085-ND	Těsnění 70×50×6 (vanové, vaničkové A461, A462, umyv. a dřez. sifony)	13 Kč
S0309-ND	Šroub M6×80 nerez (umyvadlové sifony)	13 Kč
S0321-ND	Rozeta DN32	19 Kč
S0515-ND	Třecí kroužek DN32	9 Kč
S0516-ND	Třecí kroužek DN40	11 Kč
S0720-ND	Matice G1 1/2 DN32	11 Kč
S0859-ND	Matice G1 1/4" vysoká	14 Kč
S0955-ND	Rozeta DN32	19 Kč
S0956-ND	Rozeta DN40	19 Kč

A413, A434, A872P

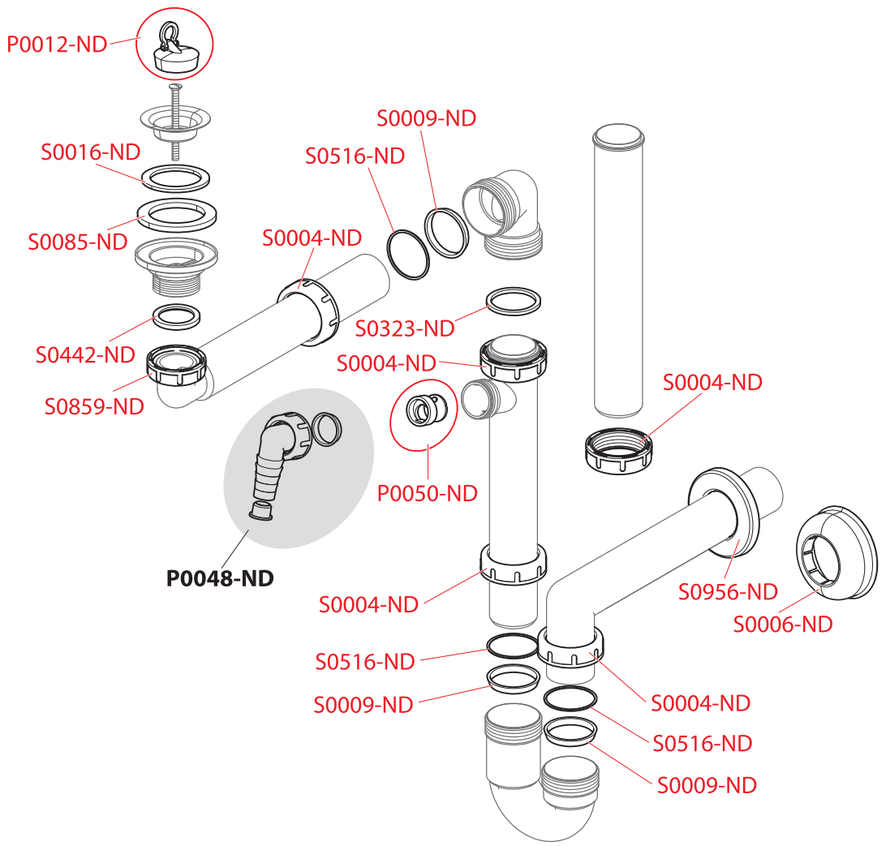

Obj. číslo	Popis	Cena
P0012-ND	Zátka PVC 5/4" (umyvadlové sifony)	13 Kč
P0050-ND	Vložka + klapka	28 Kč
S0004-ND	Matice G1 1/2" (vanové, vaničkové, umyvadlové a dřezové sifony)	11 Kč
S0006-ND	Rozeta DN40	19 Kč
S0009-ND	Těsnění kuželové 44×39×5 (vanové, vaničkové, umyvadlové a dřezové sifony)	13 Kč
S0016-ND	Těsnění 60×45,5×2 (umyvadlové sifony)	9 Kč

Obj. číslo	Popis	Cena
S0085-ND	Těsnění 70×50×6 (vanové, vaničkové A461, A462, umyv. a dřez. sifony)	13 Kč
S0168-ND	Rozeta DN50 (dřezové sifony)	19 Kč
S0323-ND	Těsnění 45×37×3	10 Kč
S0442-ND	Těsnění 39×30×4	10 Kč
S0516-ND	Třecí kroužek DN40	11 Kč
S0859-ND	Matice G1 1/4" vysoká	14 Kč
S0956-ND	Rozeta DN40	19 Kč

A31, A32, A41, A42, A43, A300, A31P, A410, A411, A41P, A41R, A420, A421, A42P, A42R, A430, A43P, A410P, A41PR, A420P, A430P

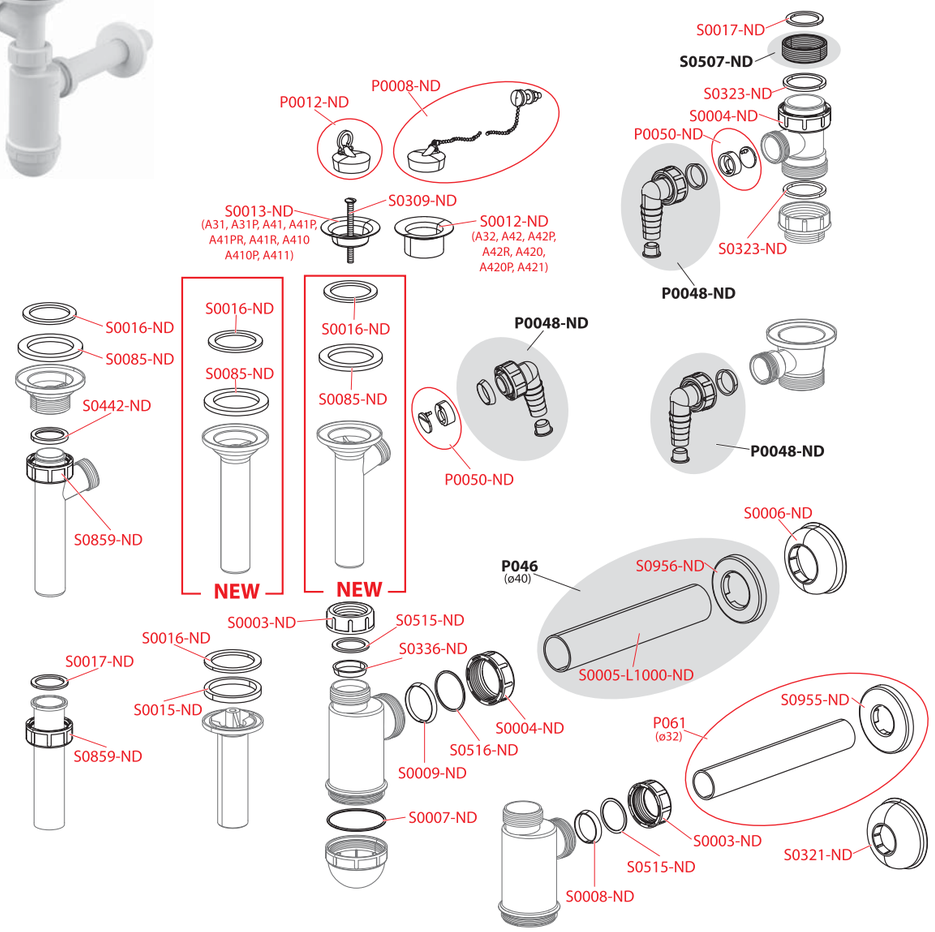

Obj. číslo	Popis	Cena
P0008-ND	Zátka kompletní s řetízkem (umyvadlové sifony)	45 Kč
P0012-ND	Zátka PVC 5/4" (umyvadlové sifony)	13 Kč
P0050-ND	Vložka + klapka	28 Kč
P061	Trubka DN32 s rozetou	29 Kč
S0003-ND	Matice G1 1/4"	9 Kč
S0004-ND	Matice G1 1/2" (vanové, vaničkové, umyvadlové a dřezové sifony)	11 Kč
S0005-L1000-ND	Trubka PVC DN40; L = 1000	19 Kč
S0006-ND	Rozeta DN40	19 Kč
S0007-ND	O-kroužek 58×2 (umyvadlové sifony)	9 Kč
S0008-ND	Těsnění kuželové 37×31×5 (vanové a umyvadlové sifony)	9 Kč
S0009-ND	Těsnění kuželové 44×39×5 (vanové, vaničkové, umyvadlové a dřezové sifony)	13 Kč
S0012-ND	Mřížka sifonu plast	9 Kč
S0013-ND	Mřížka sifonu nerez 5/4" (umyv. sifony)	26 Kč

Obj. číslo	Popis	Cena
S0015-ND	Těsnění 60×50×6 (umyvadlové sifony)	9 Kč
S0016-ND	Těsnění 60×45,5×2 (umyvadlové sifony)	9 Kč
S0017-ND	Těsnění 39×28×2 (umyvadlové sifony)	9 Kč
S0085-ND	Těsnění 70×50×6 (vanové, vaničkové A461, A462, umyv. a dřez. sifony)	13 Kč
S0309-ND	Šroub M6×80 nerez (umyvadlové sifony)	13 Kč
S0321-ND	Rozeta DN32	19 Kč
S0323-ND	Těsnění 45×37×3	10 Kč
S0336-ND	Těsnění kuželové bílé	9 Kč
S0442-ND	Těsnění 39×30×4	10 Kč
S0515-ND	Třecí kroužek DN32	9 Kč
S0516-ND	Třecí kroužek DN40	11 Kč
S0859-ND	Matice G1 1/4" vysoká	14 Kč
S0955-ND	Rozeta DN32	19 Kč
S0956-ND	Rozeta DN40	19 Kč

A328B, A328CR

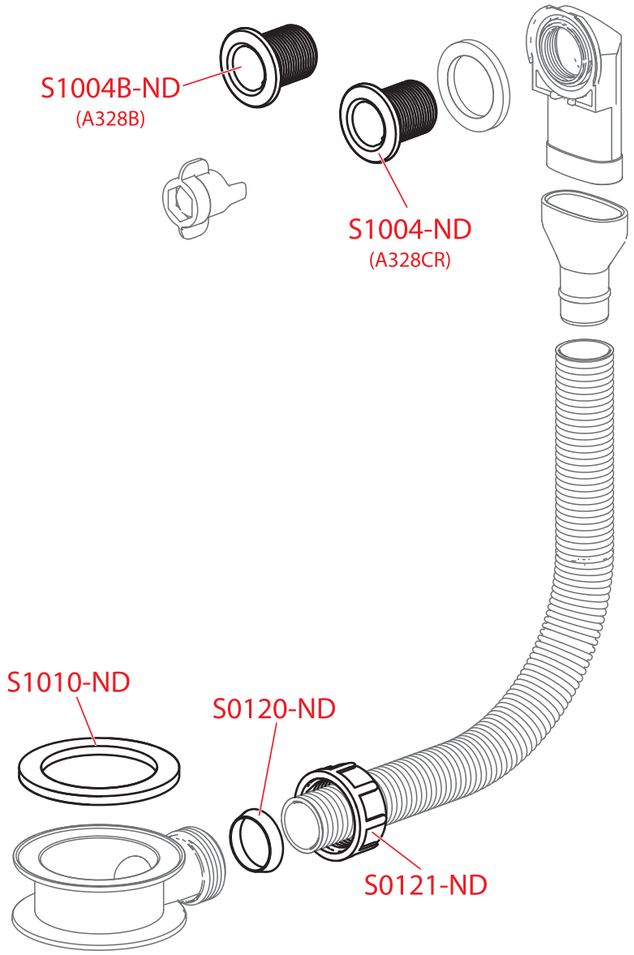

Obj. číslo	Popis	Cena
S0120-ND	Těsnění kuželové 28×25×5 (umyvadlové a dřezové sifony)	14 Kč
S0121-ND	Matice G1"	13 Kč
S1004-ND	Krytka přepadu Alca – chrom	61 Kč
S1004B-ND	Krytka přepadu Alca – bílá	44 Kč
S1010-ND	Těsnění 69×50×4 XPE	15 Kč

A39, A390, A391, A392, A392ANTIC, A392B, A392BLACK, A392C, A393, A394, A395, A395B, A396, A400, A400B, A401, A402, A403, A431, A432, A437, A438, A439, A4000, A4000B, A4320, ARV001, ARV002

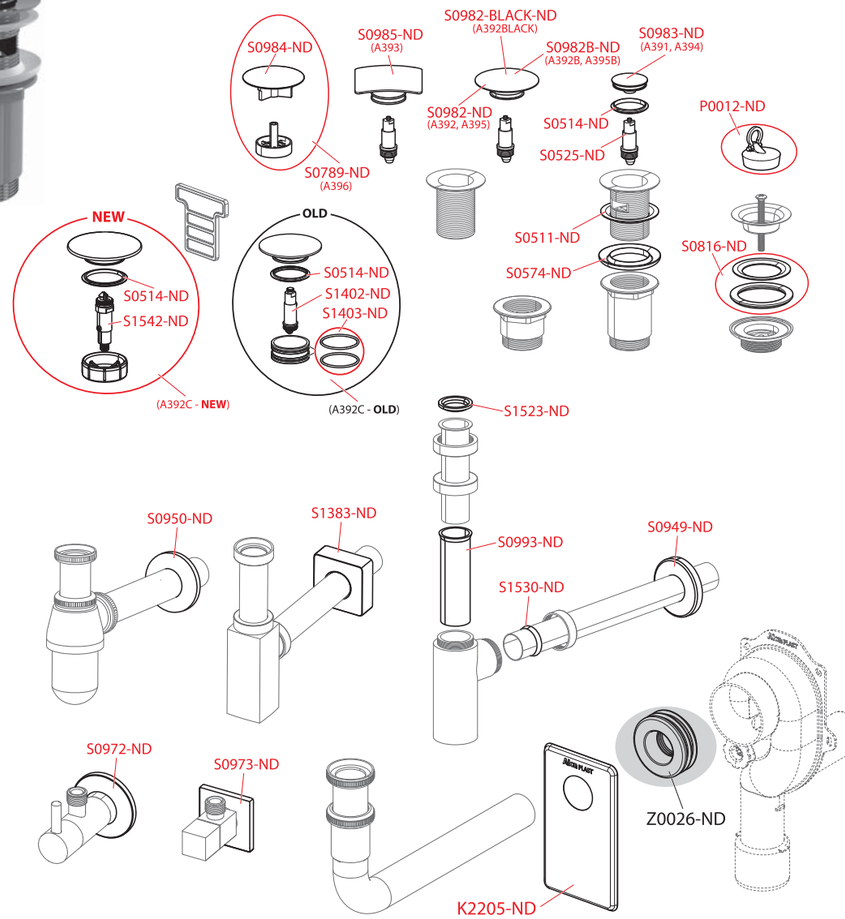

Obj. číslo	Popis	Cena
K2205-ND	Nerezová deska pro A438	99 Kč
P0012-ND	Zátka PVC 5/4" (umyvadlové sifony)	13 Kč
S0017-ND	Těsnění 39×28×2 (umyvadlové sifony)	9 Kč
S0511-ND	Těsnění horní k umyvadlové výpusti CLICK/CLACK	18 Kč
S0513-ND	Těsnění pod zátku k vanové výpusti CLICK/CLACK	16 Kč
S0514-ND	Těsnění pod zátku k umyvadlové výpusti CLICK/CLACK	16 Kč
S0525-ND	Mechanismus CLICK/CLACK	70 Kč
S0574-ND	Těsnění spodní tvarové k umyvadlové výpusti CLICK/CLACK	16 Kč
S0816-ND	Sada těsnění k A439	38 Kč
S0949-ND	Rozeta pro A400	56 Kč
S0950-ND	Rozeta pro A431	44 Kč
S0972-ND	Rozetka pro ARV001	49 Kč
S0973-ND	Rozetka pro ARV002	58 Kč
S0982-BLACK-ND	Zátka CLICK/CLACK A392BLACK	569 Kč

Obj. číslo	Popis	Cena
S0982-ND	Zátka CLICK/CLACK A392, A395	167 Kč
S0982B-ND	Zátka CLICK/CLACK A392, A395 bílá	495 Kč
S0983-ND	Zátka CLICK/CLACK A391, A394	138 Kč
S0984-ND	Zátka CLICK/CLACK A396	173 Kč
S0985-ND	Zátka CLICK/CLACK A393	207 Kč
S0993-ND	Zápachová uzávěra A400 plastová trubička	19 Kč
S1383-ND	Rozeta pro A401	56 Kč
S1402-ND	Mechanismus CLICK/CLACK pro výpusti s čištěním shora A392C, A504CKM, A507CKM	70 Kč
S1403-ND	O-kroužek pro A392C výpust umyvadlovou CLICK/CLACK 5/4" kov, velká, 2 ks	32 Kč
S1523-ND	Těsnění tvarové pro kovové umyvadlové sifony	25 Kč
S1530-ND	Těsnění kuželové pro kovové umyvadlové sifony	24 Kč
S1542-ND	Mechanismus CLICK/CLACK pro výpusti s čištěním shora A392C, A504CKM, A507CKM, A465C-50	98 Kč

A33, A34, A37, A38, A331, A33P, A441, A442, A443, A444, A446, A447, A441P, A442P, A443P, A444P, A446P, A447P

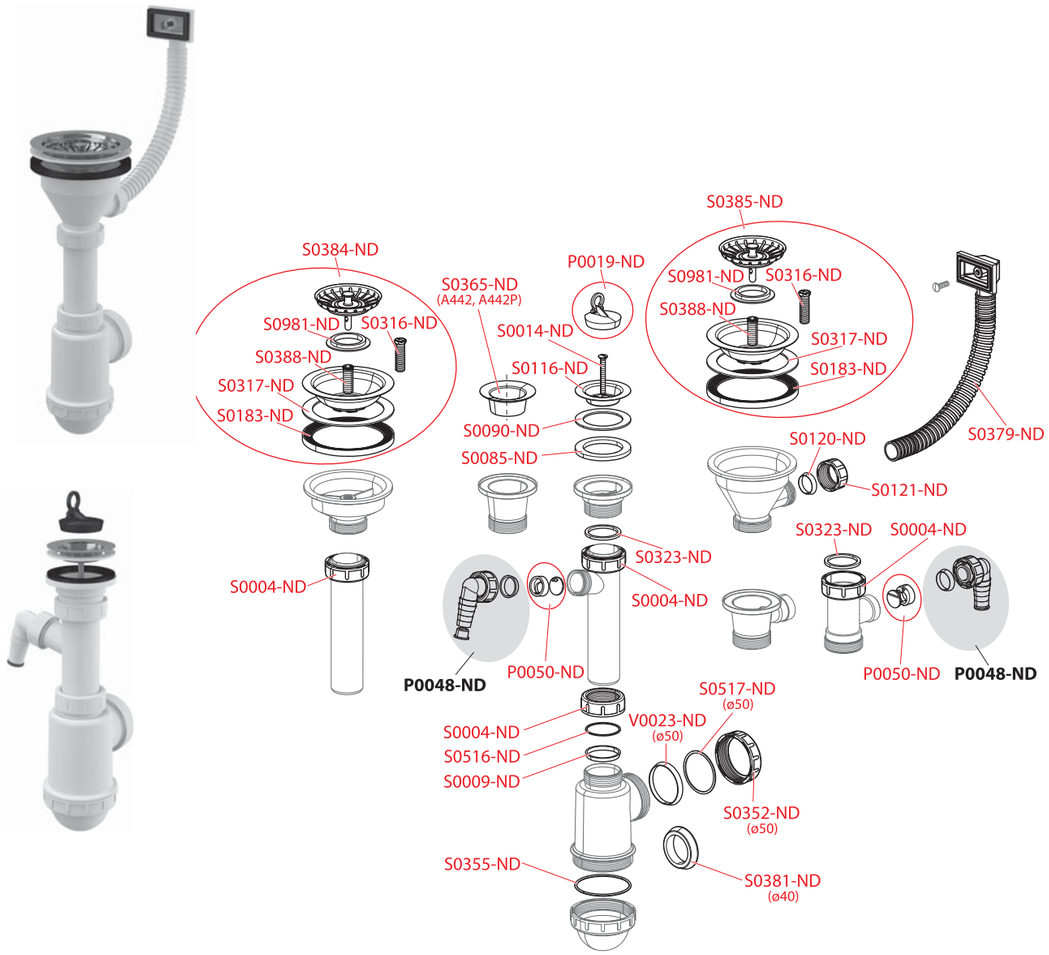

Obj. číslo	Popis	Cena
P0019-ND	Zátka PVC 6/4" (dřezové sifony)	16 Kč
P0050-ND	Vložka + klapka	28 Kč
S0004-ND	Matice G1 1/2" (vanové, vaničkové, umyvadlové a dřezové sifony)	11 Kč
S0005-L1000-ND	Trubka PVC DN40; L = 1000	19 Kč
S0009-ND	Těsnění kuželové 44×39×5 (vanové, vaničkové, umyvadlové a dřezové sifony)	13 Kč
S0014-ND	Šroub M6×50 nerez	13 Kč
S0015-ND	Těsnění 60×50×6 (umyvadlové sifony)	9 Kč
S0085-ND	Těsnění 70×50×6 (vanové, vaničkové A461, A462, umyv. a dřez. sifony)	13 Kč
S0090-ND	Těsnění 70×50×2 (vaničkové A461, A462, A46, A47, dřezové sifony)	13 Kč
S0116-ND	Mřížka DN70 nerez 6/4"	30 Kč
S0120-ND	Těsnění kuželové 28×25×5 (umyvadlové a dřezové sifony)	14 Kč
S0121-ND	Matice G1"	13 Kč
S0183-ND	Těsnění 115×85×6 pryž (vaničkové sifony A48, A49B, A49CR, A49K)	25 Kč

Obj. číslo	Popis	Cena
S0309-ND	Šroub M6×80 nerez (umyvadlové sifony)	13 Kč
S0316-ND	Šroub dlouhý 40 mm	63 Kč
S0323-ND	Těsnění 45×37×3	10 Kč
S0352-ND	Matice G 2"	13 Kč
S0355-ND	O-kroužek 66×2,5 (dřezové sifony)	11 Kč
S0365-ND	Mřížka 6/4" plast	11 Kč
S0379-ND	Přepad k výpusti dřezové	22 Kč
S0381-ND	Redukce 50/40 bílá (dřezové sifony)	16 Kč
S0384-ND	Mřížka komplet k A37 DN115	192 Kč
S0385-ND	Mřížka komplet k A38 DN115	192 Kč
S0388-ND	Šroub výpusti 32 mm	54 Kč
S0516-ND	Třecí kroužek DN40	11 Kč
S0517-ND	Třecí kroužek DN50	10 Kč
S0981-ND	Těsnění zátky dřezového sifonu DN115	23 Kč
V0023-ND	Těsnění kuželové 56×49×6	14 Kč

A464

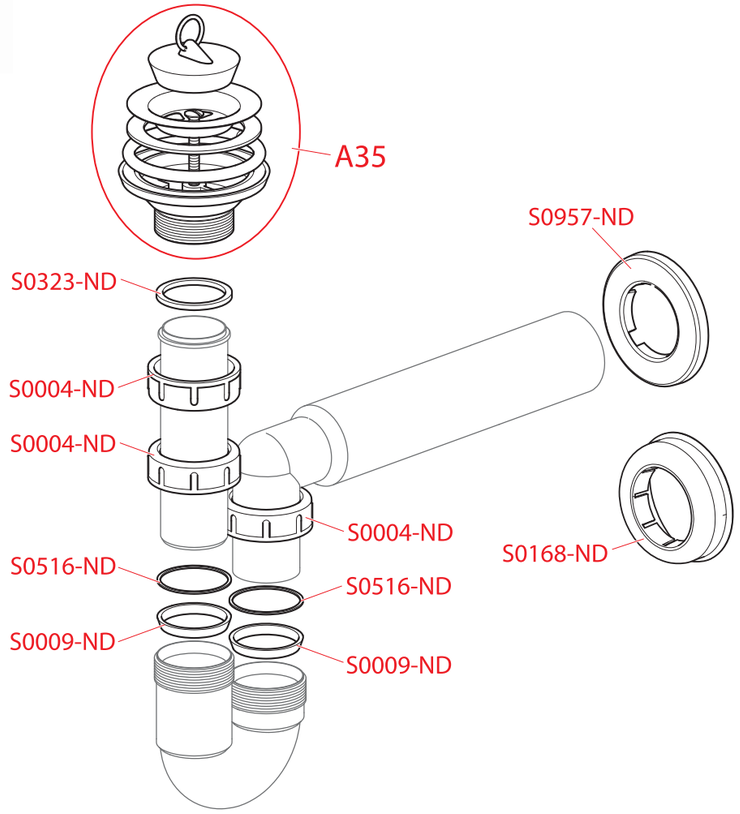

Obj. číslo	Popis	Cena
A35	Výpust dřezová 6/4" s nerezovou mřížkou DN80	60 Kč
S0004-ND	Matice G1 1/2" (vanové, vaničkové, umyvadlové a dřezové sifony)	11 Kč
S0009-ND	Těsnění kuželové 44×39×5 (vanové, vaničkové, umyvadlové a dřezové sifony)	13 Kč
S0168-ND	Rozeta DN50 (dřezové sifony)	19 Kč
S0323-ND	Těsnění 45×37×3	10 Kč
S0516-ND	Třecí kroužek DN40	11 Kč
S0957-ND	Rozeta DN50	19 Kč

A448, A449, A448P, A449P, A453P, A454P, A8000

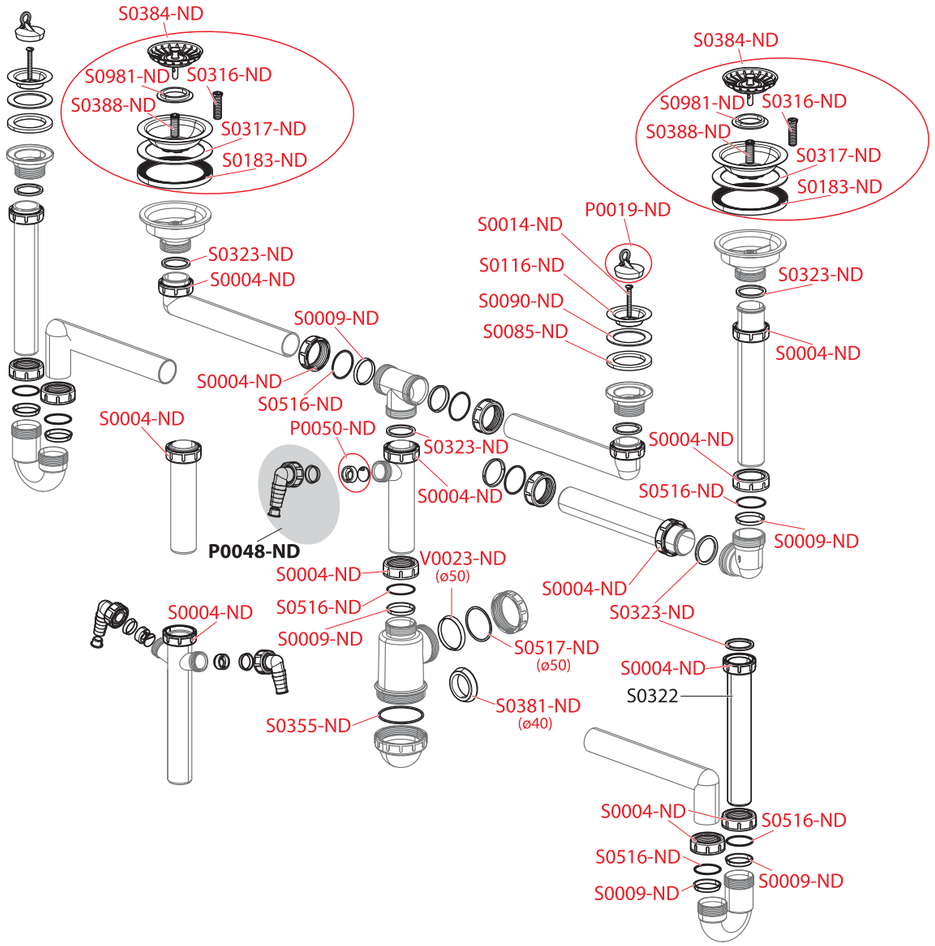

Obj. číslo	Popis	Cena
P0019-ND	Zátka PVC 6/4" (dřezové sifony)	16 Kč
P0050-ND	Vložka + klapka	28 Kč
S0004-ND	Matice G1 1/2" (vanové, vaničkové, umyvadlové a dřezové sifony)	11 Kč
S0009-ND	Těsnění kuželové 44×39×5 (vanové, vaničkové, umyvadlové a dřezové sifony)	13 Kč
S0014-ND	Šroub M6×50 nerez	13 Kč
S0085-ND	Těsnění 70×50×6 (vanové, vaničkové A461, A462, umyv. a dřez. sifony)	13 Kč
S0090-ND	Těsnění 70×50×2 (vaničkové A461, A462, A46, A47, dřezové sifony)	13 Kč
S0116-ND	Mřížka DN70 nerez 6/4"	30 Kč
S0183-ND	Těsnění 115×85×6 pryž (vaničkové sifony A48, A49B, A49CR, A49K)	25 Kč

Obj. číslo	Popis	Cena
S0316-ND	Šroub dlouhý 40 mm	63 Kč
S0323-ND	Těsnění 45×37×3	10 Kč
S0352-ND	Matice G 2"	13 Kč
S0355-ND	O-kroužek 66×2,5 (dřezové sifony)	11 Kč
S0381-ND	Redukce 50/40 bílá (dřezové sifony)	16 Kč
S0384-ND	Mřížka komplet k A37 DN115	192 Kč
S0388-ND	Šroub výpusti 32 mm	54 Kč
S0516-ND	Třecí kroužek DN40	11 Kč
S0517-ND	Třecí kroužek DN50	10 Kč
S0981-ND	Těsnění zátky dřezového sifonu DN115	23 Kč
V0023-ND	Těsnění kuželové 56×49×6	14 Kč

A80, A81, A82, A83, A84, A44M, A800, A810, A820, A830, A840, A870P

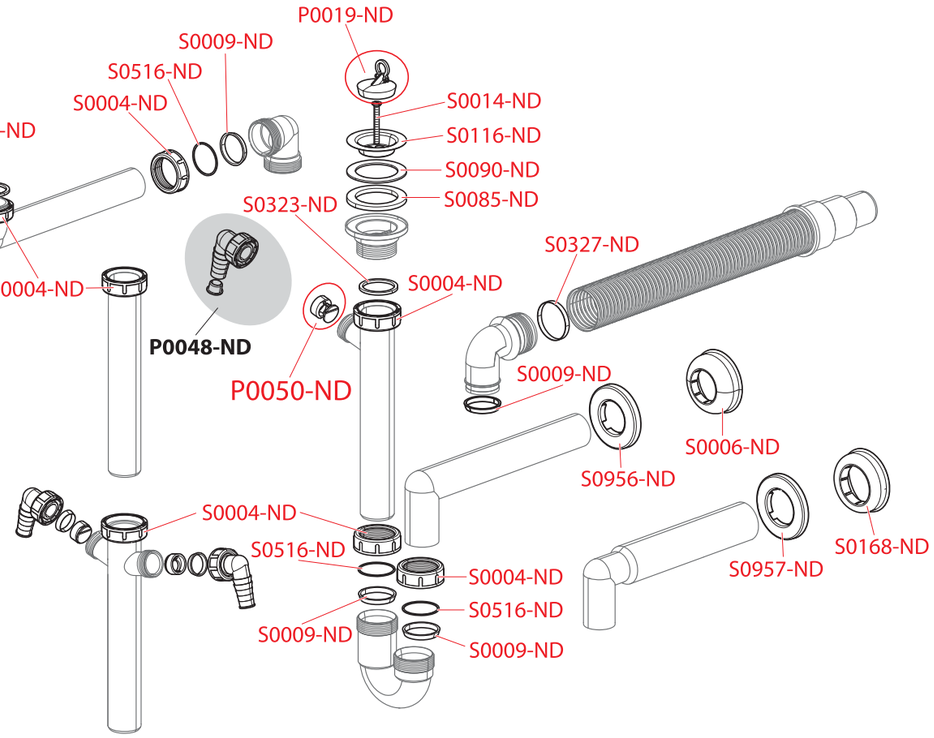

Obj. číslo	Popis	Cena
P0019-ND	Zátka PVC 6/4" (dřezové sifony)	16 Kč
P0050-ND	Vložka + klapka	28 Kč
S0004-ND	Matice G1 1/2" (vanové, vaničkové, umyvadlové a dřezové sifony)	11 Kč
S0006-ND	Rozeta DN40	19 Kč
S0009-ND	Těsnění kuželové 44×39×5 (vanové, vaničkové, umyvadlové a dřezové sifony)	13 Kč
S0014-ND	Šroub M6×50 nerez	13 Kč
S0085-ND	Těsnění 70×50×6 (vanové, vaničkové A461, A462, umyv. a dřez. sifony)	13 Kč

Obj. číslo	Popis	Cena
S0090-ND	Těsnění 70×50×2 (vaničkové A461, A462, A46, A47, dřezové sifony)	13 Kč
S0116-ND	Mřížka DN70 nerez 6/4"	30 Kč
S0168-ND	Rozeta DN50 (dřezové sifony)	19 Kč
S0323-ND	Těsnění 45×37×3	10 Kč
S0327-ND	Těsnění 43×27×1	9 Kč
S0516-ND	Třecí kroužek DN40	11 Kč
S0956-ND	Rozeta DN40	19 Kč
S0957-ND	Rozeta DN50	19 Kč

A873

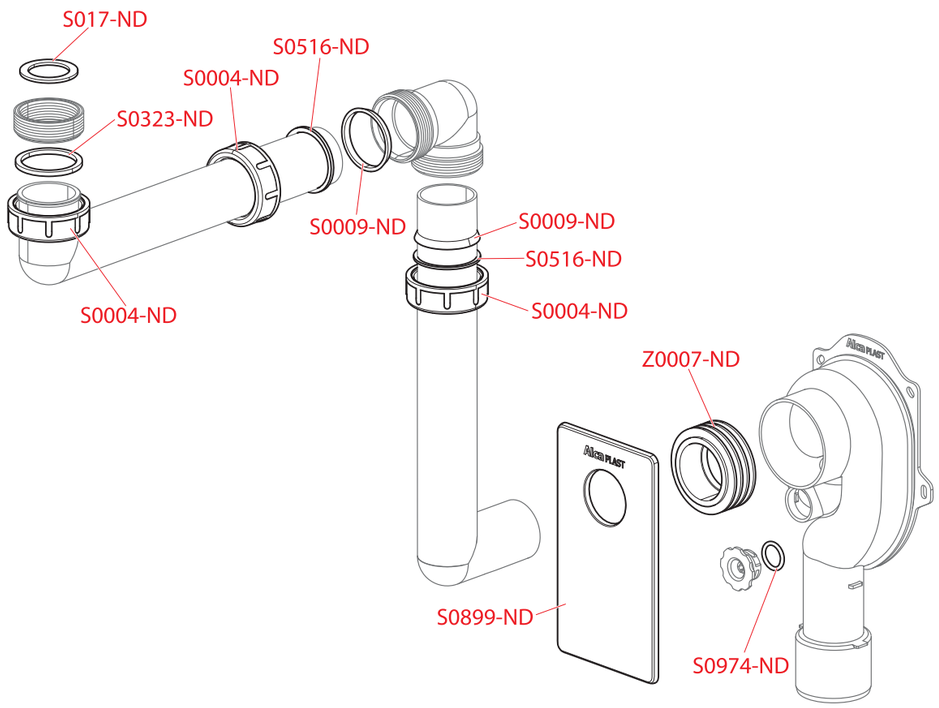

A45A, A45B, A45C

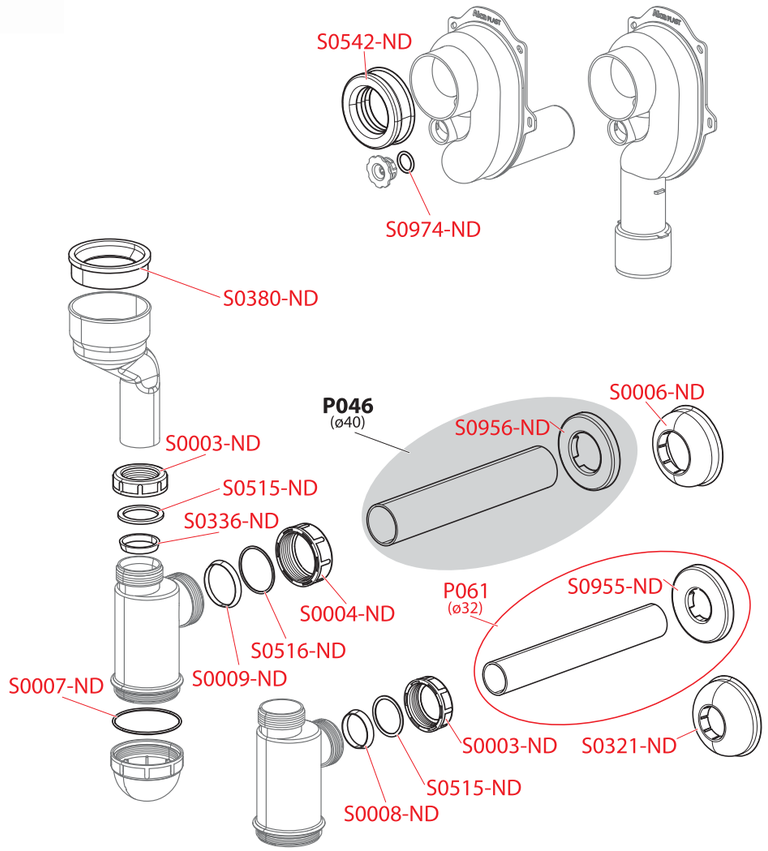

Obj. číslo	Popis	Cena
S0004-ND	Matice G1 1/2" (vanové, vaničkové, umyvadlové a dřezové sifony)	11 Kč
S0009-ND	Těsnění kuželové 44×39×5 (vanové, vaničkové, umyvadlové a dřezové sifony)	13 Kč
S0017-ND	Těsnění 39×28×2 (umyvadlové sifony)	9 Kč
S0323-ND	Těsnění 45×37×3	10 Kč
S0516-ND	Třecí kroužek DN40	11 Kč
S0899-ND	Deska PS-bílá	35 Kč
S0974-ND	O-kroužek 15×2,5	15 Kč
Z0007-ND	Vložka vrapová DN60/40	28 Kč

Obj. číslo	Popis	Cena
P061	Trubka DN32 s rozetou	29 Kč
S0003-ND	Matice G1 1/4"	9 Kč
S0004-ND	Matice G1 1/2" (vanové, vaničkové, umyvadlové a dřezové sifony)	11 Kč
S0006-ND	Rozeta DN40	19 Kč
S0007-ND	O-kroužek 58×2 (umyvadlové sifony)	9 Kč
S0008-ND	Těsnění kuželové 37×31×5 (vanové a umyvadlové sifony)	9 Kč
S0009-ND	Těsnění kuželové 44×39×5 (vanové, vaničkové, umyvadlové a dřezové sifony)	13 Kč
S0321-ND	Rozeta DN32	19 Kč

Obj. číslo	Popis	Cena
S0336-ND	Těsnění kuželové bílé	9 Kč
S0380-ND	Manžeta vršku pisoárového	21 Kč
S0515-ND	Třecí kroužek DN32	9 Kč
S0516-ND	Třecí kroužek DN40	11 Kč
S0542-ND	Manžeta k A45B, A45C	55 Kč
S0955-ND	Rozeta DN32	19 Kč
S0956-ND	Rozeta DN40	19 Kč
S0974-ND	O-kroužek 15×2,5	15 Kč

AKS1, AKS2, AKS3, AKS4, AKS5, AKS6, AKS1Z

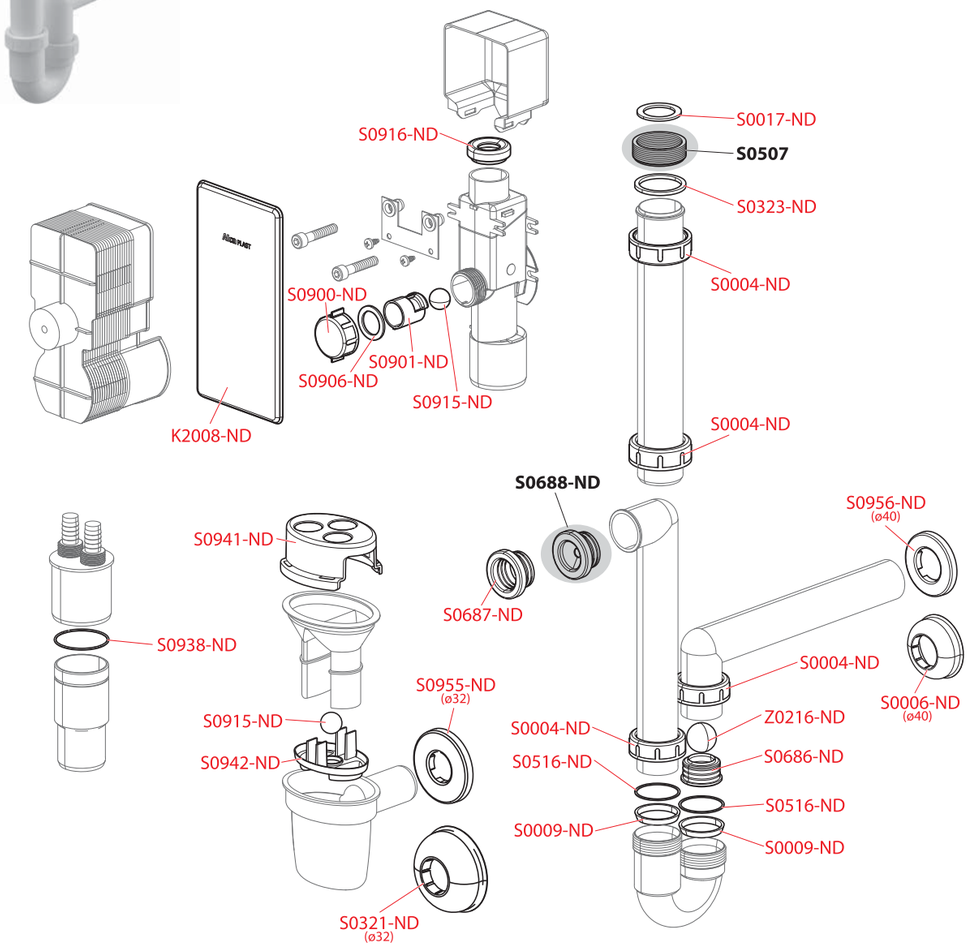

Obj. číslo	Popis	Cena
K2008-ND	Deska PS	118 Kč
S0004-ND	Matice G1 1\/2" (vanové, vaničkové, umyvadlové a dřezové sifony)	11 Kč
S0006-ND	Rozeta DN40	19 Kč
S0009-ND	Těsnění kuželové 44×39×5 (vanové, vaničkové, umyvadlové a dřezové sifony)	13 Kč
S0017-ND	Těsnění 39×28×2 (umyvadlové sifony)	9 Kč
S0323-ND	Těsnění 45×37×3	10 Kč
S0516-ND	Třecí kroužek DN40	11 Kč
S0686-ND	Sedlo kuličky	25 Kč
S0687-ND	Vrapová vložka 36/32	25 Kč
S0900-ND	Matice pračkového sifonu	15 Kč

Obj. číslo	Popis	Cena
S0901-ND	Vložka sifon kondenzační	21 Kč
S0906-ND	Těsnění 31×22×2	11 Kč
S0915-ND	Kulička 0,72-PP	23 Kč
S0916-ND	Těsnění tvarové	11 Kč
S0938-ND	O-kroužek 40×1,5	11 Kč
S0941-ND	Držák KS	75 Kč
S0942-ND	Klapka KS	18 Kč
S0955-ND	Rozeta DN32	19 Kč
S0956-ND	Rozeta DN40	19 Kč
Z0216-ND	Kulička broušená prům. 1,138"	14 Kč

APS3, APS4, P148, APS3P, P148Z, P149Z, P155Z, P156Z

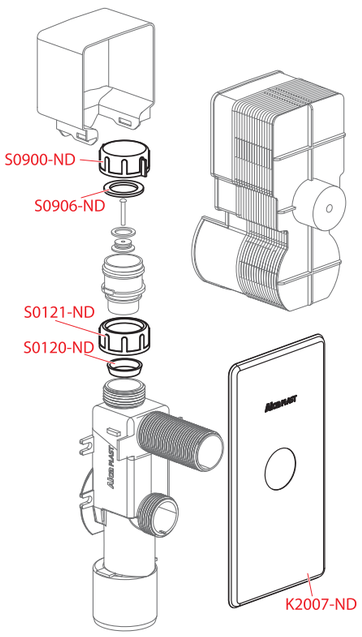

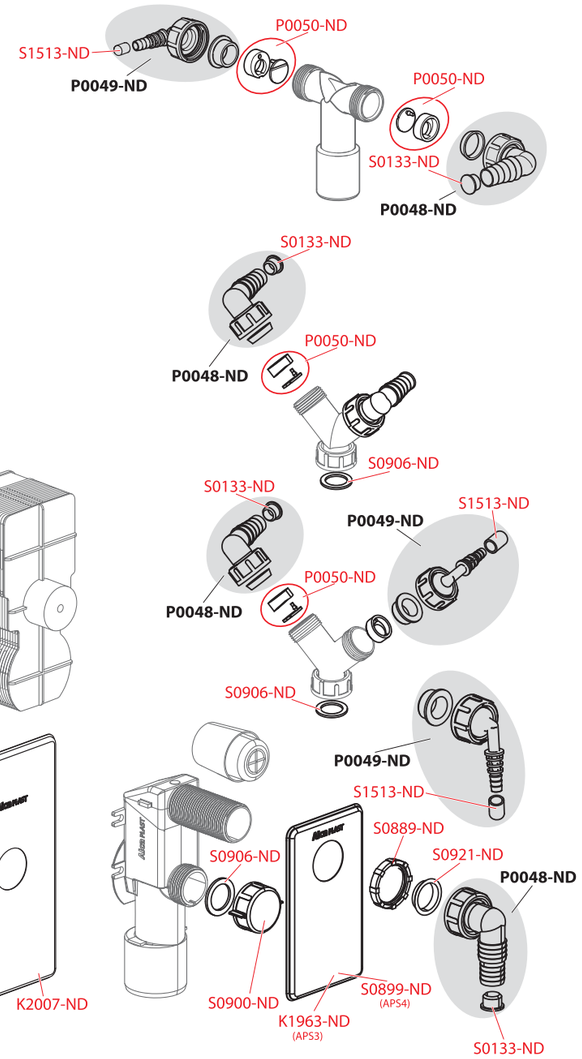

Obj. číslo	Popis	Cena
K1963-ND	Deska PS-nerez	70 Kč
K2007-ND	Deska PS-nerez	124 Kč
P0050-ND	Vložka + klapka	28 Kč
S0120-ND	Těsnění kuželové 28×25×5 (umyvadlové a dřezové sifony)	14 Kč
S0121-ND	Matice G1"	13 Kč
S0133-ND	Ucpávka 3 ks	15 Kč
S0889-ND	Matice G1"	16 Kč
S0899-ND	Deska PS-bílá	35 Kč
S0900-ND	Matice pračkového sifonu	15 Kč
S0906-ND	Těsnění 31×22×2	11 Kč
S0921-ND	Těsnění tvarové	11 Kč
S1513-ND	Ucpávka 3 ks	25 Kč

A90, A91, A92, A970, A991

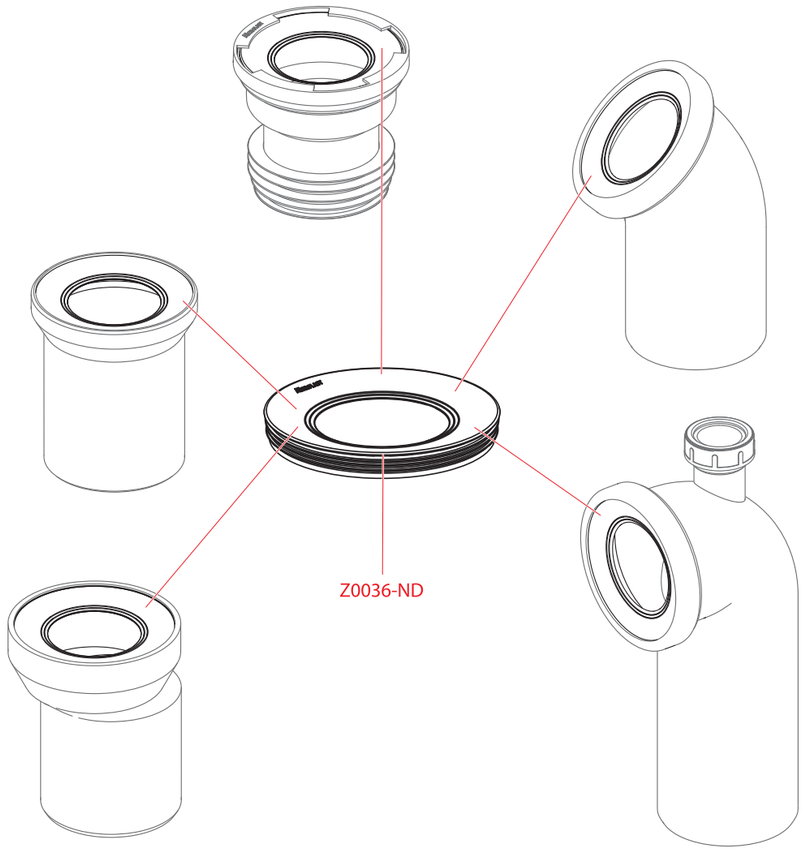

Obj. číslo	Popis	Cena
Z0036-ND	Manžeta pro dopojení k WC	25 Kč

A35	Výpust dřezová 6/4" s nerezovou mřížkou DN80	60 Kč	8594045935417	81
A681	Mřížka na výlevku	275 Kč	8595580545826	24
AGV900	Vložka svodu, sada – černá	49 Kč	8595580520632	58
AGV900R	Vložka svodu, sada – červená	49 Kč	8595580520601	58
AGV900S	Vložka svodu, sada – šedá	49 Kč	8595580520687	58
AGV910	Vložka svodu DN125 – černá	49 Kč	8595580520649	58
AGV910R	Vložka svodu DN125 – červená	49 Kč	8595580520731	58
AGV910S	Vložka svodu DN125 – šedá	49 Kč	8595580520694	58
AGV920	Víko komplet – černá	49 Kč	8595580520656	58
AGV920R	Víko komplet – červená	49 Kč	8595580520748	58
AGV920S	Víko komplet – šedá	49 Kč	8595580520700	58
AGV930	Klapka – černá	49 Kč	8595580520663	58
AGV930S	Klapka – šedá	49 Kč	8595580520717	58
AGV940	Koš komplet – černá	49 Kč	8595580520670	58
AGV940S	Koš komplet – šedá	49 Kč	8595580520724	58
APV0002	Nerezová příruba, v balení včetně šroubů	228 Kč	8595580507558	60
APV0003	Límec 2. úrovně izolace DN105	62 Kč	8595580507572	60
APV0100	Hrdlo vpusti, mřížka 105×105 mm šedá	95 Kč	8595580507329	60
APV0200	Hrdlo vpusti, mřížka 150×150 mm šedá	116 Kč	8595580507343	60
APV0300	Hrdlo vpusti, mřížka 105×105 mm nerez	116 Kč	8595580507367	60
APV0400	Hrdlo vpusti, mřížka 150×150 mm nerez	372 Kč	8595580507381	60
APV0500	Hrdlo vpusti, mřížka 105×105 mm nerez	609 Kč	8595580507404	60
APV0600	Hrdlo vpusti, mřížka 105×105 mm nerez	609 Kč	8595580507435	60
APV0700	Hrdlo vpusti, mřížka 105×105 mm nerez	609 Kč	8595580507459	60
APV0900	Hrdlo vpusti, mřížka 105×105 mm nerez	116 Kč	8595580522193	61
APV1000	Tělo vpusti DN50 mm boční	106 Kč	8595580507183	60
APV2000	Tělo vpusti DN50/70 mm přímé	106 Kč	8595580507206	60
APV3000	Tělo vpusti DN50/70 mm boční	106 Kč	8595580507220	60
APV4000	Tělo vpusti DN50/70 mm přímé	106 Kč	8595580507244	60
APV5000	Tělo vpusti DN50/70 mm boční	95 Kč	8595580507268	60
APV6000	Tělo vpusti DN50 mm přímé	95 Kč	8595580507282	60
APV7000	Tělo vpusti DN50 mm boční	95 Kč	8595580507305	61
AVZ101	Venkovní žlab 100 mm bez rámu	308 Kč	8595580543884	56
AVZ101S	Venkovní žlab 500 mm bez rámu	264 Kč	8595580548926	57
AVZ102A	Venkovní žlab 100 mm s plastovým rámem	385 Kč	8595580543891	56
AVZ102B	Venkovní žlab 100 mm s plastovým rámem a rozpěrkami	440 Kč	8595580543907	56
AVZ103	Venkovní žlab 100 mm s pozinkovaným rámem	672 Kč	8595580543914	56
AVZ104	Venkovní žlab 100 mm s plastovým rámem	440 Kč	8595580548971	56
AVZ-P005	Krytka montážních otvorů	19 Kč	8595580511593	56
AVZ-P006	Fixační kolíčky roštu pro žlab AVZ102-R102	10 Kč	8595580511647	56
AVZ-P007	Zápachová uzávěra pro venkovní žlaby	258 Kč	8595580557577	56
AVZ-P014K	Krytky šroubů pro kompozitní rošty (8 ks)	113 Kč	8595580550325	56
AVZ-P014L	Krytky šroubů pro litinové rošty (8 ks)	113 Kč	8595580550332	56
AVZ-R101	Rošt pro venkovní žlab AVZ101 pozink „T" profil A15	185 Kč	8595580540548	56
AVZ-R102	Rošt pro venkovní žlab AVZ102 pozink „C" profil A15	165 Kč	8595580540555	56
AVZ-R103	Rošt pro venkovní žlab AVZ103 pozink svarek B125	1 236 Kč	8595580540562	56
AVZ-R103S	Rošt pro venkovní žlab AVZ102 pozink svarek (0,5 m)	840 Kč	8595580544294	56
AVZ-R104	Rošt pro venkovní žlab AVZ104 pozink svarek C250	1 504 Kč	8595580540579	56
AVZ-R104S	Rošt pro venkovní žlab AVZ103 pozink svarek (0,5 m)	1 029 Kč	8595580544287	56
AVZ-R201	Rošt pro venkovní žlab AVZ103 litina D400	721 Kč	8595580540586	56
AVZ-R202	Rošt pro venkovní žlab AVZ103 litina C250	567 Kč	8595580547455	56
AVZ-R401	Rošt pro venkovní žlab AVZ104 plast A15	165 Kč	8595580547769	56
AVZ-R402	Rošt pro venkovní žlab AVZ104 kompozitní B125	494 Kč	8595580547462	56
AVZ-R403	Rošt pro venkovní žlab AVZ103 kompozitní C250	628 Kč	8595580547868	56

BUBLE-1050L ANTI	Rošt Buble 1050L	1 437 Kč	8595580535292	51
BUBLE-1050M ANTI	Rošt Buble 1050M	1 437 Kč	8595580535322	51
BUBLE-1150L ANTI	Rošt Buble 1150L	1 500 Kč	8595580535308	51
BUBLE-1150M ANTI	Rošt Buble 1150M	1 500 Kč	8595580535315	51
BUBLE-300L ANTI	Rošt Buble 300L	650 Kč	8595580535230	51
BUBLE-300M ANTI	Rošt Buble 300M	650 Kč	8595580535223	51
BUBLE-550L ANTI	Rošt Buble 550L	1 122 Kč	8595580535247	51
BUBLE-550M ANTI	Rošt Buble 550M	1 122 Kč	8595580535377	51
BUBLE-650L ANTI	Rošt Buble 650L	1 185 Kč	8595580535254	51
BUBLE-650M ANTI	Rošt Buble 650M	1 185 Kč	8595580535360	51
BUBLE-750L ANTI	Rošt Buble 750L	1 250 Kč	8595580535261	51
BUBLE-750M ANTI	Rošt Buble 750M	1 250 Kč	8595580535353	51
BUBLE-850L ANTI	Rošt Buble 850L	1 311 Kč	8595580535278	51
BUBLE-850M ANTI	Rošt Buble 850M	1 311 Kč	8595580535346	51
BUBLE-950L ANTI	Rošt Buble 950L	1 376 Kč	8595580535285	51
BUBLE-950M ANTI	Rošt Buble 950M	1 376 Kč	8595580535339	51
EDEN-1050	Rošt EDEN-1050 pro odtokový systém APZ5 SPA	2 117 Kč	8595580546731	51
EDEN-650	Rošt EDEN-650 pro odtokový systém APZ5 SPA	1 695 Kč	8595580546748	51
EDEN-750	Rošt EDEN-750 pro odtokový systém APZ5 SPA	1 818 Kč	8595580546755	51
EDEN-850	Rošt EDEN-850 pro odtokový systém APZ5 SPA	1 913 Kč	8595580546762	51
EDEN-950	Rošt EDEN-950 pro odtokový systém APZ5 SPA	2 012 Kč	8595580546779	51
K0569-ND	Podložka APZ4	41 Kč	8595580533212	48
K0629-ND	Excentr	14 Kč	8595580533229	48
K0631-ND	Podložka zkrácená levá	41 Kč	8595580533236	48
K0633-ND	Podložka zkrácená pravá	41 Kč	8595580533243	48
K1289-ND	Trubka konzoly	63 Kč	8595580533052	14
K1714-ND	Rámeček FLAT	115 Kč	8595580533496	33
K1715-ND	Rámeček FLAT	115 Kč	8595580533502	33
K1727-ND	Kryt rámu pro WC senzory	83 Kč	8595580533519	36
K1729-ND	Rámeček nerez pro WC senzor	453 Kč	8595580533526	36
K1886-ND	Víko A49 EKO	121 Kč	8595580533533	74
K1941-ND	Kryt rámečku	75 Kč	8595580533557	37
K1943-ND	Rámeček nerez	453 Kč	8595580533540	37
K1963-ND	Deska PS-nerez	70 Kč	8595580533564	87
K2007-ND	Deska PS-nerez	124 Kč	8595580539238	87
K2008-ND	Deska PS	118 Kč	8595580539269	86
K2185-ND	Kovový hřeben FLOOR	31 Kč	8595580542238	49
K2205-ND	Nerezová deska pro A438	99 Kč	8595580562212	78
K2252-ND	Rámeček nerez pro WC senzor ASP3-KT	473 Kč	8595580543853	36
K2253-ND	Rámeček nerez ASP4-KT	473 Kč	8595580543860	37
M0014-DLOUHÝ	Šroub mechanismu A100 prodloužený, 2 ks	90 Kč	8595580501501	12
M0014-ND	Šroub mechanismu 2 ks - náhrada M952	19 Kč	8595580536688	16
M0017C-ND	Držák nap. ventilu AM	11 Kč	8595580551087	6
M0017-ND	Držák nap. ventilu	10 Kč	8595580533069	16
M0018-ND	Výpust k A06	55 Kč	8595580533076	42
M0019-ND	Táhlo k A06	14 Kč	8595580537166	42
M0020B-ND	Těsnění výpusti (vypouštěcí ventily A06)	25 Kč	8595580536367	42
M0021-ND	Těsnění přívodu (WC moduly)	23 Kč	8595580536374	7
M0023-ND	Vrapová vložka 45×58×25 (WC moduly)	28 Kč	8595580536381	5
M0026-ND	Těsnění odpadu (WC moduly)	41 Kč	8595580536398	7
M0028-ND	Těsnění propojky	90 Kč	8595580533083	7
M0029-ND	Držák odpadu	49 Kč	8595580533090	17
M0037-ND	Rám tlačítka	55 Kč	8595580533106	34
M0038-DLOUHÝ	Šroub rámu tlačítka prodloužený 2 ks	99 Kč	8595580501518	34

M0038-ND	Šroub rámu tlačítka	15 Kč	8595580533113	34
M0039-ND	Rukáv	44 Kč	8595580533120	16
M0041-ND	Šroub do plechu 3,5×13 DIN 7981 C A2	16 Kč	8595580533137	33
M0042-ND	Pružina rámu tlačítka	16 Kč	8595580533144	34
M0043B-ND	Deska vnitřní	25 Kč	8595580533151	6
M0044-ND	Zarážka	11 Kč	8595580533168	34
M0046-ND	Trubka konzoly	63 Kč	8595580533182	7
M0080-ND	Víko rukávu	35 Kč	8595580533250	6
M0200K-ND	Konzole	330 Kč	8595580567569	7
M0232-ND	Hadička flexi nylon 3/8"–3/8"×400	59 Kč	8595580533281	16
M0243-ND	Matice držáku roháčku	14 Kč	8595580533298	6
M0506-ND	Opěrka závěsu nádržky	14 Kč	8595580533311	6
M0507-ND	Závěs nádržky	13 Kč	8595580533328	6
M0510-ND	Deska-senzor WC, pokovený	217 Kč	8595580533335	36
M0532-ND	Šroub M 4×10	15 Kč	8595580539870	36
M0552-ND	Čep tlačný	11 Kč	8595580533342	33
M0553-ND	Tlačný trn A101	11 Kč	8595580533359	33
M0555-ND	Tlačný trn A1101	11 Kč	8595580533366	33
M0566B-ND	Šroub universální	10 Kč	8595580533373	33
M0582-ND	Pružina rámečku Flat	18 Kč	8595580533380	33
M0587-ND	Vrut 3,5×20	9 Kč	8595580533397	33
M0599-ND	Přísavná podložka 30 mm	19 Kč	8595580533403	36
M0603-ND	Manžeta	35 Kč	8595580533410	6
M0604-ND	Těsnění přívodu	23 Kč	8595580533427	6
M0609-ND	Výpust k A06/850	55 Kč	8595580533434	42
M0612-ND	Pásek děr. rovná 17/6,5	35 Kč	8595580533441	6
M0613-ND	Držák	39 Kč	8595580533458	6
M0615-ND	Zámek držáku	14 Kč	8595580533465	6
M0673-ND	Kompletní infra snímač s vetilem pro WC senzor	2 358 Kč	8595580533571	36
M0676-ND	Šroub 3,5×32	9 Kč	8595580533601	36
M0693-ND	Deska senzoru pisoár, pokovená	217 Kč	8595580533618	37
M0700-ND	Redukce G 3/4"–G 1/2"	166 Kč	8595580531263	24
M0884-ND	Polyst. izolace A115 spodní	244 Kč	8595580533663	18
M0884V-ND	Polyst. izolace A115V spodní	286 Kč	8595580539931	18
M1522A-ND	Redukce G 3/4"–G 1/2" – zkrácená	144 Kč	8595580533274	24
M1577-ND	Ventil pro senzor	2 203 Kč	8595580549435	36
M1578-ND	Ventil pro senzor-bateriový	2 562 Kč	8595580554460	36
M1579-ND	Ventil R Mini-baterie	1 636 Kč	8595580554477	37
M1580-ND	Ventil R Mini-zdroj	1 494 Kč	8595580549046	37
M1597L-ND	Tlačítko malé – vnořené, chrom-lesk	125 Kč	8595580545987	34
M1597M-ND	Tlačítko malé – vnořené, chrom-mat	121 Kč	8595580546007	34
M1597Z-ND	Tlačítko malé – vnořené, zlaté	238 Kč	8595580545994	34
M1598B-ND	Tlačítko velké – vnořené, bílé	186 Kč	8595580545871	34
M1598C-ND	Tlačítko velké – vnořené, černé	242 Kč	8595580546021	34
M1598L-ND	Tlačítko velké – vnořené, chrom-lesk	235 Kč	8595580545888	34
M1598M-ND	Tlačítko velké – vnořené, chrom-mat	248 Kč	8595580545895	34
M1598Z-ND	Tlačítko velké – vnořené, zlaté	510 Kč	8595580545901	34
M1599B-ND	Tlačítko malé – vystouplé, bílé	94 Kč	8595580545918	34
M1599C-ND	Tlačítko malé – vystouplé, černé	118 Kč	8595580545925	34
M1599M-ND	Tlačítko malé – vystouplé, chrom-mat	121 Kč	8595580545932	34
M1600B-ND	Tlačítko velké – vystouplé, bílé	186 Kč	8595580545949	34
M1600C-ND	Tlačítko velké – vystouplé, černé	242 Kč	8595580545956	34
M1600L-ND	Tlačítko velké – vystouplé, chrom-lesk	235 Kč	8595580545963	34
M1600M-ND	Tlačítko velké – vystouplé, chrom-mat	248 Kč	8595580545970	34

M1600Z-ND	Tlačítko velké – vystouplé, zlaté	510 Kč	8595580546014	34
M1670-ND	HT koleno 40/15	41 Kč	8595580539856	8
M1671-ND	Zátka otvoru	25 Kč	8595580539863	8
M903	Závitové tyče + přísl.	98 Kč	8595580501877	7
M9030	Závitové tyče + přísl.	98 Kč	8595580522421	9
M9031	Redukce – sada	306 Kč	8595580522438	24
M905	Mechanizmus kompletní	84 Kč	8595580501884	16
M915	Traverza kompletní	700 Kč	8595580501921	9
M916	Fixační set	256 Kč	8594045939125	8
M935	Deska pro moduly B	109 Kč	8595580528584	21
M936	Deska pro moduly A	109 Kč	8595580528591	21
M952	Šroub mechanismu AM, 2 ks	19 Kč	8595580551070	6
M952D	Šroub mechanismu prodloužený AM, 2 ks	90 Kč	8595580551285	6
M954	Mechanismus kompletní AM	94 Kč	8595580551155	6
M955	Sada pro výměnu šroubů mechanismu AM	26 Kč	8595580551162	6
M956	Posuvný držák odpadu	98 Kč	8595580551186	7
M958	Deska s mechanismem pro Slimmodul AM	109 Kč	8595580551209	13
M959	Sada pro výměnu napouštěcího ventilu a hadičky pro modul AM	319 Kč	8595580551247	6
M961	Sada pro výměnu napouštěcího ventilu a hadičky pro Slimmodul AM	341 Kč	8595580551254	13
MN0025-ND	Tlačítko kompletní START-STOP (nové)	70 Kč	8595580543839	46
MN0035-ND	Pouzdro pro tužkové baterie	451 Kč	8595580545550	36
MN0050-ND	Šroub M8×16	13 Kč	8595580543846	56
MN0082-ND	Rozpěrka nádržky SLIM	44 Kč	8595580547219	13
MN0091-ND	Rukáv rámečku	44 Kč	8595580551124	6
MN0092C-ND	Rámeček rukávu AM	29 Kč	8595580551131	6
MN0092-ND	Rámeček rukávu	28 Kč	8595580551230	16
MN0101-ND	Rám tlačítka	61 Kč	8595580551278	34
MN0102C-DLOUHY	Šroub rámu tlačítka prodloužený 1 ks	45 Kč	8595580551117	32
MN0102C-ND	Šroub rámu tlačítka	21 Kč	8595580551100	32
MN0114-ND	Podložky rámu tlačítka 4 ks	19 Kč	8595580551094	34
MN0115-ND	Hadička s o-kroužkem pro modul AM	86 Kč	8595580551179	6
MN0116-ND	Hadička s o-kroužkem pro Slimmodul AM	114 Kč	8595580551223	13
MN0118-ND	Pružina šroubu tlačítka	18 Kč	8595580551148	32
MN0121C-ND	Zarážka	13 Kč	8595580551261	32
MN0359A-ND	Rám tlačítka THIN M57x, M67x, M77x	61 Kč	8595580566050	32
MN0359-ND	Rám tlačítka M57X	61 Kč	8595580560409	32
MN0503-ND	Těsnění s lepidlem – Výsek M57X	19 Kč	8595580560393	32
MN0536-ND	Kryt servisního otvoru pro AM118, AM119	45 Kč	8595580565282	11
MN0537A-ND	AM118, AM119 – mechanismus – nový	119 Kč	8595580565299	11
MPV005	Mřížka 143×143 mm nerez	201 Kč	8595580507633	60
MPV006	Mřížka 102×102 mm šedá	57 Kč	8595580507657	60
MPV007	Mřížka 143×143 mm šedá	66 Kč	8595580507671	60
MPV008	Mřížka 102×102 mm nerez AISI 316L	268 Kč	8595580530679	60
MPV009	Mřížka 143×143 mm nerez AISI 316L	687 Kč	8595580530686	60
MS0015-ND	Táhlo k A09A	14 Kč	8595580533724	43
MS0018C-ND	Držák napouštěcího ventilu pro Slimmodul AM	11 Kč	8595580551216	13
MS0018-ND	Držák NV – SLIM	10 Kč	8595580533731	21
MS0022-ND	Těsnění VV – SLIM	21 Kč	8595580533748	43
MS0023-ND	Těsnění výpusti – SLIM	28 Kč	8595580533755	43
MS0025-ND	Držák odpadu – SLIM	49 Kč	8595580533762	15
MS0028-ND	Koleno SLIM spodní	113 Kč	8595580545444	15
MS0031-ND	Redukce SLIM	117 Kč	8595580545451	15
MS0037-ND	Hadička 26 cm 3/8"×3/8" modrá s kolínkem	83 Kč	8595580533786	21
MS0059-ND	Deska vnitřní kompletní ND	90 Kč	8595580512583	23

MS0060-ND	Výpust kompletní ND	55 Kč	8595580512590	43
MS0070-ND	Kombi šroub M8×120 Zn	35 Kč	8595580533809	13
MS0080-ND	Výpust – VV flexible	55 Kč	8595580533816	43
MS0084-ND	Táhlo VS – VV flexible	18 Kč	8595580533823	43
MS0085-ND	Táhlo MS – VV flexible	18 Kč	8595580533830	43
MS0090-ND	Rozpěrka napouštěcího ventilu – Slim	20 Kč	8595580506667	13
MS0095-ND	Těsnění výpusti	21 Kč	8595580533847	43
N0006-ND	Matice M36	14 Kč	8595580533854	39
N0016-ND	Matice G 1/2 bílá	18 Kč	8595580533861	38
N0022-ND	Záslepka bílá	14 Kč	8595580533885	4
N0023-ND	Matice G 3/8 bílá	18 Kč	8595580533892	38
N0031-ND	Těsnění kuželové 30×16,5×3 (napouštěcí ventil A18, A17, A12, A14 3/8")	9 Kč	8595580536909	38
N0039-ND	Matice G 1/2 6HR bílá	18 Kč	8595580533908	39
N0088-ND	Těsnění kuželové 36×20,5×4	9 Kč	8595580533915	38
N0113-ND	O-kroužek 6,9×1,8	9 Kč	8595580533922	39
N0125-ND	Sítko NV univerzální	9 Kč	8595580533939	38
P0001-ND	Páka I + kulisa	25 Kč	8595580535001	40
P0002-ND	Páka II + táhlo	25 Kč	8595580535018	40
P0003-ND	Páka + špalík (napouštěcí ventily A11, A12, A14)	9 Kč	8594045932492	38
P0004-ND	Šroub posuvný + vložka posuvná (vyp. ventil A2000, A04)	15 Kč	8595580536787	40
P0008-ND	Zátka kompletní s řetízkem (umyvadlové sifony)	45 Kč	8595580536947	4
P0011-ND	Šroub posuvný A05 + vložka posuvná	15 Kč	8595580535025	40
P0012-ND	Zátka PVC 5/4" (umyvadlové sifony)	13 Kč	8594045934342	4
P0019-ND	Zátka PVC 6/4" (dřezové sifony)	16 Kč	8595580536978	4
P0020-ND	Páka UNI DUAL kompletní (WC nádržka A93, A94)	45 Kč	8595580539078	46
P0021-ND	Držátko + třmen + provázek	45 Kč	8595580539108	46
P0033-ND	Sada pro napouštěcí ventily A17, A18	34 Kč	8595580546366	39
P0034-ND	Vložka + trn + membrána	34 Kč	8594045930511	38
P0035-ND	Sada pro napouštěcí ventily A15, A16	27 Kč	8594045938715	39
P0036-ND	Páka NV2 + špalík NV2 (nap. ventily A15, A16, A15P, A16P, A16M)	14 Kč	8595580539085	39
P0037-ND	Zátka kompl. chrom (vanové sifony A51CR, A51B)	124 Kč	8594045930757	5
P0038-ND	Zátka kompl. kov (vanové sifony A55K, A56K)	127 Kč	8595580536923	63
P0039B-ND	Zátka kompletní M chrom (vanové sifony A51CRM, A564CRM1, A565CRM1)	128 Kč	8595580550400	5
P0039-ND	Zátka kompl. velká chrom (vanové sifony A54CRM, A56KM, A55KM)	128 Kč	8594045930788	63
P0040-ND	Zátka kompl. velká bílá	84 Kč	8595580535032	5
P0041-ND	Knoflík kompl. CR A51 (vanové sifony A51CR, A54CR)	118 Kč	8594045932423	5
P0042-ND	Knoflík kompl. B A51 (vanový sifon)	63 Kč	8594045932430	5
P0043-ND	Mřížka sifonu DN50 (A46)	38 Kč	8595580535049	5
P0044-ND	Mřížka sifonu DN60 (A46)	38 Kč	8595580535056	5
P0045-ND	Mřížka sifonu DN90	51 Kč	8595580531935	5
P0050-ND	Vložka + klapka	28 Kč	8595580535063	76
P0071-ND	Hlavice A508	480 Kč	8592626033293	66
P0072	Hlavice A508	480 Kč	8595580539115	65
P054	Přepadová trubka se zátkou	122 Kč	8595580502041	69
P061	Trubka DN32 s rozetou	29 Kč	8595580502843	4
P064	Zátka kompletní kov velká (vanové sifony A564KM1, A565KM1)	155 Kč	8595580514242	5
P065	Zápachová uzávěra pro plastový žlab	232 Kč	8595580512088	53
P068	Rohový ventil s držákem a maticí set	306 Kč	8595580522773	6
P069	Perlátor komplet	187 Kč	8595580539139	65
P070	Knoflík vanový A564 kompletní	166 Kč	8595580524609	5
P073	Knoflík vanový A508	173 Kč	8595580539122	5
P074	Zátka kompletní chrom k A564CRM2	173 Kč	8595580524616	5
P075	Zátka kompletní chrom k A564CRM3	183 Kč	8595580524623	5
P078	Hlavice A565	567 Kč	8595580539177	66

P079	Perlátor komplet prodloužený	187 Kč	8595580539146	65
P084	Knoflík vanový kovový kompletní (A564)	223 Kč	8595580539160	5
P086	Knoflík vanového sifonu des. plast – kompletní	118 Kč	8595580531072	5
P088	Zátka komplet KM3	224 Kč	8595580531096	5
P094	Sada odvodnění nástrčné A566	308 Kč	8595580532710	67
P099	Výškově stavitelné nohy	92 Kč	8595580536213	53
P104	Sada pro výměnu šroubů mechanismu	20 Kč	8595580545079	16
P107	Sada podložek pro panty P097 a P098	31 Kč	8595580545109	4
P108	Sada podložek pro panty Z0137B-ND a SLIM sedátka	31 Kč	8595580545116	4
P110	Mechanismus pantu	111 Kč	8595580548223	47
P111L	Mechanismus pantu se SOFTCLOSE levý	96 Kč	8595580548209	47
P111P	Mechanismus pantu se SOFTCLOSE pravý	96 Kč	8595580548216	47
P111S	Mechanismus pantu se SOFTCLOSE set	182 Kč	8595580548230	47
P112	Výškově nastavitelné nohy pro APZ12	53 Kč	8595580548711	54
P116	Nosné prvky pro pisoár DN8	84 Kč	8595580550820	27
P117	Magnet vložky sedátka	48 Kč	8595580551353	47
P121	Sada nastavitelných nohou pro APZ-S6	124 Kč	8595580552930	50
P122	Sada nastavitelných nohou pro APZ-S9 nebo APZ-S12	124 Kč	8595580552947	50
P124	Výškově stavitelné nohy	124 Kč	8595580554187	59
P131	Konzola pro A107S	1 490 Kč	8595580558505	27
P139	Kroužek sifonu kompletní 90 LOW	62 Kč	8595580560065	74
P140	Výpust CLICK/CLAK 6/4" komplet plast	189 Kč	8595580560072	64
P141	Výškově stavitelné nohy k žlabům APZ2012 a APZ2022	53 Kč	8595580560416	55
P146	Set šablon pro nastavení šroubů tlačítek	49 Kč	8595580562472	32
P165	Rohový ventil SCHELL s držákem a maticí	306 Kč	8595580566784	6
P167	Rohový ventil s T-kusem	389 Kč	8595580568108	6
P168	Set držáku rohového ventilu	99 Kč	8595580568153	6
S0003-ND	Matice G1 1/4"	9 Kč	8595580533946	62
S0004-ND	Matice G1 1/2" (vanové, vaničkové, umyvadlové a dřezové sifony)	11 Kč	8595580536855	62
S0005-L1000-ND	Trubka PVC DN40; L = 1000	19 Kč	8595580558758	77
S0006-ND	Rozeta DN40	19 Kč	8595580536749	4
S0007-ND	O-kroužek 58×2 (umyvadlové sifony)	9 Kč	8595580536879	77
S0008-ND	Těsnění kuželové 37×31×5 (vanové a umyvadlové sifony)	9 Kč	8595580536893	62
S0009-ND	Těsnění kuželové 44×39×5 (vanové, vaničkové, umyvadlové a dřezové sifony)	13 Kč	8595580536404	62
S0012-ND	Mřížka sifonu plast	9 Kč	8595580533953	4
S0013-ND	Mřížka sifonu nerez 5/4" (umyv. sifony)	26 Kč	8595580537050	4
S0014-ND	Šroub M6×50 nerez	13 Kč	8595580539092	62
S0015-ND	Těsnění 60×50×6 (umyvadlové sifony)	9 Kč	8595580536961	77
S0016-ND	Těsnění 60×45,5×2 (umyvadlové sifony)	9 Kč	8595580536411	75
S0017-ND	Těsnění 39×28×2 (umyvadlové sifony)	9 Kč	8595580536886	75
S0030-ND	Těsnění 80×49×2 (vaničkové sifony A46, A47B, A47CR)	13 Kč	8595580536718	15
S0031-ND	Těsnění 85×49×8 (vaničkové sifony A46, A47B, A47CR)	16 Kč	8595580536701	70
S0032-ND	Šroub do plechu 4,2×16 DIN 7983 A2	3 Kč	8595580533960	16
S0034-ND	Víko sifonu DN60 bílé	46 Kč	8595580533977	5
S0035-ND	Víko sifonu DN60 chrom	104 Kč	8595580533984	5
S0036K-ND	Univerzální klíč k vaničkovým sifonům a nap. ventilům, kov	173 Kč	8595580522452	5
S0053-ND	Víko DN90 bílé	60 Kč	8595580533991	72
S0054-ND	Vtok	30 Kč	8595580535742	72
S0055-ND	Kotlík	53 Kč	8595580534004	72
S0061A-ND	Víko DN90 kov bílá	739 Kč	8595580543952	5
S0061-ANTIC-ND	Víko DN90 kov antic	546 Kč	8595580543969	5
S0061-ND	Víko DN90 kov	244 Kč	8595580534028	5
S0065-ND	Koleno pr. 40/50 – 45 st.	33 Kč	8595580534035	13
S0074-ND	Mřížka přepadu A51–A56	28 Kč	8595580537289	63

S0075-ANTIC-ND	Knoflík A55 kov antic	612 Kč	8595580543945	5
S0075-ND	Knoflík A55 kov (vanové sifony A55K, A56K)	153 Kč	8594045932416	5
S0079-ND	Matice	14 Kč	8595580534042	63
S0082-ND	Těsnění zátky vanových sifonů	13 Kč	8595580536428	63
S0084-ND	O-kroužek 10×2	9 Kč	8595580534059	63
S0085-ND	Těsnění 70×50×6 (vanové, vaničkové A461, A462, umyv. a dřez. sifony)	13 Kč	8595580536435	62
S0090-ND	Těsnění 70×50×2 (vaničkové A461, A462, A46, A47, dřezové sifony)	13 Kč	8595580536442	65
S0100-ND	Těsnění tvarové	28 Kč	8595580536459	62
S0103-ND	Mřížka chrom	70 Kč	8595580534066	63
S0109-ND	Přepad	35 Kč	8595580534073	62
S0115-ND	Zátka 6/4" s řetízkem 38 cm (vanové sifony A501–A502)	33 Kč	8595580536954	4
S0116-ND	Mřížka DN70 nerez 6/4"	30 Kč	8595580537081	4
S0120-ND	Těsnění kuželové 28×25×5 (umyvadlové a dřezové sifony)	14 Kč	8595580536848	79
S0121-ND	Matice G1"	13 Kč	8595580534080	79
S0133-ND	Ucpávka 3 ks	15 Kč	8595580565312	87
S0160-ND	Šroub dlouhý 33 mm	63 Kč	8595580534097	63
S0168-ND	Rozeta DN50 (dřezové sifony)	19 Kč	8595580536732	4
S0183-ND	Těsnění 115×85×6 pryž (vaničkové sifony A48, A49B, A49CR, A49K)	25 Kč	8595580536657	72
S0221-ND	Redukce gumová 30×10 bílá	28 Kč	8594045935233	5
S0236-ANTIC-ND	Zátka A55 kov antic	620 Kč	8595580543921	5
S0236-BLACK-ND	Zátka A55 kov + šroub A51 BLACK	756 Kč	8595580559410	5
S0237-ANTIC-ND	Mřížka A55 kov antic	319 Kč	8595580543938	63
S0237-BLACK-ND	Mřížka A55 kov BLACK	389 Kč	8595580559427	63
S0237-ND	Mřížka A55 kov	98 Kč	8595580534103	63
S0281-BLACK-ND	Víko 90 kov mat, černá-mat	670 Kč	8595580565688	72
S0281-ND	Víko DN90 kov mat	268 Kč	8595580534110	5
S0309-ND	Šroub M6×80 nerez (umyvadlové sifony)	13 Kč	8595580536862	75
S0316-ND	Šroub dlouhý 40 mm	63 Kč	8595580542245	4
S0317-ND	Těsnění 115×90×2	19 Kč	8595580534127	74
S0321-ND	Rozeta DN32	19 Kč	8595580534134	4
S0323-ND	Těsnění 45×37×3	10 Kč	8595580536800	76
S0327-ND	Těsnění 43×27×1	9 Kč	8595580534141	83
S0335-ND	Těsnění A55 (vanové sifony A55K, A56K)	14 Kč	8595580536794	63
S0336-ND	Těsnění kuželové bílé	9 Kč	8595580534158	77
S0337-ND	Víko sifonu DN50 chrom	104 Kč	8595580534165	5
S0338-ND	Redukce DN45/32	28 Kč	8595580536992	5
S0352-ND	Matice G 2"	13 Kč	8595580534172	80
S0355-ND	O-kroužek 66×2,5 (dřezové sifony)	11 Kč	8595580536824	80
S0364-ND	Mřížka přepadu A502 plast bílá	28 Kč	8595580534189	62
S0365-ND	Mřížka 6/4" plast	11 Kč	8595580534196	4
S0372-ND	Mřížka přepadu A501 plast chrom	54 Kč	8595580534202	62
S0373-ND	Sítko sifonu A47	21 Kč	8595580534219	71
S0379-ND	Přepad k výpusti dřezové	43 972 Kč	8595580535803	80
S0380-ND	Manžeta vršku pisoárového	21 Kč	8595580534226	85
S0381-ND	Redukce 50/40 bílá (dřezové sifony)	16 Kč	8595580536770	80
S0384-ND	Mřížka komplet k A37 DN115	192 Kč	8595580507428	80
S0385-ND	Mřížka komplet k A38 DN115	192 Kč	8595580512149	80
S0388-ND	Šroub výpusti 32 mm	54 Kč	8595580536541	80
S0399-ND	Šroub 4,2×32 DIN 7983 A2 nerez	13 Kč	8595580534233	62
S0400-ND	O-kroužek k hrdlu vpusti	21 Kč	8595580537029	60
S0401-ND	O-kroužek k zápachovým uzávěrámk limci druhé úrovně izolace	24 Kč	8595580537036	60
S0436-ND	Víko sifonu DN50 bílé	46 Kč	8595580534240	5
S0440-ND	Mřížka CLICK/CLACK	75 Kč	8595580543747	64
S0442-ND	Těsnění 39×30×4	10 Kč	8595580539054	25

S0445-ND	Matice G1 3/4"	14 Kč	8595580539894	67
S0446-ND	Mřížka přepadu CLICK/CLACK chrom	54 Kč	8595580534257	64
S0447-ND	Těsnění tvarové bílé (A503KM, A506KM)	28 Kč	8595580536725	64
S0453-BLACK-ND	Výpust CLICK/CLAK 6/4" komplet kov BLACK	1 100 Kč	8595580559465	64
S0453-ND	Výpust CLICK/CLACK 6/4" komplet kov	275 Kč	8595580534264	64
S0454-ND	Mechanizmus CLICK/CLACK plast	98 Kč	8595580534271	64
S0457-BLACK-ND	Šroub krytky přep. CLICK/CLAK – kov BLACK	196 Kč	8595580559434	64
S0458-ND	Šroub krytky přepadu CLICK/CLACK – kov	49 Kč	8595580568306	64
S0460-BLACK-ND	Víko krytky přep. CLICK/CLAK – kov BLACK	610 Kč	8595580559441	64
S0460-ND	Víko krytky přepadu CLICK/CLACK – kov	122 Kč	8595580534295	64
S0461-BLACK-ND	Mřížka krytky přep. CLICK/CLAK – kov BLACK	384 Kč	8595580559458	64
S0461-ND	Mřížka krytky přepadu CLICK/CLACK – kov	96 Kč	8595580534301	64
S0511-ND	Těsnění horní k umyvadlové výpusti CLICK/CLACK	18 Kč	8595580537272	78
S0513-ND	Těsnění pod zátku k vanové výpusti CLICK/CLACK	16 Kč	8595580534318	64
S0514-ND	Těsnění pod zátku k umyvadlové výpusti CLICK/CLACK	16 Kč	8595580537005	78
S0515-ND	Třecí kroužek DN32	9 Kč	8595580534325	63
S0516-ND	Třecí kroužek DN40	11 Kč	8595580534332	53
S0517-ND	Třecí kroužek DN50	10 Kč	8595580534349	44
S0525-ND	Mechanismus CLICK/CLACK	70 Kč	8595580534356	70
S0528BLACK-ND	Zápachová uzávěra SPZ náhradní díl – černá mat	50 Kč	8595580562168	48
S0528-ND	Zápachová uzávěra SPZ	25 Kč	8595580531829	48
S0529BLACK-ND	Sítko SPZ – černá mat	42 Kč	8595580562205	48
S0529-ND	Sítko SPZ	21 Kč	8595580534363	48
S0536-ND	O-kroužek 75×2,5	16 Kč	8595580534370	48
S0542-ND	Manžeta k A45B, A45C	55 Kč	8595580534387	85
S0574-ND	Těsnění spodní tvarové k umyvadlové výpusti CLICK/CLACK	16 Kč	8595580537012	78
S0613-ND	Knoflík kompletní kov	153 Kč	8595580503383	5
S0647-ND	O-kroužek k hrdlu vpusti a vodní zápachové uzávěře	21 Kč	8595580534400	60
S0663BLACK-ND	Zápachová uzávěra SPZ nízká – černá mat	50 Kč	8595580562175	48
S0663-ND	Zápachová uzávěra SPZ nízká	25 Kč	8595580534417	48
S0686-ND	Sedlo kuličky	25 Kč	8595580534424	86
S0687-ND	Vrapová vložka 36/32	25 Kč	8595580534431	86
S0716-ND	Knoflík A563K, A563KM	647 Kč	8595580534448	5
S0720-ND	Matice G1 1/2 DN32	11 Kč	8595580534455	75
S0736-ND	Těsnění APV26EC (A4-1235/02)	24 Kč	8595580535889	61
S0741-ND	O-kroužek k límci druhé úrovně izolace	28 Kč	8595580534462	61
S0767-ND	O-kroužek 85×2,5 NBR 70	15 Kč	8595580548506	61
S0788-ND	Těsnění přepadu A564	35 Kč	8595580534493	65
S0816-ND	Sada těsnění k A439	38 Kč	8595580522445	78
S0851-ND	Vtok	53 Kč	8595580547936	74
S0852-ND	Víko DN90 chrom	153 Kč	8595580534011	5
S0855-ND	Těsnění sifonu 90 LOW	29 Kč	8595580534516	74
S0859-ND	Matice G1 1/4" vysoká	14 Kč	8595580547226	75
S0870-ND	Kolínko hadice kompletní	23 Kč	8595580533205	67
S0871-ND	Zátka hrdla kompletní	20 Kč	8595580533199	67
S0876-ND	O-kroužek 90×2 NBR 70Sh	15 Kč	8595580548513	61
S0879-ND	Naváděcí kroužek	23 Kč	8595580547660	74
S0889-ND	Matice G1"	16 Kč	8595580534523	87
S0899-ND	Deska PS-bílá	35 Kč	8595580534530	84
S0900-ND	Matice pračkového sifonu	15 Kč	8595580539252	86
S0901-ND	Vložka sifon kondenzační	21 Kč	8595580539245	86
S0906-ND	Těsnění 31×22×2	11 Kč	8595580534547	86
S0915-ND	Kulička 0,72-PP	23 Kč	8595580539214	86
S0916-ND	Těsnění tvarové	11 Kč	8595580539276	86

S0918-ND	Spona hydromasáže	20 Kč	8595580539184	67
S0921-ND	Těsnění tvarové	11 Kč	8595580534554	87
S0938-ND	O-kroužek 40×1,5	11 Kč	8595580534561	86
S0941-ND	Držák KS	75 Kč	8595580539221	86
S0942-ND	Klapka KS	18 Kč	8595580539207	86
S0945-ND	Těsnění zátky vanových sifonů	10 Kč	8595580534578	63
S0946-ND	Těsnění velké zátky vanových sifonů	13 Kč	8595580534585	63
S0949-ND	Rozeta pro A400	56 Kč	8595580542054	78
S0950-ND	Rozeta pro A431	44 Kč	8595580542061	78
S0952-ND	O-kroužek 12.0×2 silikon	11 Kč	8595580539191	67
S0955-ND	Rozeta DN32	19 Kč	8595580539900	4
S0956-ND	Rozeta DN40	19 Kč	8595580539917	4
S0957-ND	Rozeta DN50	19 Kč	8595580539924	4
S0965-ND	Těsnění zátky vanových sifonů	13 Kč	8595580550318	63
S0972-ND	Rozetka pro ARV001	49 Kč	8595580558185	78
S0973-ND	Rozetka pro ARV002	58 Kč	8595580558161	78
S0974-ND	O-kroužek 15×2,5	15 Kč	8595580543754	84
S0975-ND	O-kroužek 10/2	13 Kč	8595580540005	67
S0981-ND	Těsnění zátky dřezového sifonu DN115	23 Kč	8595580541279	80
S0982-BLACK-ND	Zátka CLICK/CLACK A392BLACK	569 Kč	8595580564070	78
S0982B-ND	Zátka CLICK/CLACK A392, A395 bílá	495 Kč	8595580546786	78
S0982-ND	Zátka CLICK/CLACK A392, A395	167 Kč	8595580543761	78
S0983-ND	Zátka CLICK/CLACK A391, A394	138 Kč	8595580543778	78
S0984-ND	Zátka CLICK/CLACK A396	173 Kč	8595580543785	78
S0985-ND	Zátka CLICK/CLACK A393	207 Kč	8595580543792	78
S0986-ND	Zátka vanové a vaničkové CLICK/CLACK 6/4" kov	219 Kč	8595580543808	5
S0993-ND	Zápachová uzávěra A400 plastová trubička	19 Kč	8595580547240	78
S1004B-ND	Krytka přepadu Alca – bílá	44 Kč	8595580548889	79
S1004-ND	Krytka přepadu Alca – chrom	61 Kč	8595580548872	79
S1010-ND	Těsnění 69×50×4 XPE	15 Kč	8595580548896	79
S1015-ND	Mechanismus CLICK/CLACK	70 Kč	8595580547677	64
S1022-ND	Knoflík kompletní chrom (A51CR, A51CRM, A54CR)	118 Kč	8595580554798	5
S1025-ND	Mřížka přepadu	34 Kč	8595580555191	63
S1076-BLACK-ND	Knoflík A55 kov 2017 tisícihran + krytka BLACK	747 Kč	8595580559403	5
S1076-ND	Knoflík Kov (A55K, A55KM, A550K, A550KM, A56K)	153 Kč	8595580555917	5
S1095-ND	Knoflík Chrom (A51CR, A51CRM, A54CR, A54CRM)	118 Kč	8595580554729	5
S1096-ND	Knoflík kov (A55K, A55KM, A550K, A550KM, A56K)	153 Kč	8595580556785	5
S1113-ND	Knoflík kompletní bílý (A51B, A51BM, A54B, A54BM)	63 Kč	8595580554767	5
S1182-ND	Těsnění kuželové 38×30×7	16 Kč	8595580568122	62
S1349-ND	Výpust vanová CLICK/CLACK 6/4" komplet kov čistitelná shora	335 Kč	8595580563554	64
S1383-ND	Rozeta pro A401	56 Kč	8595580562373	78
S1402-ND	Mechanismus CLICK/CLACK pro výpusti s čištěním shora A392C, A504CKM, A507CKM	70 Kč	8595580564032	64
S1403-ND	O-kroužek pro A392C výpust umyvadlovou CLICK/CLACK 5/4" kov, velká, 2 ks	32 Kč	8595580564049	78
S1404-ND	O-kroužek pro A504CKM, A507CKM výpust vanovou CLICK/CLACK 6/4", kov, velká, 2 ks	32 Kč	8595580564056	64
S1425-BLACK-ND	Výpust CLICK/CLACK 6/4" komplet kov BLACK	1 100 Kč	8595580568115	64
S1425-ND	Výpust vanová CLICK/CLACK 6/4" plastová vložka	335 Kč	8595580568245	64
S1513-ND	Ucpávka 3 ks	25 Kč	8595580565985	87
S1523-ND	Těsnění tvarové pro kovové umyvadlové sifony	25 Kč	8595580565350	4
S1530-ND	Těsnění kuželové pro kovové umyvadlové sifony	24 Kč	8595580565831	78
S1541-ND	Zátka CLICK/CLACK 6/4" kov	219 Kč	8595580568085	64
S1542-ND	Mechanismus CLICK/CLACK pro výpusti s čištěním shora A392C, A504CKM, A507CKM, A465C-50	98 Kč	8595580568092	64
SHADE-1050	Rošt SHADE-1050 pro odtokový systém APZ5 SPA	3 917 Kč	8595580546687	51
SHADE-650	Rošt SHADE-650 pro odtokový systém APZ5 SPA	3 145 Kč	8595580546694	51
SHADE-750	Rošt SHADE-750 pro odtokový systém APZ5 SPA	3 366 Kč	8595580546700	51

SHADE-850	Rošt SHADE-850 pro odtokový systém APZ5 SPA	3 542 Kč	8595580546717	51
SHADE-950	Rošt SHADE-950 pro odtokový systém APZ5 SPA	3 725 Kč	8595580546724	51
SPZ01BLACK-ND	Sifon pro podlahový žlab - černá mat	990 Kč	8595580562229	48
SPZ01-ND	Sifon pro podlahový žlab	630 Kč	8595580502331	48
SPZ03BLACK-ND	Sifon pro podlahový žlab nízký boční – černá mat	990 Kč	8595580562182	48
SPZ03-ND	Sifon pro podlahový žlab nízký boční	630 Kč	8595580504694	48
SPZ07-ND	Sifon pro podlahový žlab spodní	630 Kč	8595580534592	48
SPZ08-ND	Sifon pro podlahový žlab spodní nízký	630 Kč	8595580534608	48
SPZ12 KOMBI-ND	Kombinovaná zápachová uzávěra pro APZ12	274 Kč	8595580548667	54
TWIN-1050	Rošt TWIN-1050 pro odtokový systém APZ5 SPA	2 940 Kč	8595580546632	51
TWIN-650	Rošt TWIN-650 pro odtokový systém APZ5 SPA	2 354 Kč	8595580546649	51
TWIN-750	Rošt TWIN-750 pro odtokový systém APZ5 SPA	2 525 Kč	8595580546656	51
TWIN-850	Rošt TWIN-850 pro odtokový systém APZ5 SPA	2 656 Kč	8595580546663	51
TWIN-950	Rošt TWIN-950 pro odtokový systém APZ5 SPA	2 794 Kč	8595580546670	51
V0001-ND	Komora	55 Kč	8595580534615	40
V0009-ND	Výpust	55 Kč	8595580534622	40
V0010-ND	Matice výpusti TR 60×3	25 Kč	8595580534639	40
V0011B-ND	Tlačítko kompletní bílé (vypouštěcí ventil A2000)	31 Kč	8594045930283	40
V0013-ND	Čep 25	11 Kč	8595580534646	40
V0014-ND	Těsnění 80×60×6 (vypouštěcí ventily A04, A2000, A05)	14 Kč	8594045932447	40
V0016-ND	Kuželový kroužek vyp. ventily A2000, A02, A03, A03A, A05)	9 Kč	8595580536831	40
V0019-ND	Klíč tlačítka 1/2"	14 Kč	8595580534653	40
V0020 M6X65 A-ND	Šroub kompletní	25 Kč	8595580535131	4
V0020 M6X80 A-ND	Šroub kompletní	25 Kč	8595580535148	4
V0020 M6X80 B-ND	Šroub kompletní	28 Kč	8595580535186	4
V0020 M8X65 A-ND	Šroub kompletní	25 Kč	8595580535155	4
V0020 M8X80 A-ND	Šroub kompletní	25 Kč	8595580535162	4
V0020 M8X80 B-ND	Šroub kompletní	28 Kč	8595580535179	4
V0021-ND	Krytka výpusti	9 Kč	8595580534660	44
V0022-ND	Matice výpusti	18 Kč	8595580534677	44
V0023-ND	Těsnění kuželové 56×49×6	14 Kč	8595580536633	44
V0024-ND	Šroub posuvný	15 Kč	8595580534684	41
V0032-ND	Čep 15	11 Kč	8595580534691	40
V0037-ND	Třmen	9 Kč	8595580534707	40
V0038-ND	Pružina tlačná nerez 63×6,5/8,87×20×9,5	14 Kč	8595580534714	40
V0056-ND	Těsnění 115×70×15 poreten (těsnění k WC kombi)	21 Kč	8594045932157	4
V0058-ND	Těsnění 115×70×8 (těsnění k WC kombi)	14 Kč	8594045936742	4
V0060-ND	Těsnění 94×70×17 (těsnění k WC kombi)	34 Kč	8595580507800	4
V0072-ND	Rám univerzální II.	55 Kč	8595580534721	40
V0087-ND	Čep tlačítka	13 Kč	8595580534738	41
V0088-ND	Dvoutlačítko kompletní chrom	104 Kč	8594045939132	4
V0094-ND	Krytka tlačítka A2000 bílá	14 Kč	8595580534745	4
V0096-ND	Výpust – A08	55 Kč	8595580534752	41
V0119-ND	Krytka výpusti DN35	13 Kč	8595580534776	44
V0121-ND	Těsnění 70×30×2 EPDM pryž 40 sh (vyp. ventily A03A)	14 Kč	8595580536589	44
V0122-ND	Těsnění 80×60×2,5 (vyp. ventily A02, A03, A03A, A07)	11 Kč	8595580536671	44
V0146-ND	O-kroužek 22×2	10 Kč	8595580534783	41
V0156-ND	Matice výpusti TR 60×3 šestihranná	25 Kč	8595580534790	40
V0173-ND	O-kroužek 29×2,5	10 Kč	8595580534806	42
V0229-ND	Vložka posuvná A08	18 Kč	8595580534813	41
V0233-ND	Táhlo A08	18 Kč	8595580534820	41
V0235-ND	Páka A08	18 Kč	8595580534837	41
V0303-ND	Výpust 2/4 litry	55 Kč	8595580548766	42
Z0002-ND	Prodloužené šrouby k A60	28 Kč	8594045936544	4

Z0005-ND	Čep WC sedátka	10 Kč	8595580547233	4
Z0007-ND	Vložka vrapová DN60/40	28 Kč	8595580539061	5
Z0012-ND	Fixační set nádržky	23 Kč	8595580522391	46
Z0013-ND	Vložka vrapová DN50/32 bílá	28 Kč	8595580536640	5
Z0014-ND	Koleno 370×210×50/40	79 Kč	8595580534851	46
Z0015-ND	Páka k A94	33 Kč	8595580534868	46
Z0023-ND	Víko Smart	244 Kč	8595580534875	46
Z0024-ND	Tlačítko Smart	128 Kč	8595580534882	46
Z0034-ND	Plastová podložka pro APZ1 - 4 ks	35 Kč	8595580522407	48
Z0036-ND	Manžeta pro dopojení k WC	25 Kč	8595580536046	88
Z0044-ND	Víko nádržky UNI DUAL	136 Kč	8595580534899	46
Z0047-ND	Rozpěrka 3	20 Kč	8595580534905	46
Z0069-ND	Tlačítko kompletní UNI DUAL	70 Kč	8595580536664	46
Z0073KARTUŠ-ND	Pisoárový tlakový splachovač – kartuš	418 Kč	8595580548704	4
Z0108-ND	Háček žlabu	35 Kč	8595580534912	48
Z0216-ND	Kulička broušená prům. 1,138"	14 Kč	8595580534929	53
Z0232-ND	Zátka vymezovací set	35 Kč	8595580522414	53
Z0234-ND	Těsnění sifonu – plastový žlab, pryž	19 Kč	8595580552923	53
Z0262-ND	Plastová podložka pro APZ6, APZ15 – 6 ks	49 Kč	8595580568290	49
Z0263-ND	Podložka APZ6, 5 mm, set 6 ks	49 Kč	8595580535124	49
Z0317-ND	Rošt APZ8 750 balený	1 201 Kč	8595580534936	53
Z0318-ND	Rošt APZ8 850 balený	1 262 Kč	8595580534943	53
Z0319-ND	Rošt APZ8 950 balený	1 323 Kč	8595580534950	53
Z0320-ND	Rošt APZ9 750 balený	1 201 Kč	8595580534967	53
Z0321-ND	Rošt APZ9 850 balený	1 262 Kč	8595580534974	53
Z0322-ND	Rošt APZ9 950 balený	1 323 Kč	8595580534981	53
Z0631-ND	Šroub M5×10	13 Kč	8595580534998	51
Z0641-ND	Doraz víka sedátka	23 Kč	8595580548193	47
Z0646-ND	Doraz sedátka, 4 ks	40 Kč	8595580542252	4
Z0648-ND	Vložka pantu sedátka	15 Kč	8595580548520	47
Z0653-ND	Podložka rychloupínací matice	15 Kč	8595580548544	47
Z0654-ND	Matice rychloupínací	33 Kč	8595580548537	47
Z0694-ND	Rošt APZ10 750	1 201 Kč	8595580539023	53
Z0695-ND	Rošt APZ10 850	1 262 Kč	8595580539030	53
Z0696-ND	Rošt APZ10 950	1 323 Kč	8595580539047	53
Z0745-ND	Rošt APZ8 650	1 145 Kč	8595580539948	53
Z0746-ND	Rošt APZ8 550	1 087 Kč	8595580539955	53
Z0747-ND	Rošt APZ9 650	1 145 Kč	8595580539962	53
Z0748-ND	Rošt APZ9 550	1 087 Kč	8595580539979	53
Z0749-ND	Rošt APZ10 650	1 145 Kč	8595580539986	53
Z0750-ND	Rošt APZ10 550	1 087 Kč	8595580539993	53
Z0757-ND	Sítko APZ50	25 Kč	8595580548773	54
Z0782-ND	Šroub M8×20	15 Kč	8595580543822	56
Z0789-ND	Plastová podložka APZ6, APZ15 – 6 ks	49 Kč	8595580545536	49
Z0909-ND	Rozpěrka pantu sedátka	63 Kč	8595580548551	47
Z0914-ND	Matice M6 plastová	20 Kč	8595580548568	47
Z0915-ND	Podložka 6,4 plastová	10 Kč	8595580548575	47
Z0928-ND	Hmoždinka M6 WC sedátka	53 Kč	8595580548582	47
Z0989-ND	Pojistka sifonu	38 Kč	8595580552817	50
Z0994-ND	Šroub M8×30 DIN 7984 A2 – 4 ks	50 Kč	8595580548919	56
Z1000-ND	Šroub M8×25 DIN 912 Imbus A2 – 4 ks	44 Kč	8595580548902	56
Z1020-ND	Těsnění ZU tvarové	33 Kč	8595580552855	50
Z1021-ND	Těsnění sifonu	48 Kč	8595580552879	50
Z1022-ND	Sítko APZ13	61 Kč	8595580552992	50

Z1023-ND	Zápachová uzávěra 25	61 Kč	8595580552824	50
Z1024-ND	Zápachová uzávěra 30	65 Kč	8595580552831	50
Z1025-ND	Zápachová uzávěra 50	94 Kč	8595580552848	50
Z1027-ND	Pojistka sifonu	44 Kč	8595580552862	50
Z1127-ND	Matice M6 plastová šedá pro žlab	21 Kč	8595580552886	50
Z1239-ND	Rošt APZ18 550	1 087 Kč	8595580558451	53
Z1240-ND	Rošt APZ18 650	1 145 Kč	8595580558468	53
Z1241-ND	Rošt APZ18 750	1 201 Kč	8595580558475	53
Z1242-ND	Rošt APZ18 850	1 262 Kč	8595580558482	53
Z1243-ND	Rošt APZ18 950	1 323 Kč	8595580558499	53
Z1371-ND	Zátka vymezovací set, černá, 4 ks	70 Kč	8595580562199	48
Z1431-ND	Podložka roštu DOUBLE, 6 ks	49 Kč	8595580568368	50
Z1480-ND	Set - noha pro žlab APZ13 DOUBLE	124 Kč	8595580568252	50

Tým specialistů firmy Alcaplast je vždy připraven pomoci při projektování, instalaci i stanovování projektových cen našich výrobků!

Český výrobek
ISO 9001:2015

Alca PLAST®

ČESKÁ REPUBLIKA

Alca plast, s. r. o.
Bratislavská 2846, 690 02 Břeclav
tel.: +420 519 821 117 – prodej ČR
tel.: +420 519 821 041 – export
fax: +420 519 821 085
e-mail: alcaplast@alcaplast.cz
www.alcaplast.cz

SLOVENSKO

Alca plast SK, s. r. o.
Novozámocká, 949 05 Nitra-Dolné Krškany
tel.: +421 376 579 521
mobil: +421 903 243 901, +421 903 742 035
fax: +421 376 516 127
e-mail: alcaplast@alcaplast.sk
www.alcaplast.sk

Edice 1/2020 CZ, © Alca plast, s. r. o.

Změny cen, rozměrů a provedení vyhrazeny.

Aktuální platný Ceník náhradních dílů je k dispozici na webových stránkách Alcaplast, nahrazuje a ruší předešlá vydání ceníku. Chyby cen vyhrazeny.